O-1

SIGN TITLE	シンボルマーク サイン	SIGN TYPE	壁付
SCALE	1/20	LIGHT	
TOTAL	1（設置位置及び方向は、合わせのうえ決定）		

MATERIALS
1. ステンレス t=1.5mm チャンネル加工 塩ビシート 貼 内部BLEDフレーム解放
2. ステンレスBOLT浮かし 取付

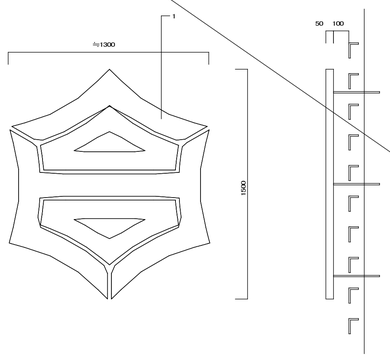

O-2

SIGN TITLE	館名文字サイン	SIGN TYPE	壁付
SCALE	1/15	LIGHT	
TOTAL	2（設置位置及び方向は、合わせのうえ決定）		

MATERIALS
1. ステンレス T=5.0mm切文字加工 BL仕上
2. ステンレスBOLT 浮かし 取付

O-3

SIGN TITLE	自立館名サイン	SIGN TYPE	自立
SCALE	1/30	LIGHT	○
TOTAL	1		

MATERIALS
1. SUS t=2.0mm パネル加工 フッ素樹脂塗装仕上
2. ステンレスFB 6×80フレーム加工 フッ素樹脂塗装仕上
3. 館名文字・ロゴ：アルミ t=5.0mm 切文字加工 フッ素樹脂塗装
4. A BOLT M2×12 L400、基礎 ベース筋・ハカマ筋共 DIO-#800 カゴ状ニ配筋
5. 地中埋込み型アッパーライト（放押型） ×2灯型

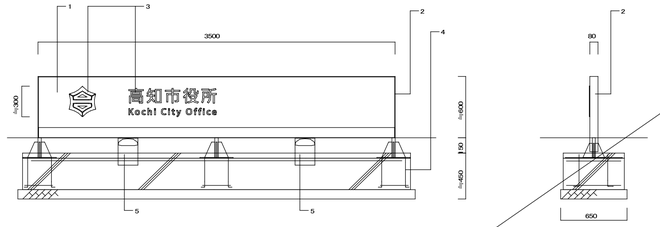

O-4

SIGN TITLE	市内・観地図付サイン	SIGN TYPE	自立
SCALE	1/30	LIGHT	○
TOTAL	1		

MATERIALS
1. SUS t=2.0mm パネル加工 フッ素樹脂塗装仕上 文字・ 塩ビシート 貼
2. ステンレスFB 6×80フレーム加工 フッ素樹脂塗装仕上
3. 市内・観地図Mマップ（片面表示）：静電プリント 出力シート 貼
上部LEDライン照明セット カバー：強化ガラス t=5.0mm
4. A BOLT M2×12 L400、基礎 ベース筋・ハカマ筋共 DIO-#800 カゴ状ニ配筋

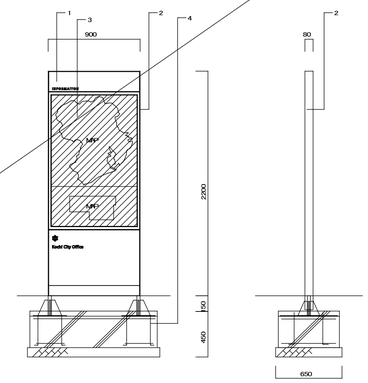

O-5

SIGN TITLE	情報ボード サイン	SIGN TYPE	自立
SCALE	1/30	LIGHT	○
TOTAL	5		

MATERIALS
1. SUS t=2.0mm パネル加工 フッ素樹脂塗装仕上 文字・ 塩ビシート 貼
2. ステンレスFB 6×100フレーム加工 フッ素樹脂塗装仕上
3. 内部時刻示板 片面表示：スチール樹合板 t=3.0mm静電プリント 出力シート 貼
上部LEDライン照明セット カバー：強化ガラス t=5.0mm
4. A BOLT M2×12 L400、基礎 ベース筋・ハカマ筋共 DIO-#800 カゴ状ニ配筋

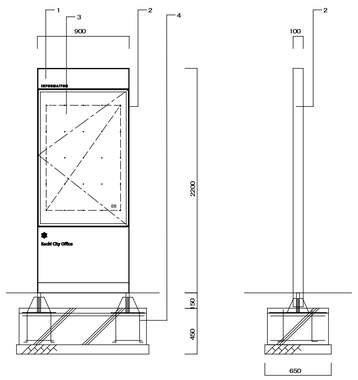

O-6

SIGN TITLE	地下駐車場入口サイン	SIGN TYPE	自立
SCALE	1/30	LIGHT	管制工事別途
TOTAL	4		

MATERIALS
1. SUS t=2.0mm パネル加工 フッ素樹脂塗装仕上 文字・ ピクト： 塩ビシート 貼 両面表示
2. ステンレスFB 6×150フレーム加工 フッ素樹脂塗装仕上
3. A BOLT M2×12 L400、基礎 ベース筋・ハカマ筋共 DIO-#800 カゴ状ニ配筋

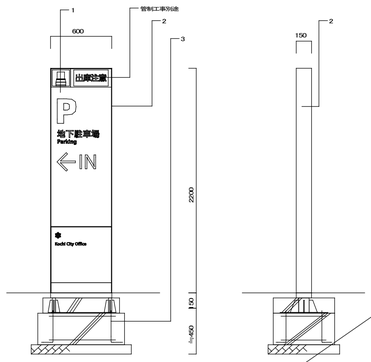

O-7

SIGN TITLE	専用駐車場サイン	SIGN TYPE	自立
SCALE	1/30	LIGHT	
TOTAL	1		

MATERIALS
1. SUS t=2.0mm パネル加工 フッ素樹脂塗装仕上 文字・ ピクト： 塩ビシート 貼 両面表示
2. ステンレスFB 6×35フレーム加工 フッ素樹脂塗装仕上
3. A BOLT M2×12 L400、基礎 ベース筋・ハカマ筋共 DIO-#800 カゴ状ニ配筋

サイン-001 サイン製作図(高松ホットスタンプ) 参照

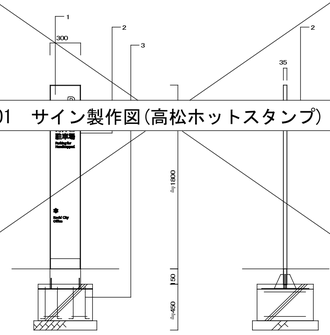

O-8

SIGN TITLE	駐輪場サイン	SIGN TYPE	自立
SCALE	1/30	LIGHT	
TOTAL	7		

MATERIALS
1. SUS t=2.0mm パネル加工 フッ素樹脂塗装仕上 文字・ ピクト： 塩ビシート 貼 両面表示
2. ステンレスFB 6×35フレーム加工 フッ素樹脂塗装仕上
3. A BOLT M2×12 L400、基礎 ベース筋・ハカマ筋共 DIO-#800 カゴ状ニ配筋

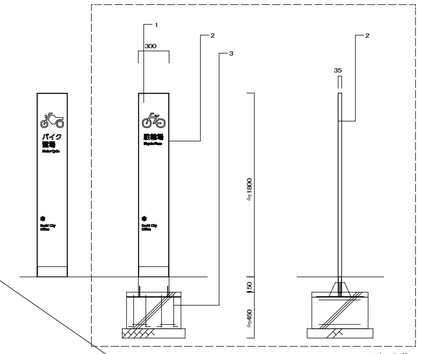

O-9

SIGN TITLE	歩行者誘導サイン	SIGN TYPE	自立
SCALE	1/30	LIGHT	
TOTAL	5		

MATERIALS
1. SUS t=2.0mm パネル加工 フッ素樹脂塗装仕上 文字・ ピクト： 塩ビシート 貼 両面表示
2. ステンレスFB 6×35フレーム加工 フッ素樹脂塗装仕上
3. マップ：両面表示： 静電プリント 出力シート 貼
4. A BOLT M2×12 L400、基礎 ベース筋・ハカマ筋共 DIO-#800 カゴ状ニ配筋

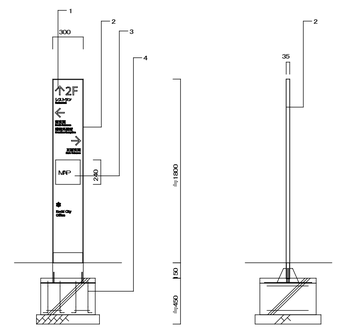

O-10

SIGN TITLE	スロープ案内サイン	SIGN TYPE	壁付
SCALE	1/4	LIGHT	
TOTAL	3		

MATERIALS
1. アルミ板 t=3.0mm塩ビシート 貼+抜て板アクリル t=2.0mm

O-11

SIGN TITLE	免震建築物表示	SIGN TYPE	壁付
SCALE	1/10	LIGHT	
TOTAL	4（設置位置及び方向は、合わせのうえ決定）		

MATERIALS
1. アルミ板 t=3.0mm塩ビシート 貼+抜て板アクリル t=2.0mm

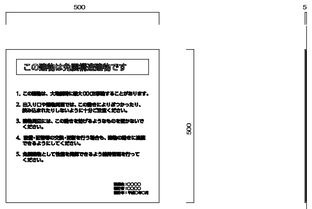

O-12

SIGN TITLE	インターホン表示	SIGN TYPE	壁付
SCALE	1/4	LIGHT	
TOTAL	1（設置位置及び方向は、合わせのうえ決定）		

MATERIALS
1. アルミ板 t=3.0mm塩ビシート 貼+抜て板アクリル t=2.0mm

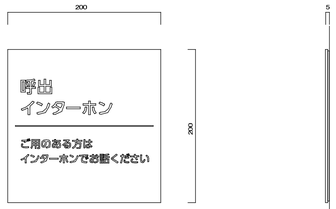

O-13

SIGN TITLE	高さ制限	SIGN TYPE	壁付
SCALE	1/30	LIGHT	
TOTAL	2		

MATERIALS
1. 表示板 アルミ複合板 t=5.0mm パネル加工 塩ビシート 加工貼
2. アルミ □-16×16 フレーム加工 ウレタン焼付け塗装仕上
3. アルミ φ40 SUSワイヤー吊下、 フッ素樹脂塗装 塩ビシート 貼

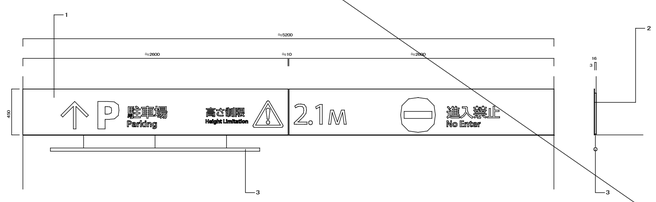

着工	平成 28年 6 25	. .	
竣工	令和 元年 11 30	. .	
監理		. .	監理 日建・上田特定監理業務等共同企業体
		. .	
施工		. .	施工 大成・大旺新洋特定建設工事共同企業体
		. .	

完成図 意-176

日建・上田特定設計委託業務共同企業体

高知市都市建設部公共建築課					
担当	担当	係長	課長補佐	副参事	課長

高知市新庁舎建設工事

サイン意匠図－1

意 13 －10

NO. 0－140004－B