B-1

SIGN TITLE	Bt部名サイン Type-A	SIGN TYPE	扉シート 貼
SCALE	1/30, 1/10	LIGHT	
TOTAL	90		
MATERIALS	1. 塩ビシート 切文字貼		

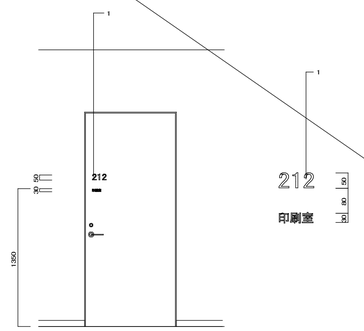

B-2

SIGN TITLE	Bt部名サイン Type-B	SIGN TYPE	扉シート 貼
SCALE	1/30, 1/10	LIGHT	
TOTAL	130		
MATERIALS	1. 塩ビシート 切文字貼		

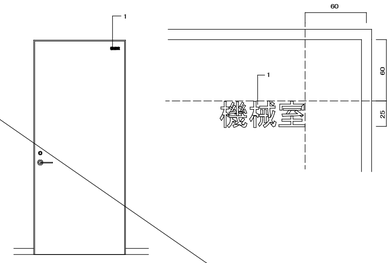

B-3

SIGN TITLE	Bt ピクト サイン	SIGN TYPE	扉シート 貼
SCALE	1/30, 1/10	LIGHT	
TOTAL	32		
MATERIALS	1. 塩ビシート 切文字貼		

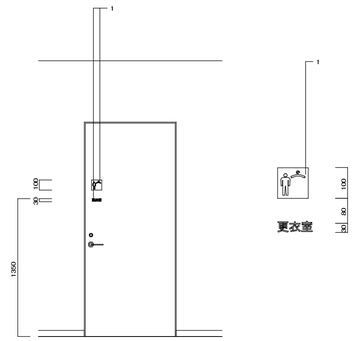

B-4

SIGN TITLE	進入禁止サイン	SIGN TYPE	扉シート 貼
SCALE	1/30, 1/10	LIGHT	
TOTAL	2		
MATERIALS	1. 塩ビシート 切文字貼		

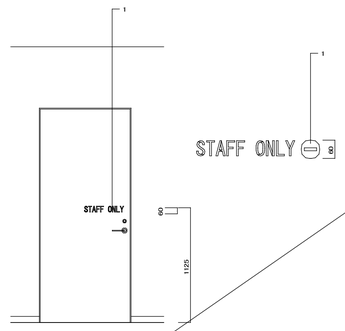

B-5

SIGN TITLE	階段空間階数表示	SIGN TYPE	扉シート 貼
SCALE	1/30, 1/10	LIGHT	
TOTAL	12		
MATERIALS	1. 塩ビシート 切文字貼		

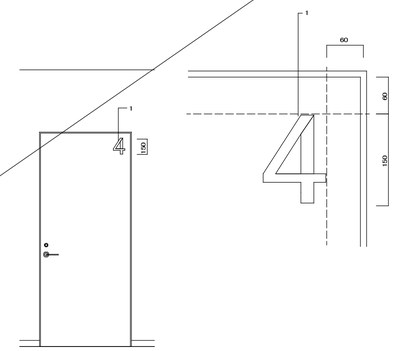

B-6

SIGN TITLE	避難誘導図	SIGN TYPE	壁付
SCALE	1/10	LIGHT	
TOTAL	6		
MATERIALS	1. アルミ 複合板t=3. 0mm インクジェット 出力シート 巻込貼＋捨て板アクリル t=2. 0mm		

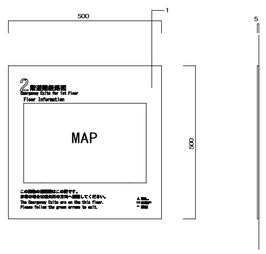

B-7

SIGN TITLE	消火栓サイン	SIGN TYPE	設備シート 貼
SCALE	1/30, 1/10	LIGHT	
TOTAL	20		
MATERIALS	1. 塩ビシート 切文字貼		

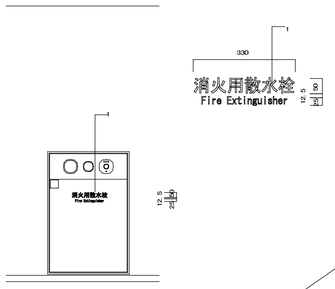

B-8

SIGN TITLE	階段空間踊り場階数表示	SIGN TYPE	壁付
SCALE	1/30	LIGHT	
TOTAL	15		
MATERIALS	1. アクリル t=5. 0mm 切り文字貼		

サイン-001　サイン製作図（高松ホットスタンプ）　参照

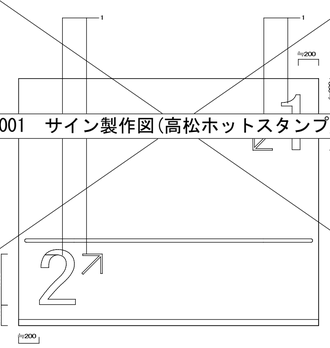

B-9

SIGN TITLE	手摺点字表示	SIGN TYPE	手摺シート 貼
SCALE	1/3	LIGHT	
TOTAL	140		
MATERIALS	1. ダイノックシート 貼 手摺近似色） シルクスクリーン印刷＋UV点字樹脂印刷		

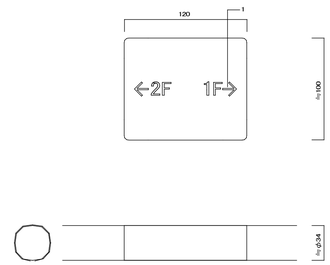

B-10

SIGN TITLE	注意案内サイン	SIGN TYPE	壁付
SCALE	1/10	LIGHT	
TOTAL	2X（設置位置お打ち合わせのうえ決定）		
MATERIALS	1. アルミ 複合板t=3. 0mm インクジェット 出力シート 巻込貼＋捨て板アクリル t=2. 0mm		

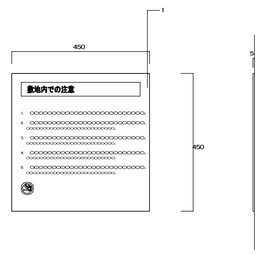

B-11

SIGN TITLE	免震建築物サイン	SIGN TYPE	壁付
SCALE	1/10	LIGHT	
TOTAL	10X（設置位置お打ち合わせのうえ決定）		
MATERIALS	1. アルミ 複合板t=3. 0mm インクジェット 出力シート 巻込貼＋捨て板アクリル t=2. 0mm		

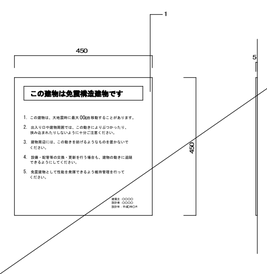

B-12

SIGN TITLE	ゴミ 箱表示	SIGN TYPE	設備シート 貼
SCALE	1/30, 1/10	LIGHT	
TOTAL	設備数による		
MATERIALS	1. インクジェット 出力シート 貼		

着工	平成 28年 6 25		
竣工	令和 元年 11 30		
監理			監理　日建・上田特定監理業務等共同企業体
施工			施工　大成・大旺新洋特定建設工事共同企業体

完成図　意-181

日建・上田特定設計委託業務
共同企業体

高知市都市建設部公共建築課					
担当	担当	係長	課長補佐	副参事	課長

高知市新庁舎建設工事

サイン意匠図－6

意
１３－15

NO. ０－１４０００４－Ｂ