01 議場家具配置図 1/200

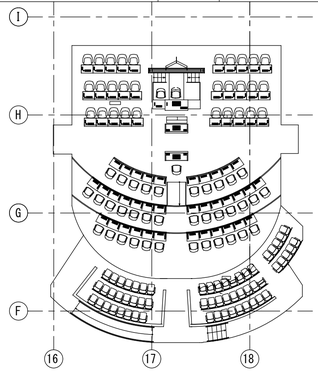

＜ リ ス ト 表 ＞

品 名	数量	仕 様
議長机・事務局長机	1式	本体：ヒノキ柾目 ウレタン塗装 化粧リブ：20×20ヒノキ材 書見台付
発言台（質問・答弁）	2台	本体：ヒノキ柾目 ウレタン塗装 化粧リブ：20×20ヒノキ材 書見台付
議 員 机	36台	本体：ヒノキ柾目 ウレタン塗装 化粧リブ：20×20ヒノキ材
理 事 者 机	29台	本体：ヒノキ柾目 ウレタン塗装 化粧リブ：20×20ヒノキ材
操作卓付理事者机	1台	本体：ヒノキ柾目 ウレタン塗装 化粧リブ：20×20ヒノキ材
傍 聴 者 椅 子	51脚	本体：指定布地張り 肘：ヒノキ集成材 ウレタン塗装
メモ台付傍聴者椅子	7脚	本体：指定布地張り 肘：ヒノキ集成材 ウレタン塗装 メモ台：メラミン化粧板

02 議長机・事務局長机 1/30

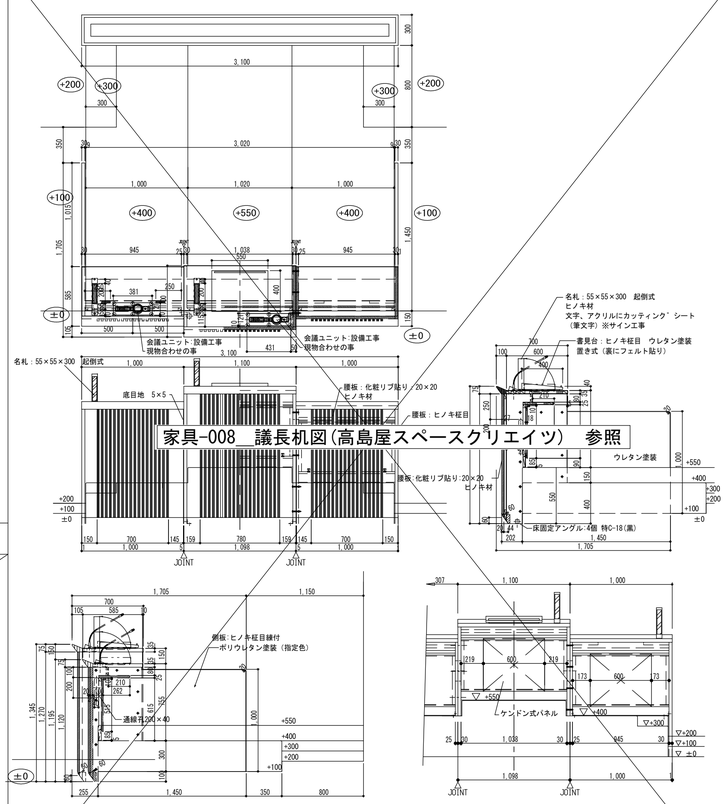

03 発言台（質問・答弁） 1/30

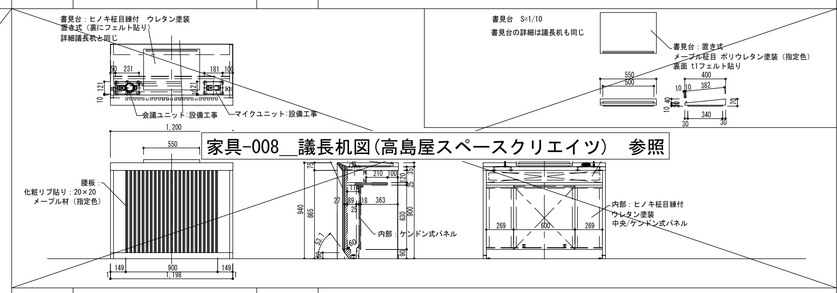

04 議 員 机 1/30

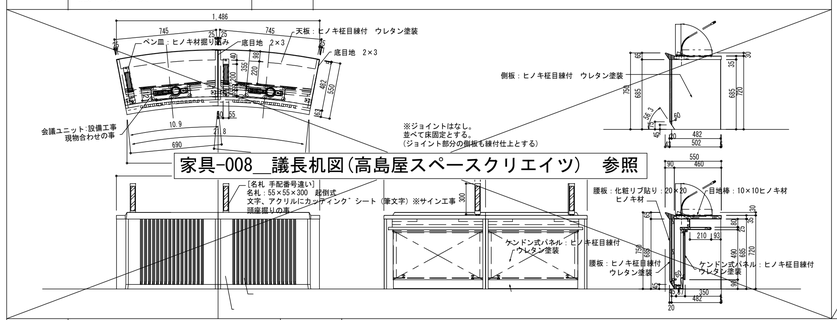

05 理事者机・操作卓付理事者机 1/30

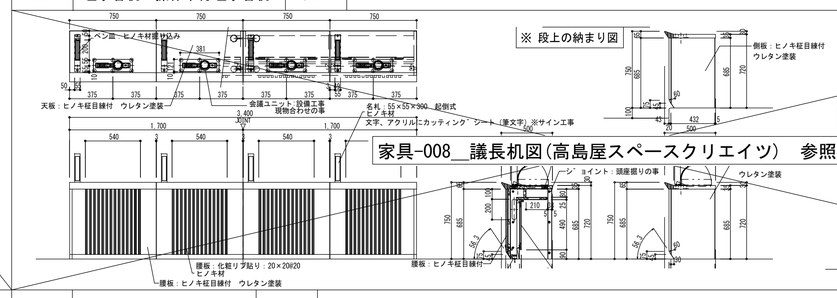

06 傍聴者椅子・メモ台付傍聴者椅子 1/30

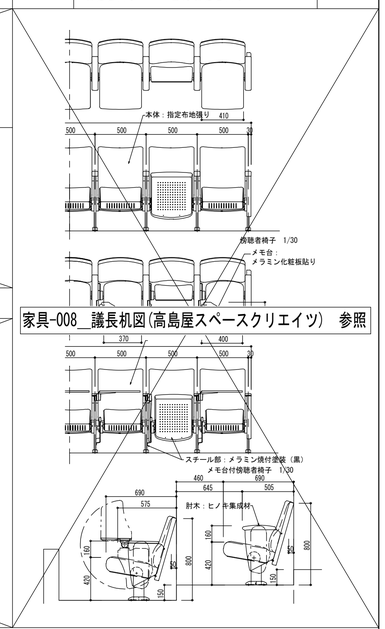

10 受付カウンター 1/200

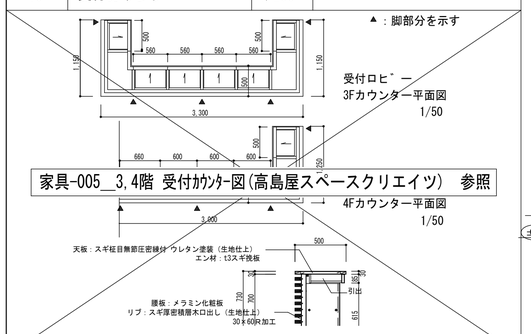

07 2F,3F家具配置図 1/200

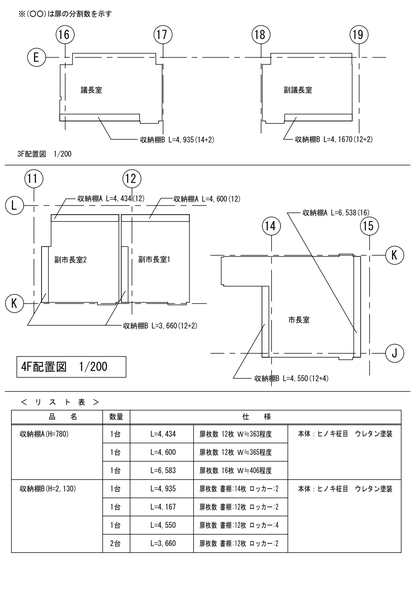

＜ リ ス ト 表 ＞

品 名	数量	仕 様		
収納棚A(H=780)	1台	L=4,434	扉枚数 12枚 W≒365程度	本体：ヒノキ目 ウレタン塗装
	1台	L=4,600	扉枚数 12枚 W≒365程度	
	1台	L=6,583	扉枚数 16枚 W≒406程度	
収納棚B(H=2,130)	1台	L=4,935	扉枚数 書棚:14枚 ロッカー:2	本体：ヒノキ目 ウレタン塗装
	1台	L=4,167	扉枚数 書棚:12枚 ロッカー:2	
	1台	L=4,550	扉枚数 書棚:12枚 ロッカー:4	
	2台	L=3,660	扉枚数 書棚:12枚 ロッカー:2	

08 収納棚A詳細図 1/30

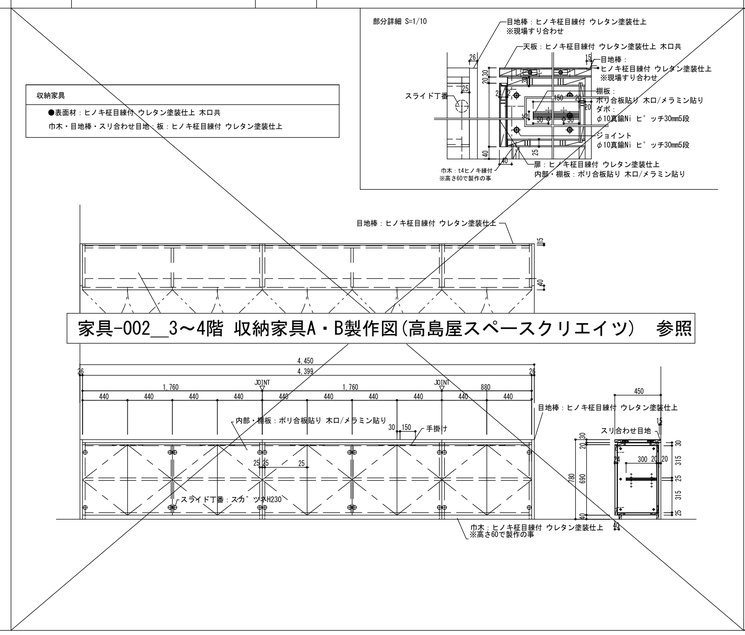

09 収納棚B詳細図 1/30

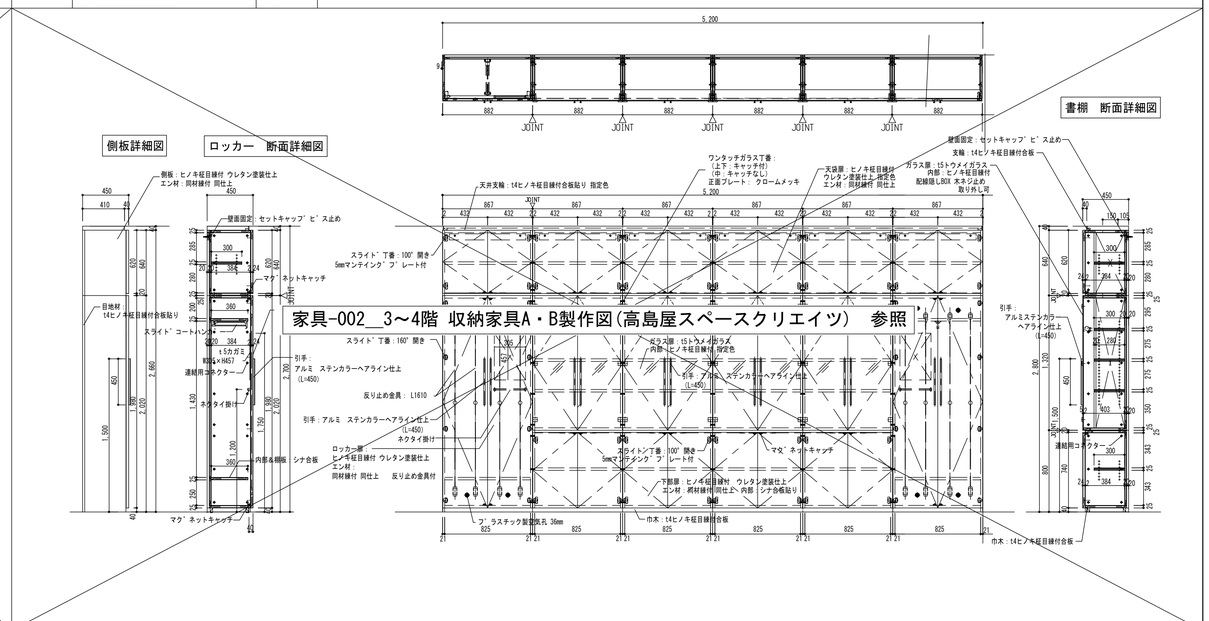

完成図 意-131

着工	平成 28年 6 25		
竣工	令和 元年 11 30		
監理			監理 日建・上田特定監理業務等共同企業体
施工			施工 大成・大旺新洋特定建設工事共同企業体

日建・上田特定設計委託業務共同企業体

高知市都市建設部公共建築課					
担当	担当	係長	課長補佐	副参事	課長

高知市新庁舎建設工事

家具図－２

意 １０－１５

NO. ０－１４０００４－Ｂ