01 機械基礎（屋上） 1/50 1/20

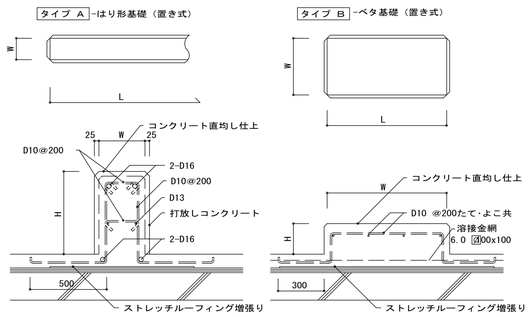

03 機械基礎（屋内） 1/50 1/20

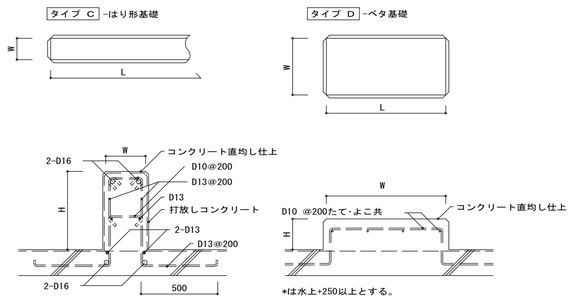

05 配管用オーバーブリッジ 1/50

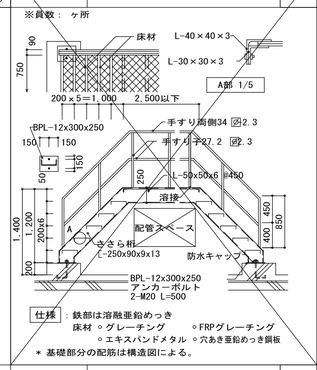

06 排水管点検口 1/10

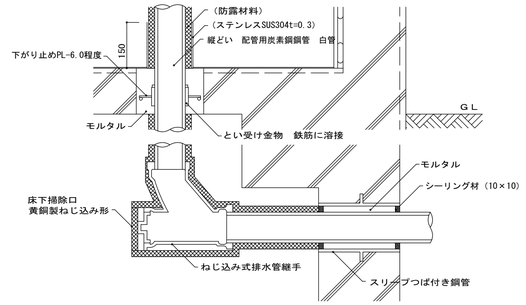

08 シャワー室 かまち (H=100) 1/10

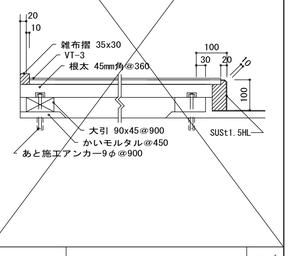

13 床−壁 1/10

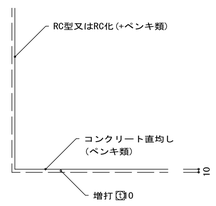

14 床−壁 1/10

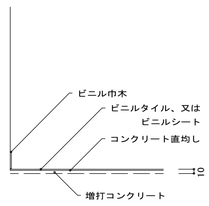

◦ 床面の不陸を樹脂入パテでしごき調整をする。

15 塗膜防水立上り 1/10

場所：WC他

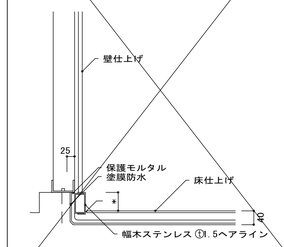

※は別図による

16 スラブ（防湿） 1/20

守衛所

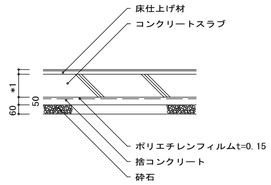

仕様：ポリエチレンフィルム継目の重ね幅は100mmとし端部とも粘着テープ張りとする。
＊ 1は構造図による。

17 外壁石張り（乾式工法）標準取付詳細（だぼピン付き） 1/5

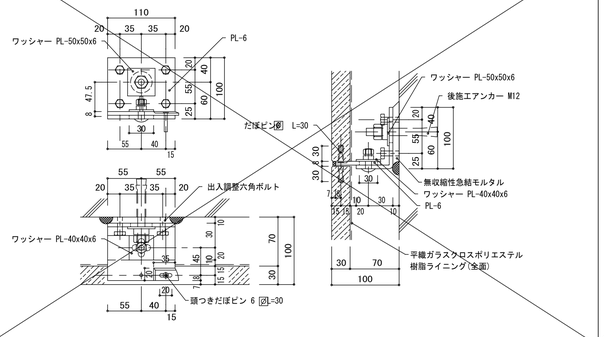

19 外壁打放し仕上げひび割れ誘発目地（断熱材打込の場合） 1/10

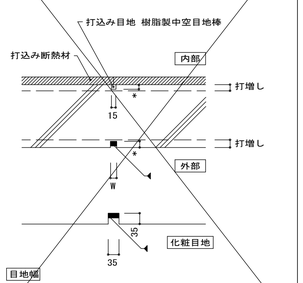

20 外壁打放し仕上げ打継ぎ目地 1/10

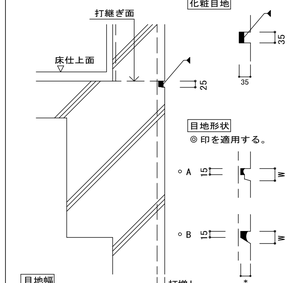

21 石材 1/5

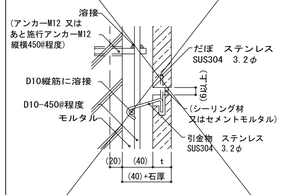

石の標準寸法0.8㎡以下・高さ10m以下の壁
外壁湿式工法（石厚40未満）

22 外壁押出成形セメント板（縦張り 腰壁取合い部） 1/5

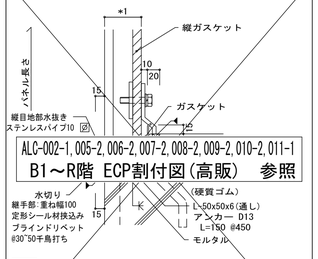

ALC-002-1, 005-2, 006-2, 007-2, 008-2, 009-2, 010-2, 011-1
B1～R階 ECP割付図（高販） 参照

仕様 ＊1は別図による。
水切りは◎印を適用する。
◦ ステンレス（ｔt=1.0 t=1.5）
◦ アルミニウム t=2.0

23 木製幅木 1/5

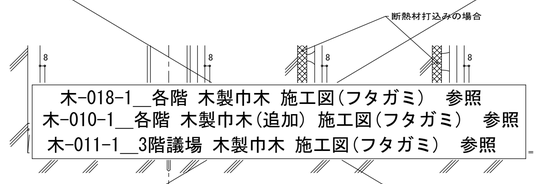

木-018-1_各階 木製巾木 施工図（フタガミ） 参照
木-010-1_各階 木製巾木（追加） 施工図（フタガミ） 参照
木-011-1_3階議場 木製巾木 施工図（フタガミ） 参照

*高知県産ヒノキ UCとする。

25 外壁石張り（乾式工法）幅木部納まり詳細 1/5

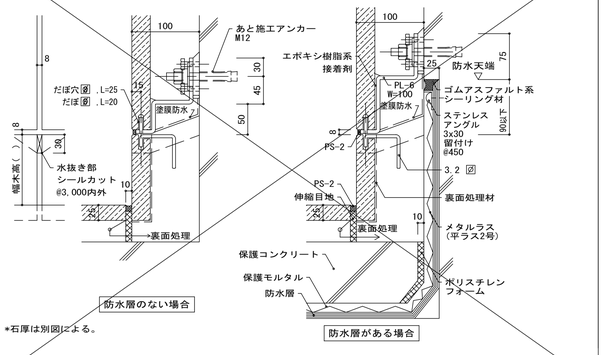

27 路面標識

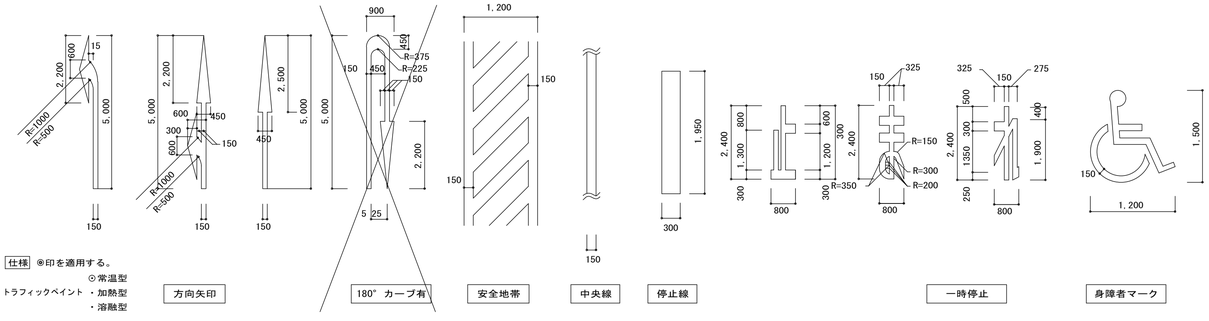

仕様 ◎印を適用する。
トラフィックペイント ⊙常温型 ・加熱型 ・溶融型

31 6F サーバー室 機械基礎立上り詳細 1/10

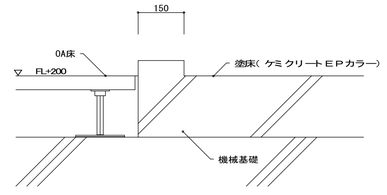

※排水は空調設備工事

着工	平成 28年 6月25		
竣工	令和 元年 11月30		
監理			監理 日建・上田特定監理業務等共同企業体
施工			施工 大成・大旺新洋特定建設工事共同企業体

完成図 意-118

日建・上田特定設計委託業務共同企業体

高知市都市建設部公共建築課					
担当	担当	係長	課長補佐	副参事	課長

高知市新庁舎建設工事

部分詳細図−2

意 10−2

NO. 0−140004−B