01 家具配置図３Ｆ 1/200

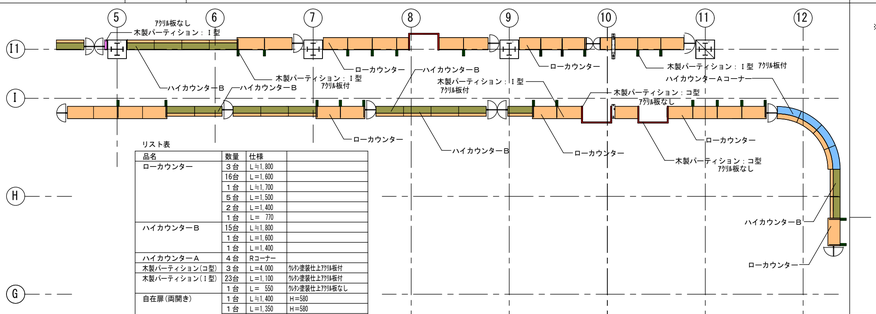

リスト表

品名	数量	仕様	
ローカウンター	3台	L=1,800	
	16台	L=1,600	
	1台	L=1,700	
	5台	L=1,500	
	2台	L=1,400	
	1台	L=770	
ハイカウンターＢ	15台	L=1,800	
	1台	L=1,600	
	1台	L=1,400	
ハイカウンターＡ	4台	Rコーナー	
木製パーティション(コ型)	3台	L=4,000	ウレタン塗装仕上アクリル板付
木製パーティション(Ｉ型)	23台	L=1,100	ウレタン塗装仕上アクリル板付
	1台	L= 550	ウレタン塗装仕上アクリル板なし
自在扉(両開き)	1台	L=1,400	H=580
	1台	L=1,350	H=580
	1台	L= 840	H=580
自在扉(片開き)	8台	L= 720	H=580

※家具の据え付け状態、使用勝手、意匠性、安全性、その他の検討を行い、ジョイント部を含めた一組について、
それぞれモックアップ製作を行う。(ローカウンター・ハイカウンターA・B)

リスト表

品名	数量	仕様	
ローカウンター	5台	L=1,800	
	18台	L=1,640	
	1台	L=1,031	
	2台	Rコーナー	
ハイカウンターＢ	33台	L≒1,800	
	2台	L≒1,400	
	1台	L=1,100	
	2台	L= 950	
	2台	L= 700	
ハイカウンターＡ	2台	Rコーナー	
木製パーティション(L型)	4台	L=2,200	ウレタン塗装仕上アクリル板付
木製パーティション(Ｉ型)	27台	L=1,100	ウレタン塗装仕上アクリル板付
	3台	L= 650	ウレタン塗装仕上アクリル板なし
	2台	L= 400	ウレタン塗装仕上アクリル板なし
自在扉(両開き)	6台	L=1,440	H=580
	3台	L≒1,300	H=580
自在扉(片開き)	9台	L≒ 700	H=580

01 家具配置図２Ｆ 1/200

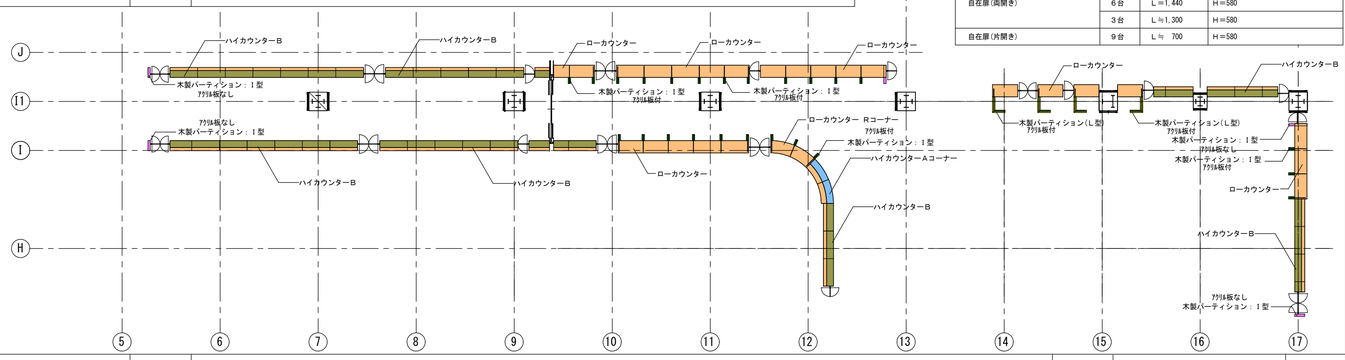

02 家具配置図１Ｆ 1/200

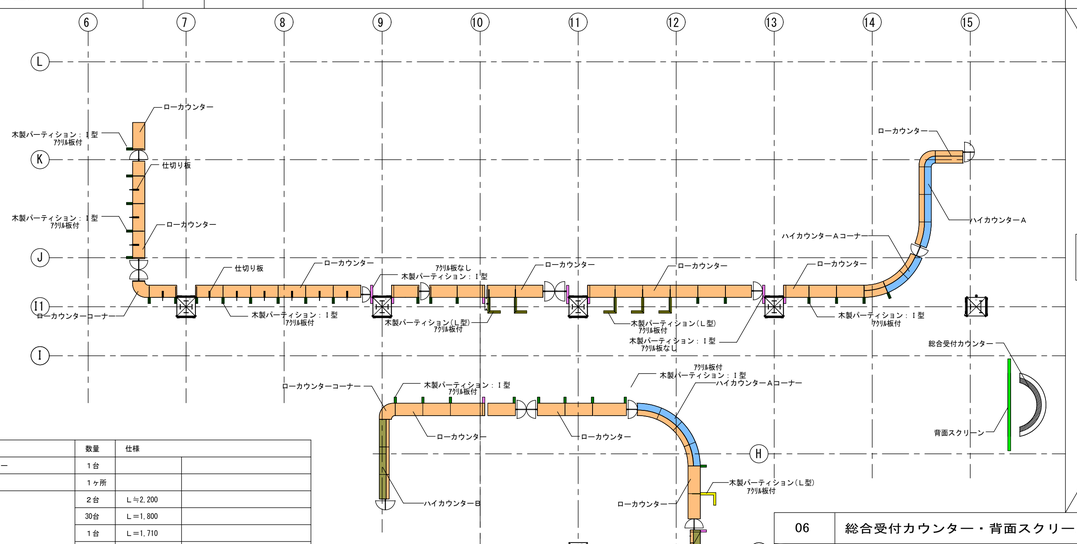

リスト表

品名	数量	仕様	
総合受付カウンター	1台		
背面スクリーン	1ヶ所		
ローカウンター	2台	L≒2,200	
	30台	L=1,800	
	1台	L=1,710	
	2台	L≒1,650	
	1台	L= 970	
	3台	Rコーナー	
仕切り板	10台	L= 450	H=450 ヒノキ集成材 t40
ハイカウンターＡ	2台	L=1,800	
	8台	Rコーナー	
ハイカウンターＢ	6台	L=1,800	
	1台	L=1,600	
	1台	L= 765	
木製パーティション(L型)	6台	L=2,000	ウレタン塗装仕上アクリル板付
木製パーティション(Ｉ型)	30台	L=1,800	ウレタン塗装仕上アクリル板付
	2台	L=1,200	ウレタン塗装仕上アクリル板なし
	6台	L= 400	ウレタン塗装仕上アクリル板なし
自在扉(両開き)	3台	L=1,440	H=580
	1台	L=1,540	H=580
自在扉(片開き)	9台	L≒ 700	H=580

03 ローカウンター 1/30

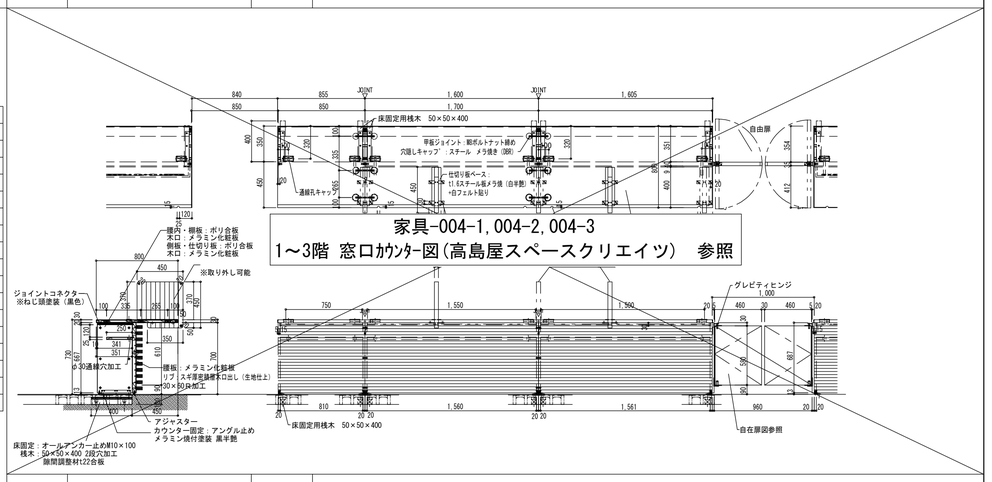

家具-004-1, 004-2, 004-3
1～3階 窓口ｶｳﾝﾀｰ図(高島屋スペースクリエイツ) 参照

04 ハイカウンター 1/30

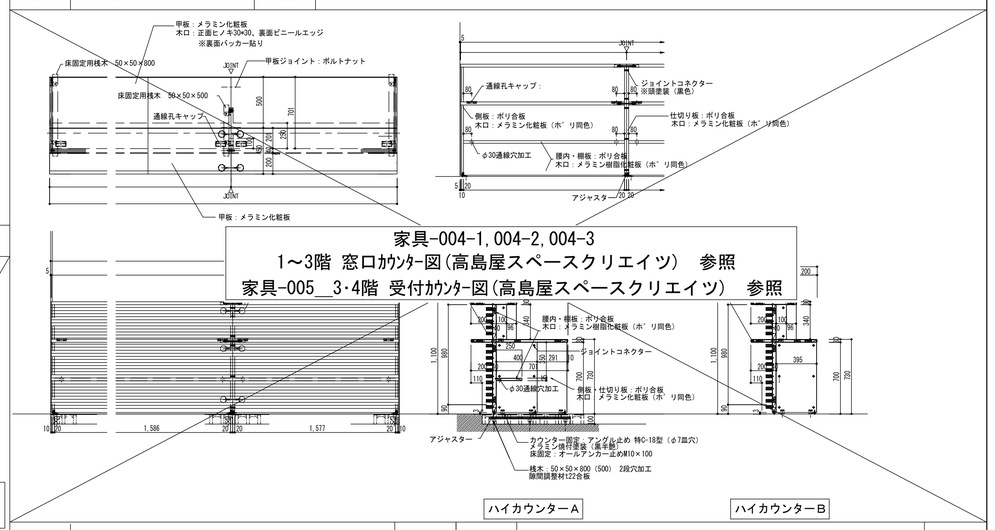

家具-004-1, 004-2, 004-3
1～3階 窓口ｶｳﾝﾀｰ図(高島屋スペースクリエイツ) 参照
家具-005__3･4階 受付ｶｳﾝﾀｰ図(高島屋スペースクリエイツ) 参照

05 自在扉詳細図 1/10

家具-004-1, 004-2, 004-3
1～3階 窓口ｶｳﾝﾀｰ図(高島屋スペースクリエイツ) 参照

06 仕切り板 1/10

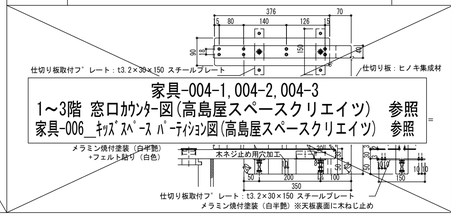

家具-004-1, 004-2, 004-3
1～3階 窓口ｶｳﾝﾀｰ図(高島屋スペースクリエイツ) 参照
家具-006__ｷｯﾁﾝｽﾍﾟｰｽ ﾊﾟｰﾃｨｼｮﾝ図(高島屋スペースクリエイツ) 参照

07 床固定詳細図 1/10

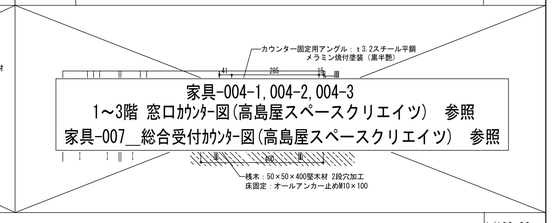

家具-004-1, 004-2, 004-3
1～3階 窓口ｶｳﾝﾀｰ図(高島屋スペースクリエイツ) 参照
家具-007__総合受付ｶｳﾝﾀｰ図(高島屋スペースクリエイツ) 参照

06 総合受付カウンター・背面スクリーン図 1/100,30

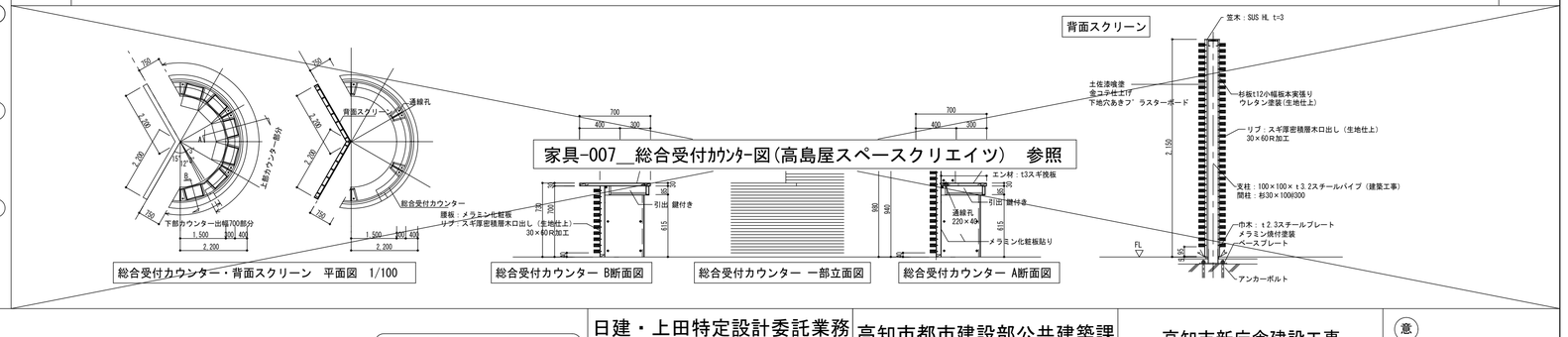

家具-007__総合受付ｶｳﾝﾀｰ図(高島屋スペースクリエイツ) 参照

総合受付カウンター・背面スクリーン 平面図 1/100 | 総合受付カウンター B断面図 | 総合受付カウンター 一部立面図 | 総合受付カウンター A断面図

着工	平成 28年 6 25		
竣工	令和 元年 11 30		
監理			監理 日建・上田特定監理業務等共同企業体
施工			施工 大成・大旺新洋特定建設工事共同企業体

完成図 意-130

日建・上田特定設計委託業務共同企業体

高知市都市建設部公共建築課					
担当	担当	係長	課長補佐	副参事	課長

高知市新庁舎建設工事

家具図－１

意 １０－１４

NO. ０－１４０００４－Ｂ