P-27

SIGN TITLE	情報ボード	SIGN TYPE	壁付
SCALE	1/20	QUANTITY	TOTAL 1

MATERIALS
1. スチール複合板 t=5.0mm インクジェット 出力シート 巻込貼

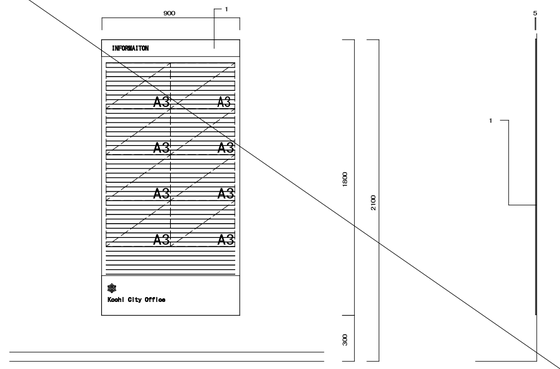

P-28

SIGN TITLE	誘導サイン-Type A	SIGN TYPE	壁付
SCALE	1/10	QUANTITY	TOTAL 5

MATERIALS
1. アクリル t=5.0mm インクジェット 出力シート 貼

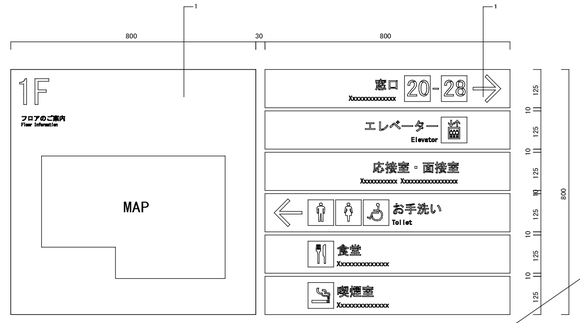

P-29

SIGN TITLE	誘導サイン-Type B	SIGN TYPE	壁付
SCALE	1/10	QUANTITY	TOTAL 6

MATERIALS
1. アクリル t=5.0mm インクジェット 出力シート 貼

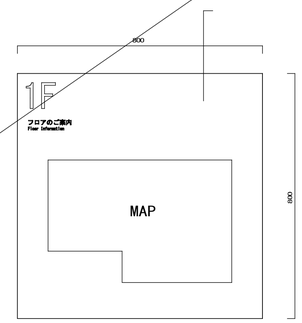

P-30

SIGN TITLE	ショップサイン	SIGN TYPE	扉シート 貼
SCALE	1/10	QUANTITY	TOTAL 5

MATERIALS
1.

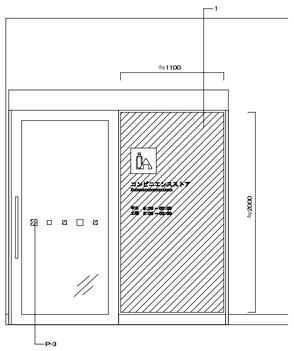

P-31

SIGN TITLE	記載カウンターサイン	SIGN TYPE	カウンター付
SCALE	1/30	QUANTITY	TOTAL 8

MATERIALS
1. スチール複合板 t=5.0mm インクジェット 出力シート 巻込貼
2. マグネットシート インクジェット 出力(各月・日にち・曜日 1セット)
3. カードケース: 塩ビ(PET)t=2.0mm(カード)ケース加工 マグネット 脱着式
   裏面 目隠シート ペタ貼 内部開封出力可変対応A4サイズ
4. 申請用紙見出し: 塩ビPET t=2.0mm加工 周辺(有)加工 一部インクジェット 出力シート 貼

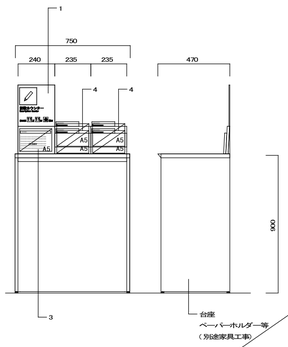

サイン-001　サイン製作図(高松ホットスタンプ)　参照

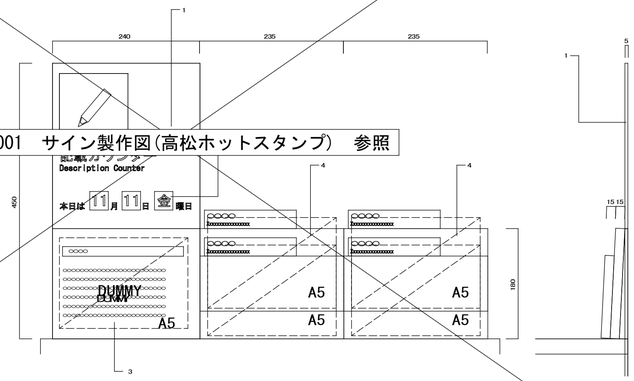

P-32

SIGN TITLE	展示パネル	SIGN TYPE	自立
SCALE	1/20	QUANTITY	TOTAL 5

MATERIALS
1. スチール複合板 t=5.0mm パネル加工 インクジェット 出力シート 貼(折りたたみ式)
2. ベース アジャスターセット

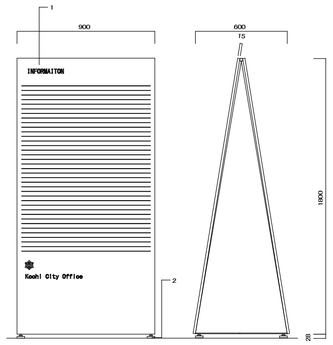

P-33

SIGN TITLE	屋内スタンド	SIGN TYPE	可動スタンド
SCALE	1/15	QUANTITY	TOTAL 5

MATERIALS
1. 表示面: スチール複合板 t=3.0mm ウレタン焼付塗装仕上 文字: 塩ビシート 切文字貼
   小口: スチールフレーム加工 ウレタン焼付塗装仕上
2. ベースプレート: スチール加工 ウレタン焼付 底部 アジャスター取付
3. カードケース: 塩ビ(PET)t=2.0mmカード ケース加工 マグネット 脱着式
   裏面 目隠シート ペタ貼 ベース同等色 内部開封出力可変対応A3縦サイズ (表裏両面取付)

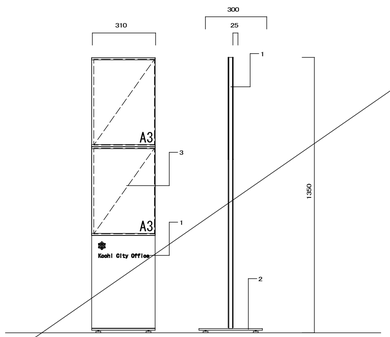

着工	平成 28年 6 25	. .	
竣工	令和 元年 11 30	. .	
監理		. .	監理 日建・上田特定監理業務等共同企業体
		. .	
施工		. .	施工 大成・大旺新洋特定建設工事共同企業体
		. .	

完成図　意-180

日建・上田特定設計委託業務共同企業体

高知市都市建設部公共建築課					
担当	担当	係長	課長補佐	副参事	課長

高知市新庁舎建設工事

サイン意匠図－５

意 １３ －14

NO. ０－１４０００４－Ｂ