01	Ⅱ工区山留計画図	1/150

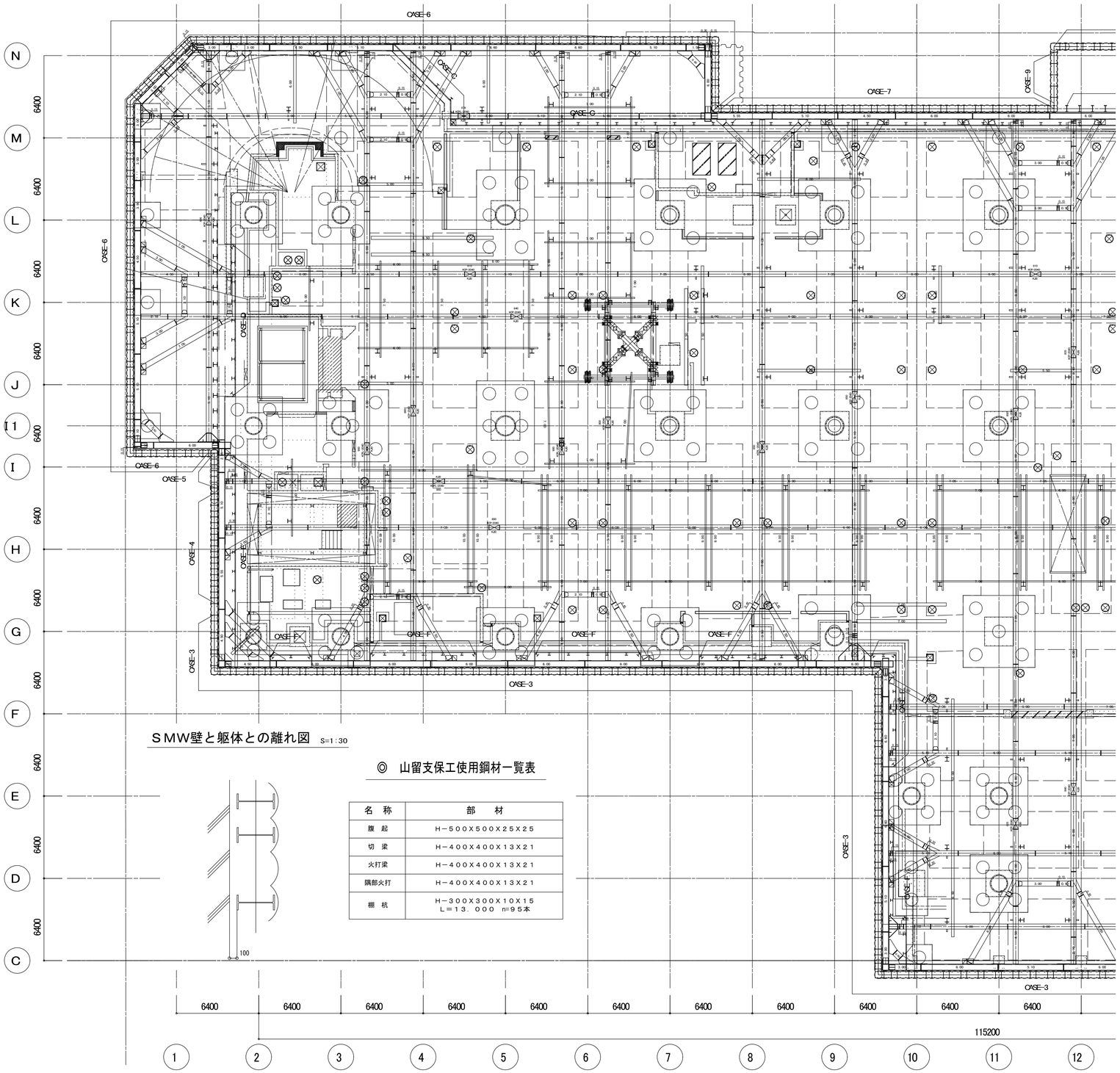

西工区山留平面図 S=1:175

◎ オイルタンク部 親杭横矢板 計画

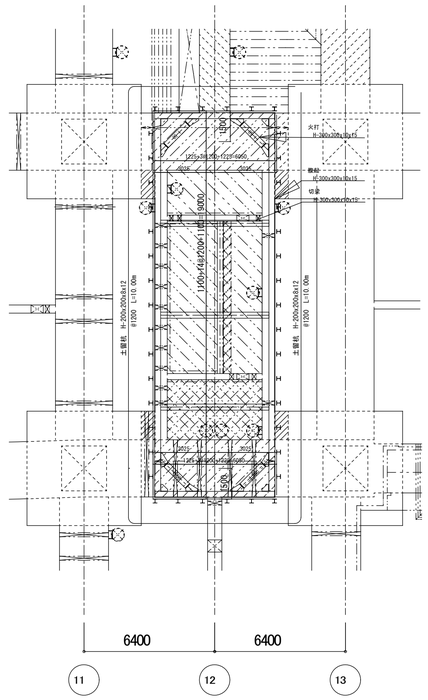

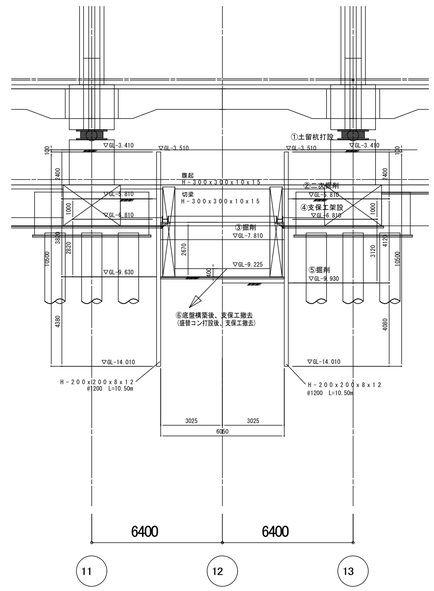

SMW壁と躯体との離れ図 S=1:30

◎ 山留支保工使用鋼材一覧表

名　称	部　　材
腹　起	H－500X500X25X25
切　梁	H－400X400X13X21
火打梁	H－400X400X13X21
隅部火打	H－400X400X13X21
棚　杭	H－300X300X10X15 L＝13．000　n=95本

◎ 土留壁（SMW）一覧表

ECO－MW連続壁　ソイル・応力材数量表

CASE	削孔径 (mm)	削孔長 (m)	施工延長 (m)	施工面積 (m2)	応　力　材	芯材長 (m)	ピッチ (mm)	本数 (本)	芯材天端 (m)
1	600	15．50	29．925	463．838	H-500x200x10x16	12．5	450	66	SGL-0．50
1a	600	16．00	46．800	748．800	H-500x200x10x16	12．5	450	104	SGL-0．50
2	600	15．50	38．310	593．805	H-500x200x10x16	12．5	675	56	SGL-0．50
3	600	15．50	121．335	1880．693	H-500x200x10x16	12．0	675	181	SGL-0．50
4	600	15．00	9．000	135．000	H-500x200x10x16	13．0	450	20	SGL-1．00
5	650	17．50	2．700	47．250	H-488x300x11x18	16．5	450	7	SGL-1．00
6	600	15．50	86．756	1344．718	H-500x200x10x16	12．5	675	130	SGL-0．50
7	600	15．50	61．450	952．475	H-500x200x10x16	12．0	675	92	SGL-1．00
8	600	16．00	21．000	336．000	H-500x200x10x16	12．5	675	31	SGL-0．50
9	600	16．00	9．650	154．400	H-500x200x10x16	9．0	900	10	SGL-0．50
10	600	9．00	14．150	127．350	H-350x175x 7x11	8．0	900	16	SGL-0．50
合　計			441．076	6784．328				713	

親杭　数量表

CASE	削孔径 (mm)	削孔長 (m)	削孔延長 (m)	応　力　材	芯材長 (m)	ピッチ (mm)	本数 (本)	芯材天端 (m)
11	600	12．00	240．000	H-500x200x10x16	12．0	1000	20	SGL-1．00

着工	平成 28年 6 25		
竣工	令和 元年 11 30		
監理			監理　日建・上田特定監理業務等共同企業体
施工			施工　大成・大旺新洋特定建設工事共同企業体

完成図　意-194

日建・上田特定設計委託業務共同企業体

高知市都市建設部公共建築課					
担当	担当	係長	課長補佐	副参事	課長

高知市新庁舎建設工事

西工区山留計画図（参考）

意 17－3

NO. 0－140004－B