01 手すりA(吹抜け部-A)

1/20 1/5

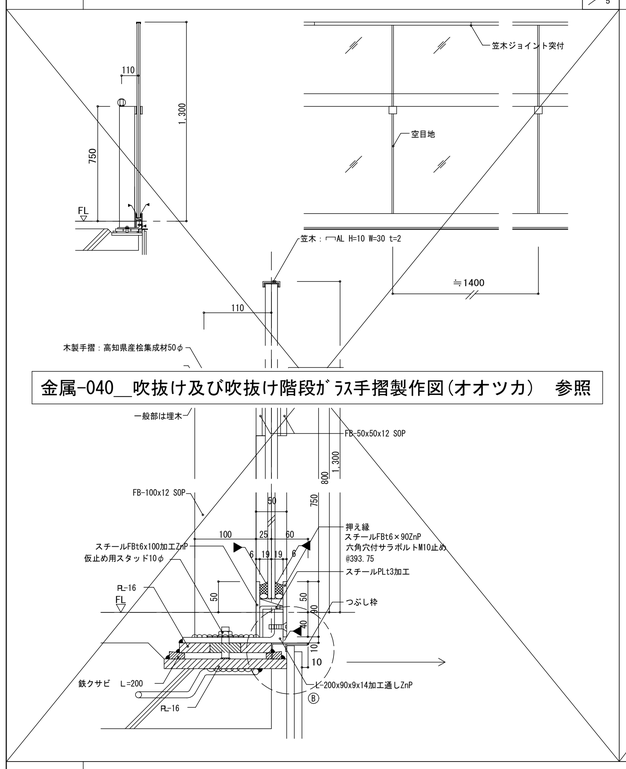

03 手すりB(吹抜け部-B)

1/20

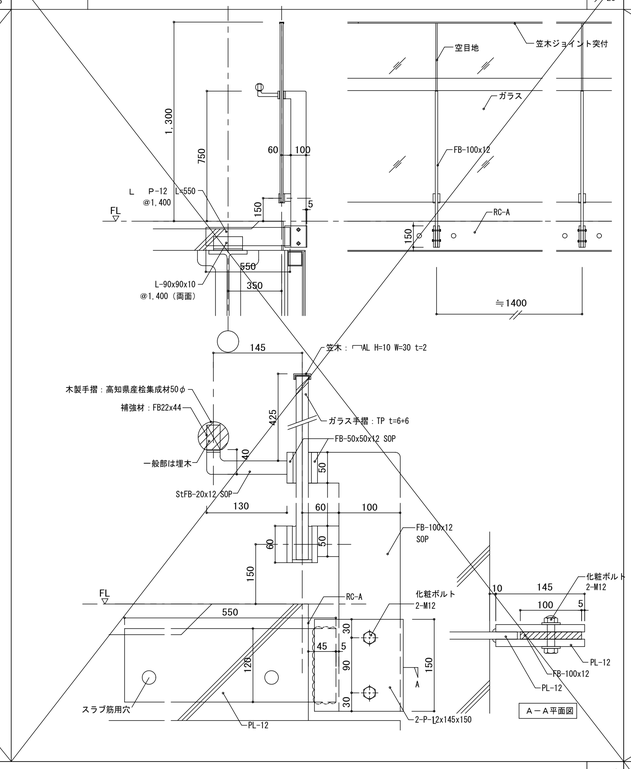

05 吹抜け廻り木ルーバー

1/20 1/5

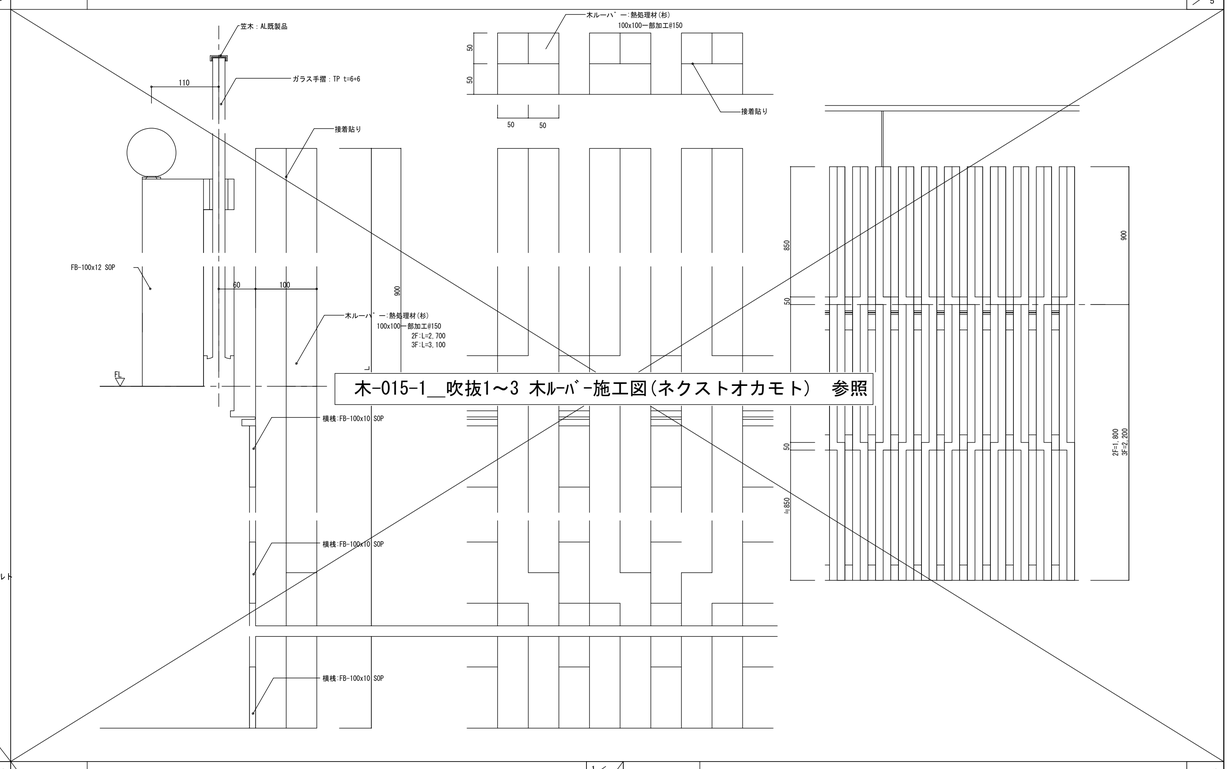

17 ガーゴイル詳細図

1/30

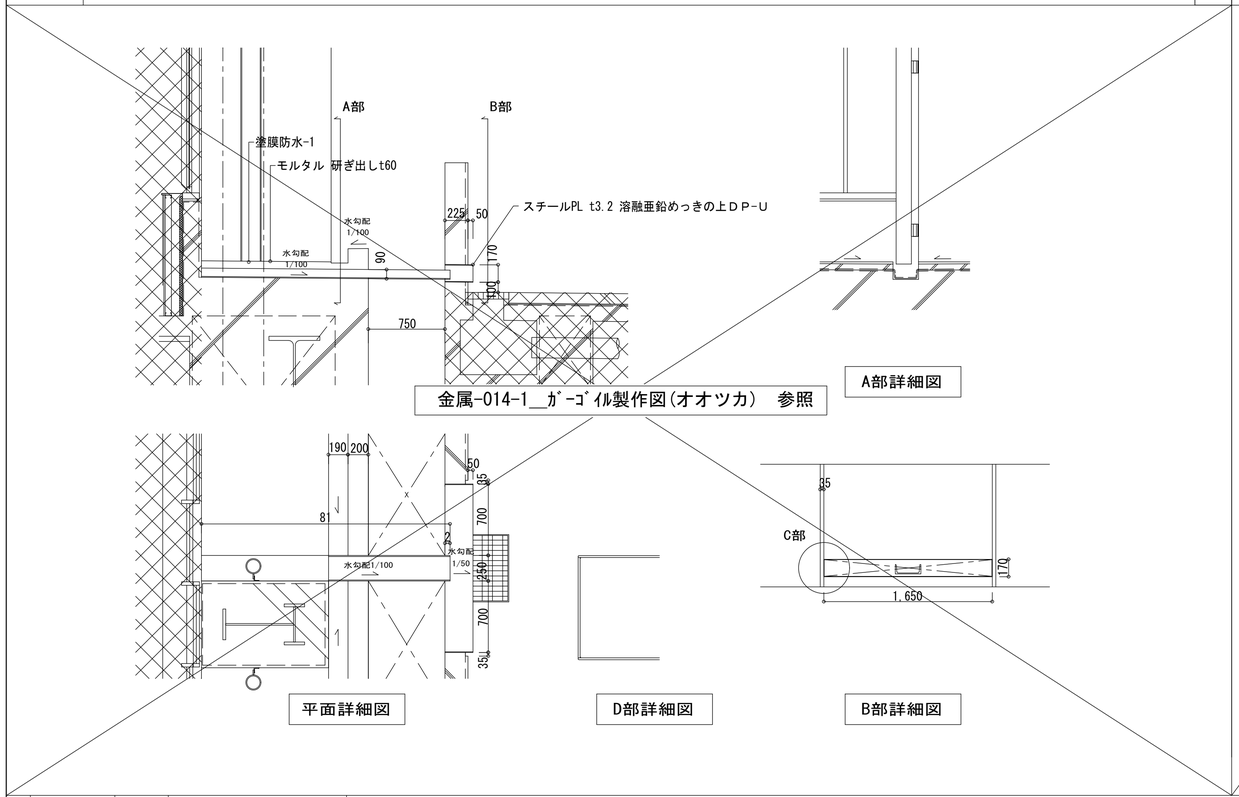

21 オイルタンク 床搬入口プレコン詳細図

1/100.05 1/10.5

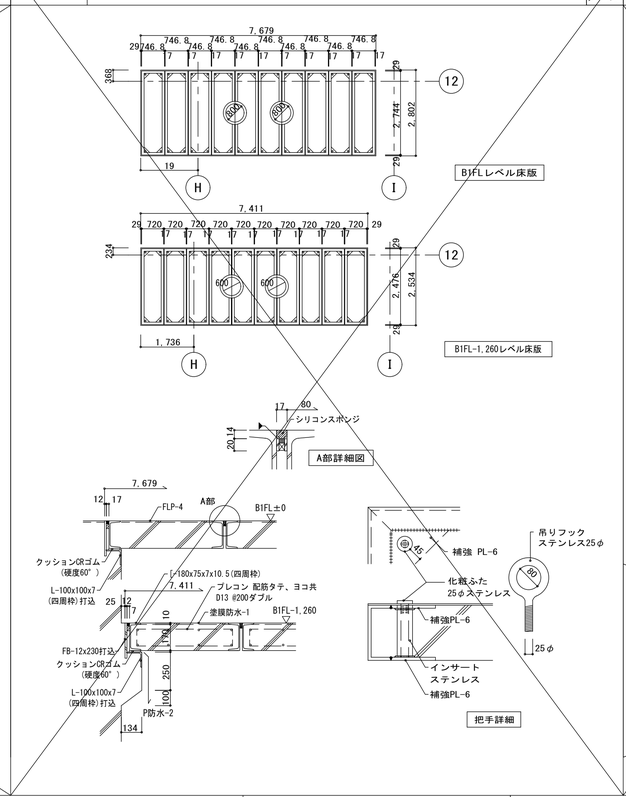

23 屋内埋設オイルタンク詳細(参考)

・躯体図は意7-8,7-11参照

1/50

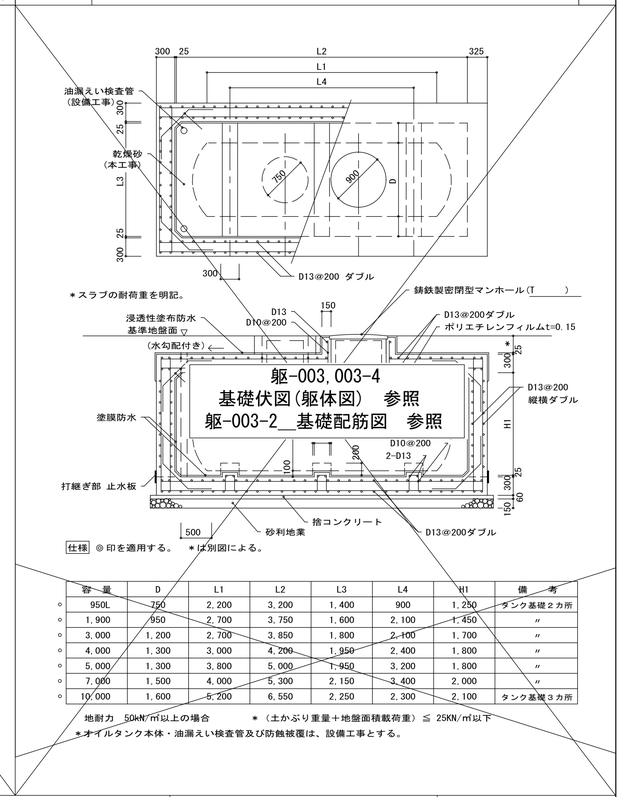

容量	D	L1	L2	L3	L4	H1	備考
◎ 950L	750	2,200	3,200	1,400	900	1,250	タンク基礎２カ所
◎ 1,900	950	2,700	3,750	1,600	2,100	1,450	〃
◎ 3,000	1,200	2,700	3,850	1,800	2,100	1,700	〃
◎ 4,000	1,300	3,000	4,200	1,950	2,400	1,800	〃
◎ 5,000	1,300	3,800	5,000	1,950	3,200	1,800	〃
◎ 7,000	1,500	4,000	5,300	2,150	3,400	2,000	〃
◎ 10,000	1,600	5,200	6,550	2,250	2,300	2,100	タンク基礎３カ所

地耐力　50kN/㎡以上の場合　　＊（土かぶり重量＋地盤面積載荷重）≦ 25KN/㎡以下

＊オイルタンク本体・油漏えい検査管及び防蝕被覆は、設備工事とする。

着工	平成 28年 6 25		
竣工	令和 元年 11 30		
監理			監理　日建・上田特定監理業務等共同企業体
施工			施工　大成・大旺新洋特定建設工事共同企業体

完成図　意-127

日建・上田特定設計委託業務共同企業体

高知市都市建設部公共建築課					
担当	担当	係長	課長補佐	副参事	課長

高知市新庁舎建設工事

部分詳細図－１１

意 １０－１１

NO. ０－１４０００４－Ｂ