01 地下外壁貫通口 1/10

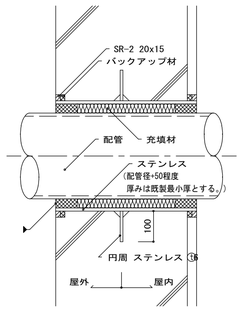

※150φ 50ヶ所、300φ 15ヶ所を見込む事とする。

02 床配管貫通部 1/10

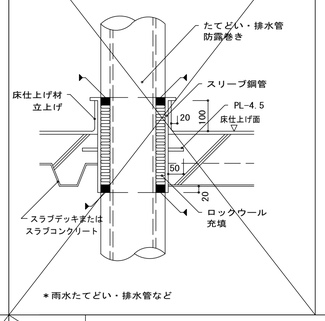

＊雨水たてどい・排水管など

03 湧水マット 1/100 1/20

・( )内寸法は雨水経路の場合を示す

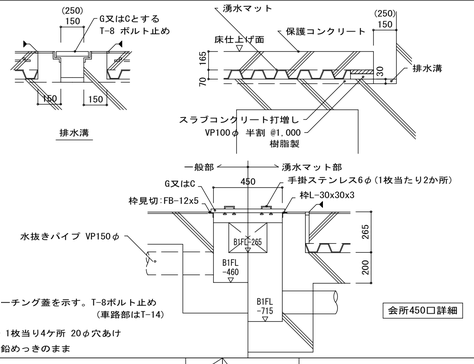

G:スチールグレーチング蓋を示す。T-8ボルト止め
(車路部はT-14)

C:CPL-t3 L=600 1枚当り4ヶ所 20φ穴あけ

・鉄部は溶融亜鉛めっきのまま

会所450□詳細

05 地中梁内止水及び水抜き 1/50

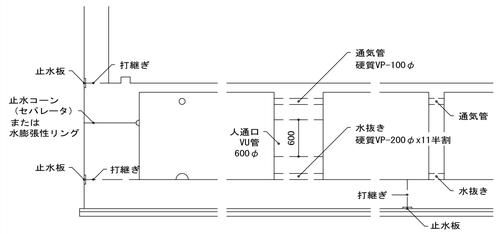

注 地中梁の水抜きの位置は別図による。(通気管は水抜きの上部とする。)
水抜き及び通気管は地中梁の配筋と干渉しないようにする。
防水仕様・防水範囲は二重ピット平面図中に明記する。

07 地下外壁周り床排水溝 1/30

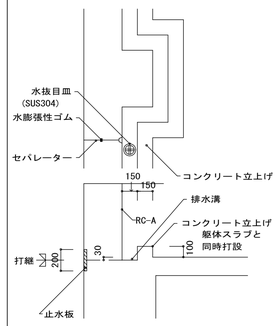

仕様 止水板は鉄板芯入り非加硫ブチルゴム成型品

08 地下外壁2重壁 1/10

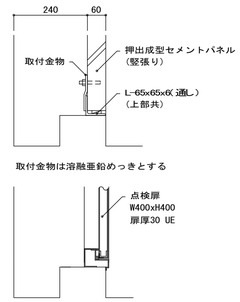

取付金物は溶融亜鉛めっきとする

09 土間コン取合部 1/20

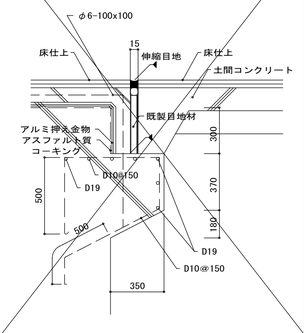

10 踏掛床版 (小舗石舗装部) 1/20

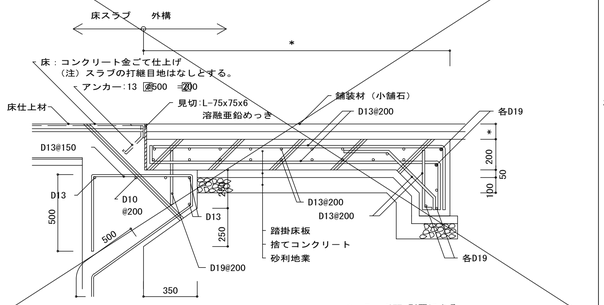

＊:5m以下 別図による

12 2重スラブ(内防水あり) 1/30

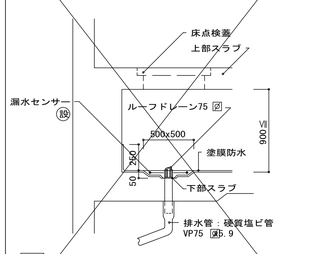

仕様
1. 工事用の開口、コンクリート不良個所は入念にコンクリートを充填すること。
2. 塗膜防水:

13 タラップ(南側屋外機置場) 1/50 1/20

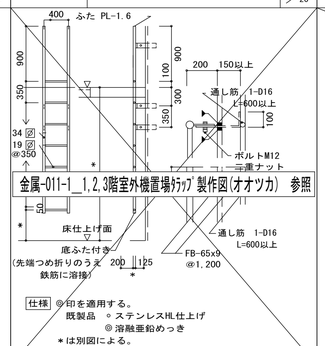

金属-011-1_1,2,3階室外機置場ﾀﾗｯﾌﾟ製作図(オオツカ) 参照

仕様 ◎印を適用する。
既製品 ◦ステンレスHL仕上げ
◎溶融亜鉛めっき
＊は別図による。

14 タラップB 1/50

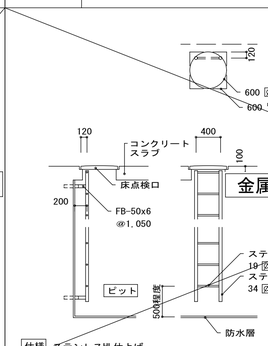

仕様 ステンレスHL仕上げ

可動タラップ 1/50

・図中記号:TK
(PIT階平面図に指示)

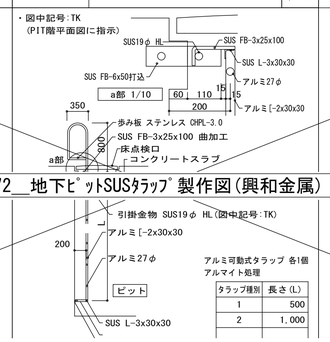

金属-072_地下ﾋﾟｯﾄSUSﾀﾗｯﾌﾟ製作図(興和金属) 参照

アルミ可動式タラップ 各1個
アルマイト処理

タラップ種別	長さ(L)
1	500
2	1,000

タラップD 1/50

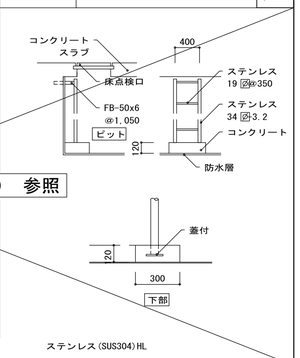

ステンレス(SUS304)HL

17 スラブ(防湿) 1/20

守衛所

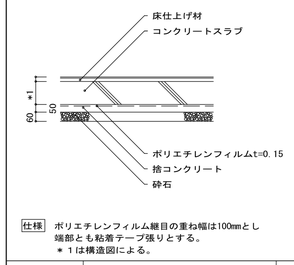

仕様 ポリエチレンフィルム継目の重ね幅は100mmとし
端部とも粘着テープ張りとする。
＊1は構造図による。

18 床コンクリート直均し仕上げ 床コンクリート直均し仕上げの上塗り床等 1/5

公17 1-01-3

19 ﾌﾛｰﾘﾝｸﾞ・木軸嵩上げ 1/10

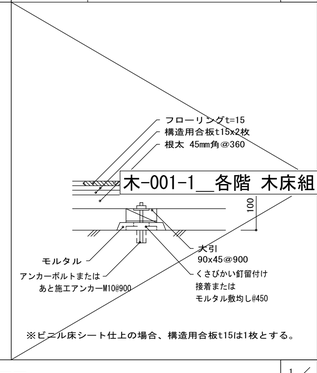

木-001-1_各階 木床組 施工図(フタガミ) 参照

※ビニル床シート仕上の場合、構造用合板t15は1枚とする。

20 ﾌﾛｰﾘﾝｸﾞ・木軸嵩上げ 1/10

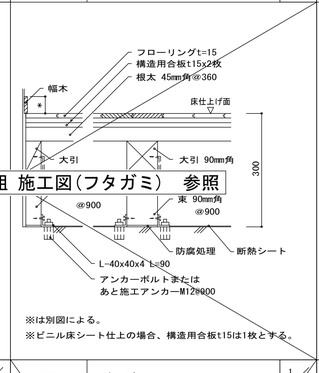

※は別図による。
※ビニル床シート仕上の場合、構造用合板t15は1枚とする。

21 タラップC(ステンレス製) 1/20

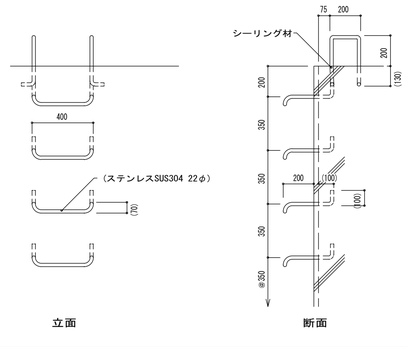

23 くつふきマット(排水付き) 1/10 1/5

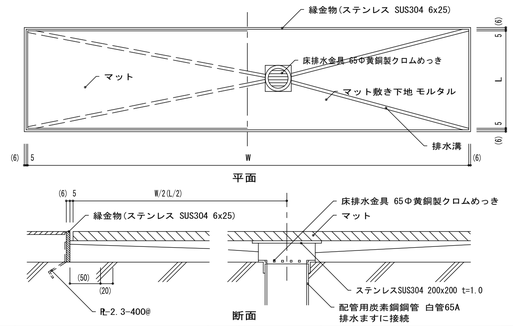

25 フリーアクセスフロア 1/30

・200<H≦500の場合

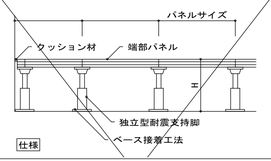

仕様

内装-001_1~6階 ﾌﾘｰｱｸｾｽﾌﾛｱｰ製作図(菱光建材) 参照

ものとする。
2. ベース接着工法における接着強度は、被着面となる当該床仕上材について確認されたものとする。
3. 端部パネルはアルミダイキャスト製パネルの場合はパネルカット、その他の場合は製造者の仕様による。ただし耐荷重性能に支障が無いものとし、
パネルカットの場合、安全・防塵処理を行う。
4. 1階部分は、スラブ面に断熱シート

26 フリーアクセスフロア下部防火区画 1/5

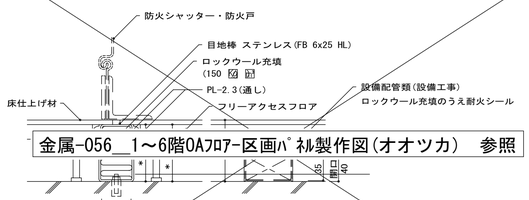

金属-056_1~6階OAﾌﾛｱｰ区画ﾊﾟﾈﾙ製作図(オオツカ) 参照

仕様 ＊は別図による。

28 床-壁 1/10

・地下出入口スロープ

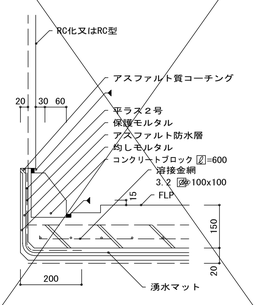

29 定礎 1/20

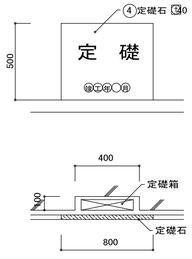

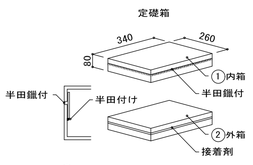

仕様
①内箱:銅板 ②0半田鏝付け
②外箱:ステンレス ②0(SUS304)HL
③定礎銘板
銅板 ③0x200x300彫込文字
(収納用の他に式典披露用として
準備し、合計2枚とする。)
④定礎石 ◎印を適用する。
◎花こう岩 本磨き(彫込文字)石種:G1
○花こう岩 J&P (〃)
○大理石 本磨き( )

＊は別図による。

※ 1ヶ所

31 モルタル研ぎ出し床

・施工性、意匠性、安全性(滑転倒対策・つまづき対策)その他の検討を行い、1㎡程度のカラーサンプルを適宜提出する。
・カラーコンクリートは白色に近いものから黒色に近いものまでの明暗差を、また色相についても赤系・茶系・青系緑系・ベージュ系・モノクローム系などの色幅を、各々求めることが期待とする。いずれも今回工事に適した顔料等を用い、褐色性の少ないものを用いる。骨材も同様に明暗差と色幅を求めるものとする。
・骨材は南国砂利とする。(高知県産)
・カラーコンクリートの研磨は、濡れても滑りにくい程度とする。
併せて全面に防汚加工を施す。

32 モルタル研ぎ出し 1/10

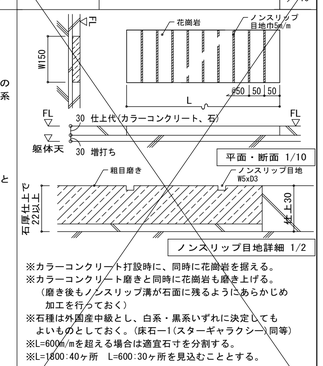

※カラーコンクリート打設時に、同時に花崗岩を据える。
※カラーコンクリート磨きと同時に花崗岩も磨き上げる。
(磨き後もノンスリップ溝が石面に残るようにあらかじめ加工を行っておく)
※石種は外国産中級とし、白系・黒系いずれに決定してもよいものとしておく。(床石ー1(スターギャラクシー)同等)
※L=600㎜/mを超える場合は適宜石寸を分割する。
※L=1600:40ヶ所 L=600:30ヶ所を見込むこととする。

着工	平成 28年 6 25		
竣工	令和 元年 11 30		
監理			監理 日建・上田特定監理業務等共同企業体
施工			施工 大成・大旺新洋特定建設工事共同企業体

完成図 意-119

日建・上田特定設計委託業務共同企業体

高知市都市建設部公共建築課

担当	担当	係長	課長補佐	副参事	課長

高知市新庁舎建設工事

部分詳細図ー3

意 10－3

NO. 0－140004－B