| 01 | 地階東側階段廻り詳細図 | 1/100 |
|---|---|---|

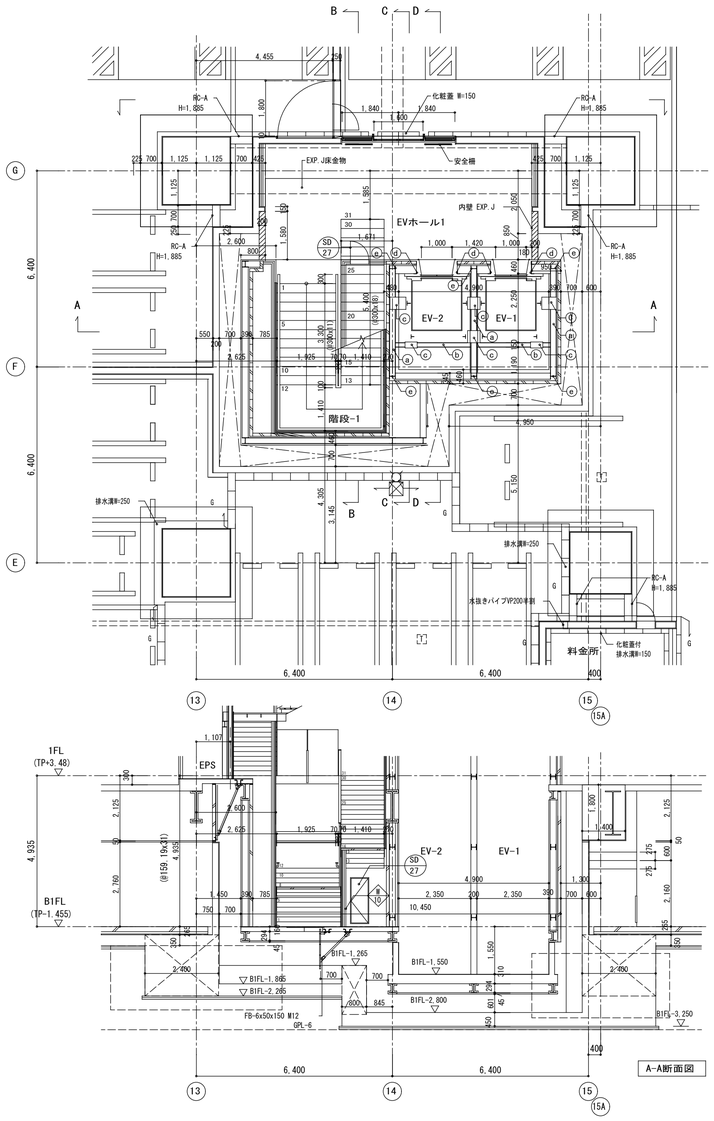


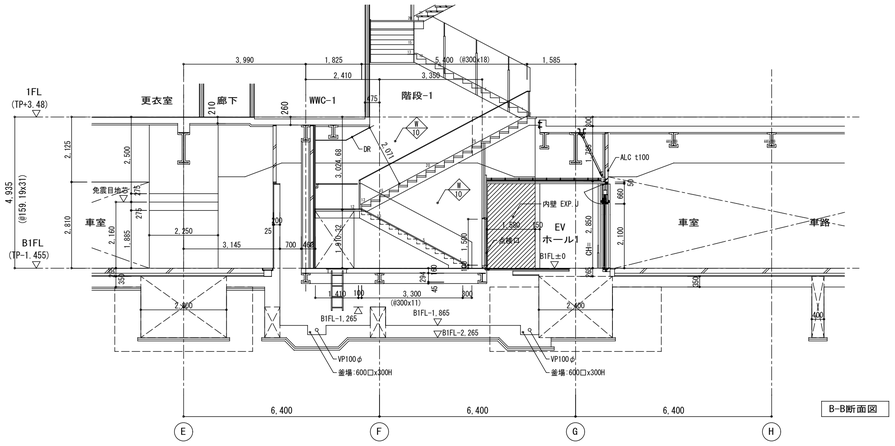


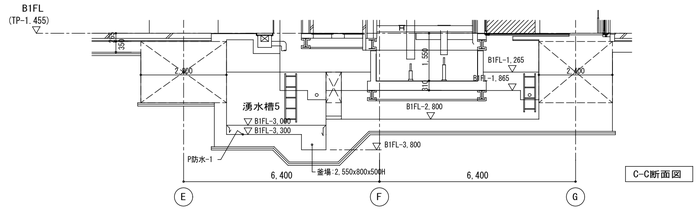


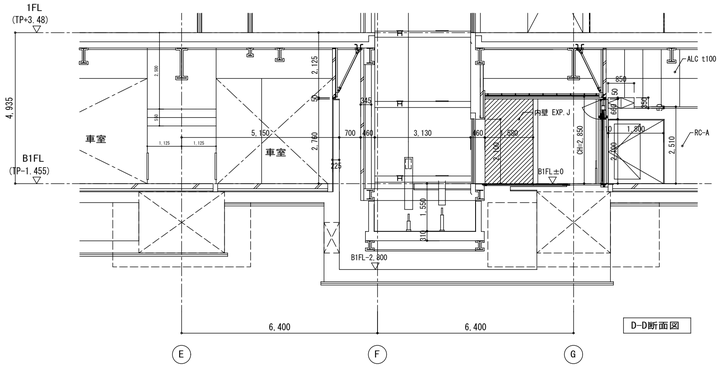


| 02 | 自動ドア廻り詳細図 | 1/20 |
|---|---|---|

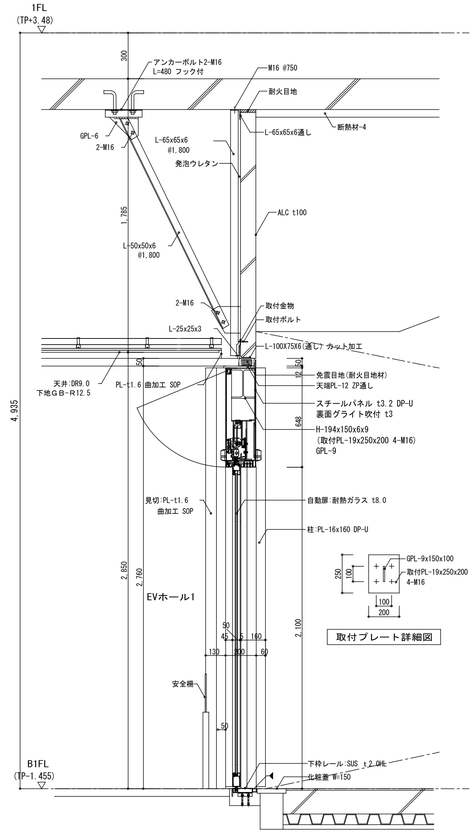


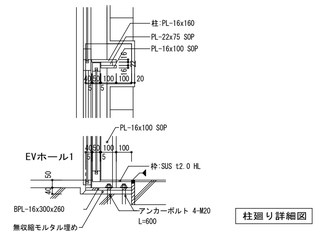


・化粧蓋はカネソウ(株)
カラー舗装用溝蓋
タイル用 SEM(P=10)
同等品程度

| 03 | EVホール1展開図 | 1/100 |
|---|---|---|

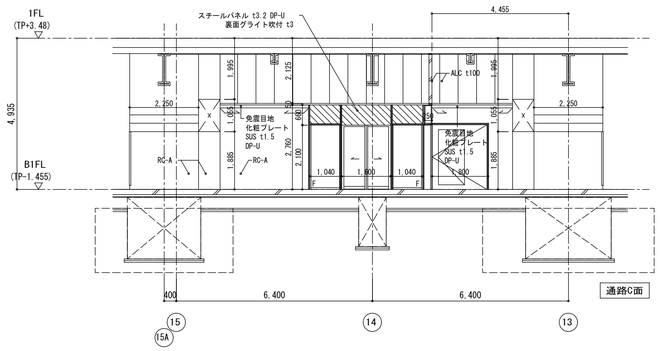


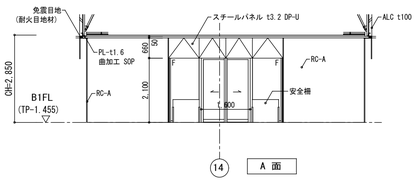


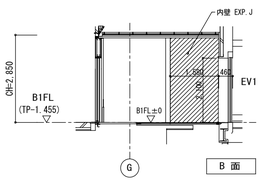


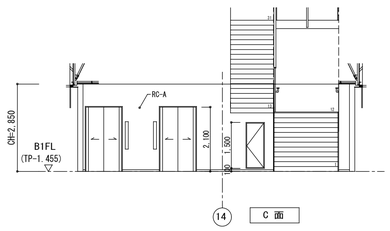


| 04 | 化粧プレート詳細図 | 1/5 |
|---|---|---|

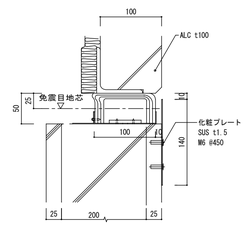

| | | | |
|---|---|---|---|
| 着工 | 平成 28年 6 25 | | |
| 竣工 | 令和 元年 11 30 | | |
| 監理 | | | 監理 日建・上田特定監理業務等共同企業体 |
| 施工 | | | 施工 大成・大旺新洋特定建設工事共同企業体 |

部材リスト

| | | |
|---|---|---|
| a | H-175x175x7.5x11 (縦使い)中間ビーム | |
| b | H-125x125x6.5x9 (縦使い)中間ビーム | |
| c | ファスナー PL16t | |
| d | L-90X90X10 | |
| e | H-200x200x8x12 (EV柱) | |

A / B / C / D 展開記号

完成図 意-87

日建・上田特定設計委託業務共同企業体

| 高知市都市建設部公共建築課 | | | | | |
|---|---|---|---|---|---|
| 担当 | 担当 | 係長 | 課長補佐 | 副参事 | 課長 |

高知市新庁舎建設工事

地階東側階段廻り詳細図

意 7 − 16

NO. 0−140004−B