01 天井内シャッター受下り壁（S造）H≧1,100

1/15

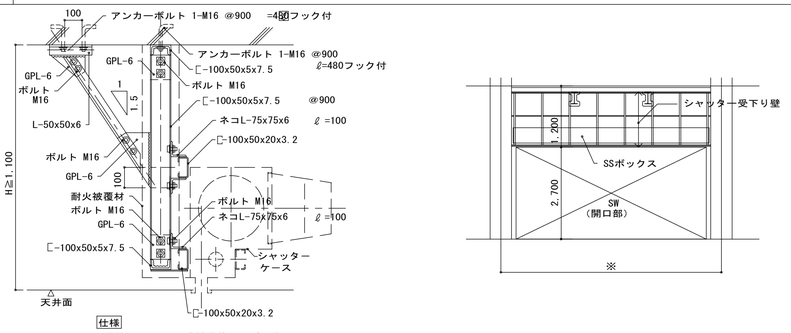

仕様
◎ 鋼材はSS400とし防錆塗装仕上げとする。
◎ 防火区画となる天井内下り壁はF/10とする。

02 設備架台詳細図

1/20

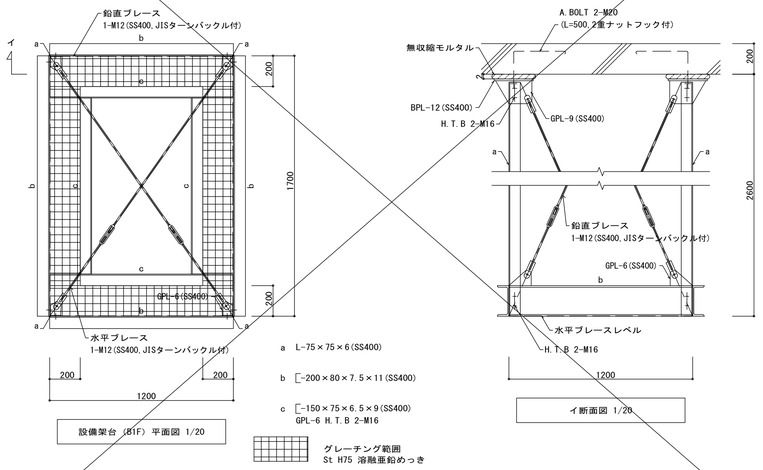

a L-75×75×6(SS400)

b [-200×80×7.5×11(SS400)

c [-150×75×6.5×9(SS400)
GPL-6 H.T.B 2-M16

グレーチング範囲
St H75 溶融亜鉛めっき

設備架台（B1F）平面図 1/20

イ断面図 1/20

07 スチール見切縁

1/10

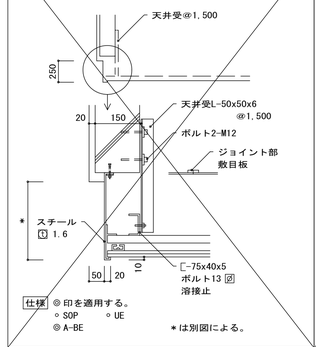

仕様 ◎ 印を適用する。
○ SOP ○ UE
◎ A-BE

＊は別図による。

08 梁カバー詳細

1/20

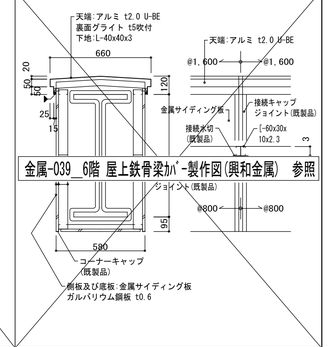

金属-039_6階 屋上鉄骨梁ｶﾊﾞｰ製作図(興和金属) 参照

防煙垂れ壁(固定) T

1/5

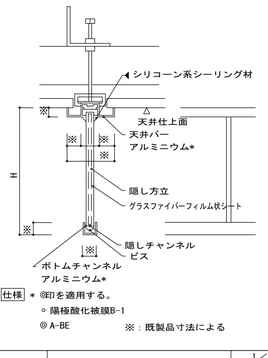

仕様 ＊ ◎印を適用する。
○ 陽極酸化被膜B-1
◎ A-BE
※：既製品寸法による

10 防煙垂壁(不燃布・レール収納型) T

1/20
1/6

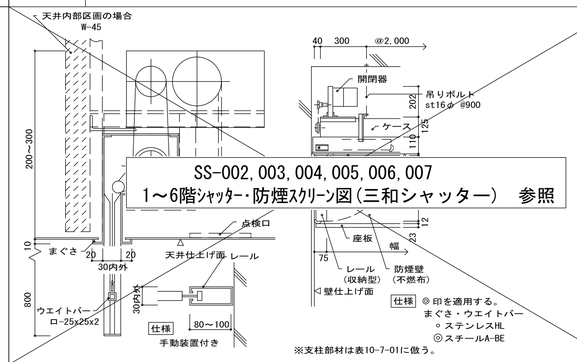

SS-002, 003, 004, 005, 006, 007
1～6階ｼｬｯﾀｰ・防煙ｽｸﾘｰﾝ図(三和シャッター) 参照

仕様 ◎ 印を適用する。
まぐさ・ウエイトバー
○ ステンレスHL
◎ スチールA-BE

※支柱部材は表10-7-01に倣う。

15 壁ボード張り（打込み断熱材+薄型軽量鉄骨下地）

1/10

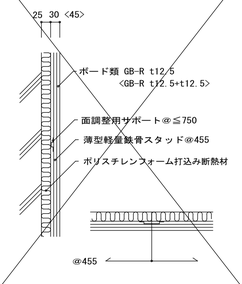

16 吸音壁（GWGC）

1/10

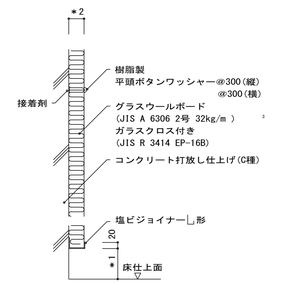

仕様 ＊１は別図による。
＊２は特記仕様による。

17 軽量鉄骨壁下地

1/5
1/50

・地振時、層間変位1/200に追従し、かつ水平振度1.0Gたわみ1/200で転倒，破損が生じない強度を有すること。

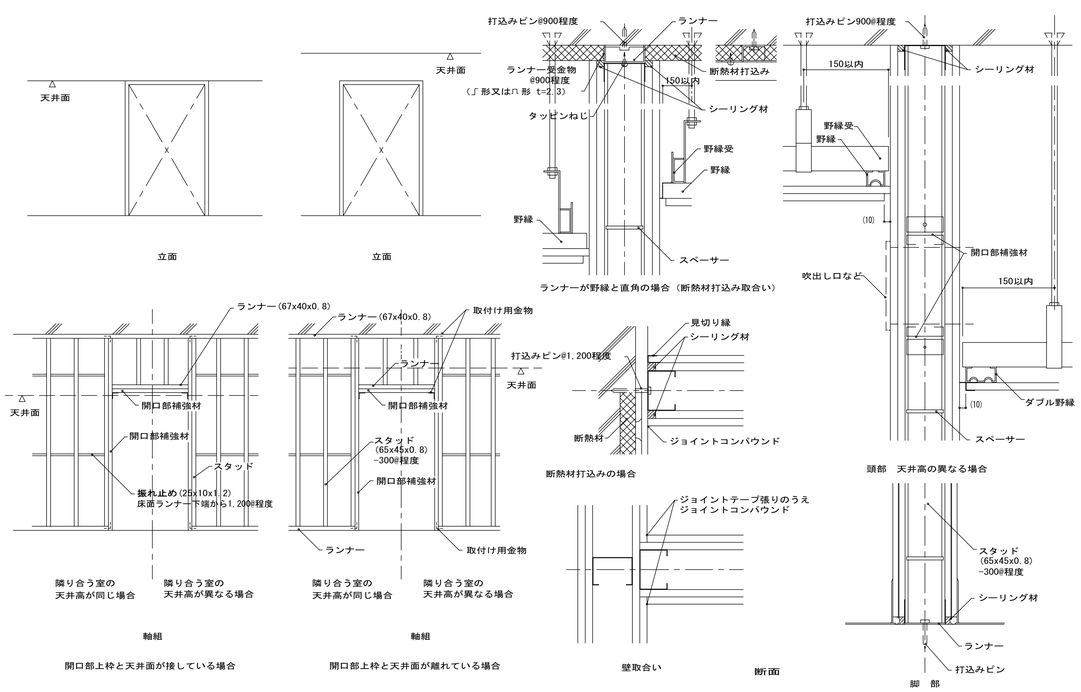

21 軽量鉄骨壁下地(天井まで)

1/5
1/50

・記号表示W-1 (0Aフロアー床上から天井まで)

・記号表示 (0Aフロアー床上から天井スラブ下まで)

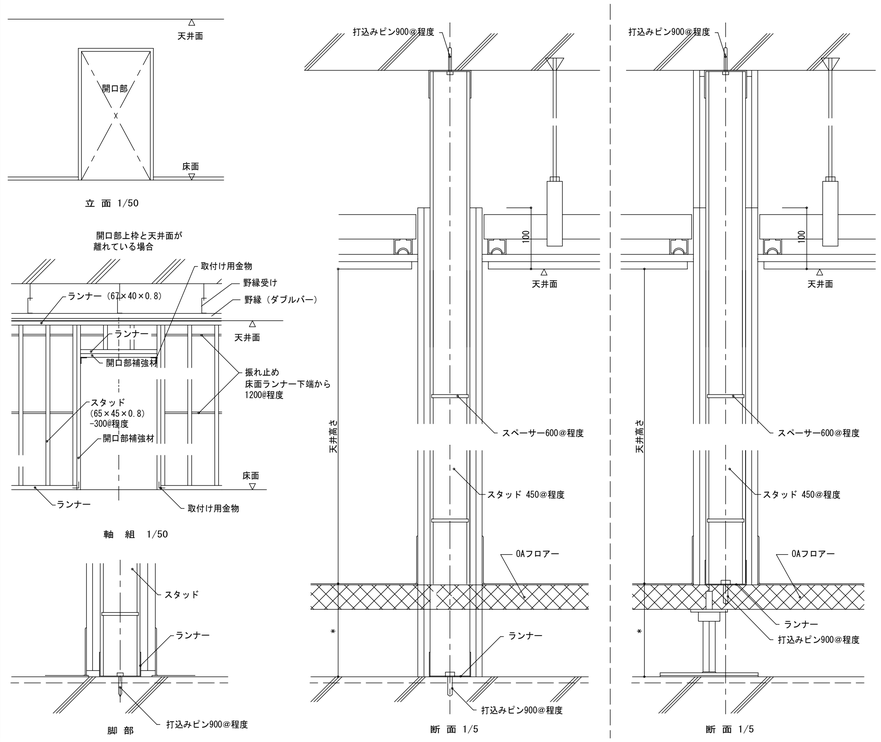

24 ・記号表示（床下・室内・天井裏分離タイプ）

1/5
1/50

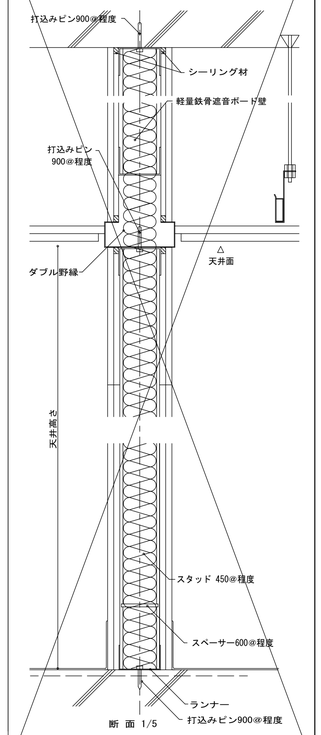

着工	平成 28年 6 25		
竣工	令和 元年 11 30		
監理			監理 日建・上田特定監理業務等共同企業体
施工			施工 大成・大旺新洋特定建設工事共同企業体

完成図 意-123

日建・上田特定設計委託業務共同企業体

高知市都市建設部公共建築課					
担当	担当	係長	課長補佐	副参事	課長

高知市新庁舎建設工事

部分詳細図－7

意 10－7

NO. 0－140004－B