01 緩降機（調速器、格納箱、ロープ12m共） 1/30

No	名称	使用部材（スチール）
1	吊環	１２φ
2	アーム	□-65x45x3.2
3	ストップピン	25φ
4	支柱（A）	□-75ｘ75ｘ3.2
5	支柱（B）	□-100ｘ100ｘ3.2
6	補強板	t3.2
7	ベース板	t6.0
8	握り棒	２５φ
9	ストッパー	１８φ

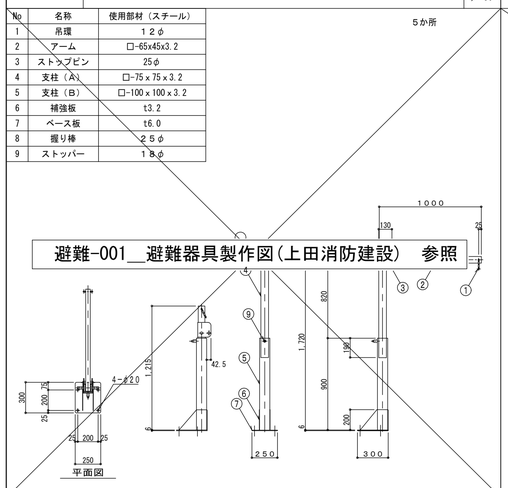

02 本庁舎～第２庁舎渡り庇詳細図 1/100 1/50

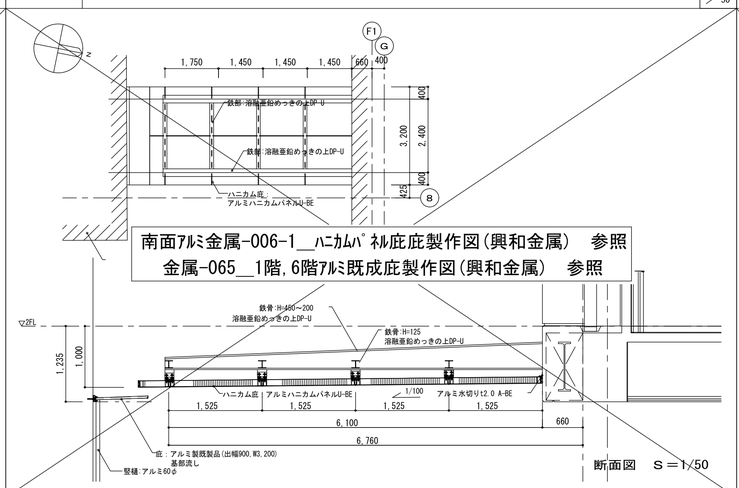

03 アルミカットパネル部詳細図 1/10

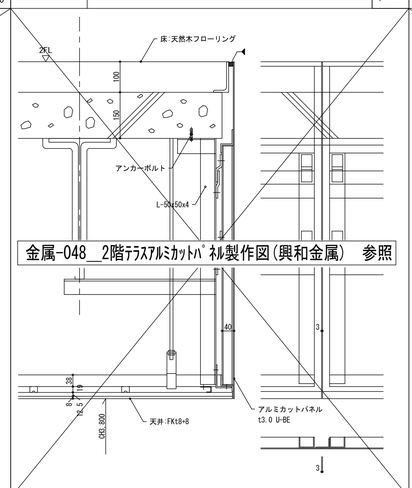

04 空調吹出用ピット蓋詳細図 1/10

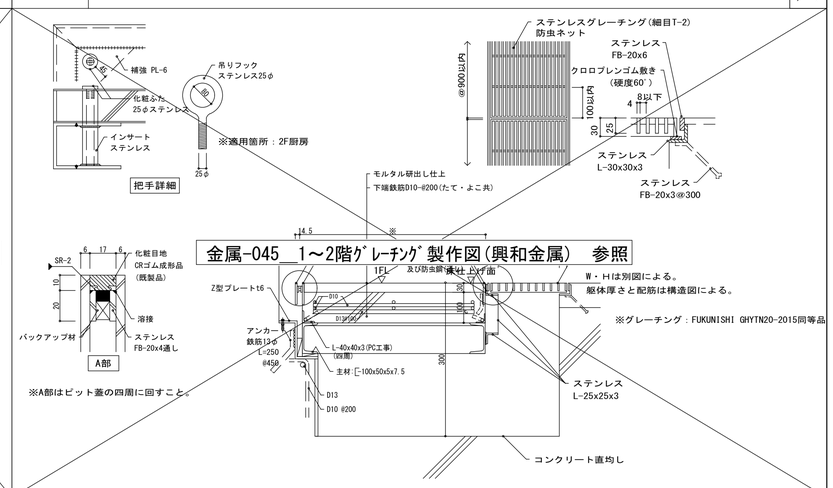

05 3階ルーバー詳細図 1/10

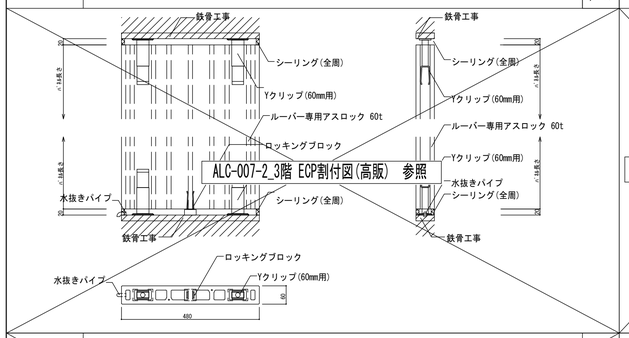

06 1階廊下 木ルーバー詳細図 1/5

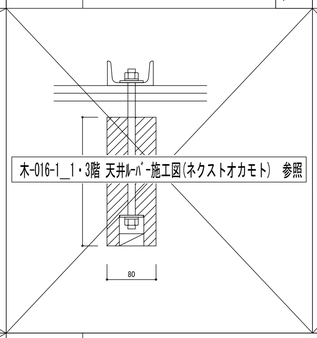

07 AW-LGS取合部詳細図 1/5

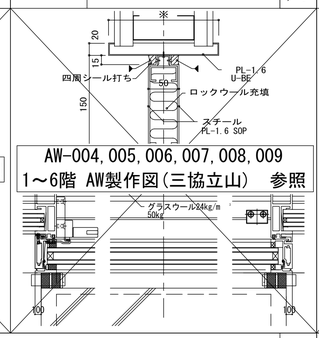

08 石壁-SW取合部詳細図 1/5

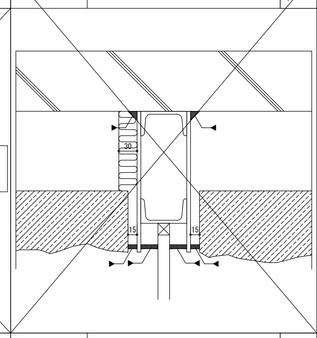

09 木製方立-SW取合部詳細図 1/5

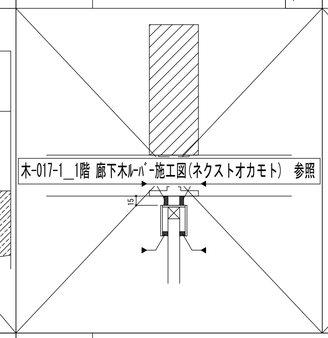

10 テラス木フローリング詳細図 1/5

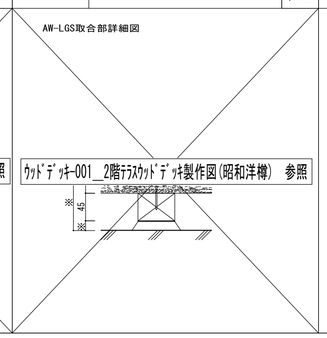

11 二方枠・壁見切り縁 1/20 1/50

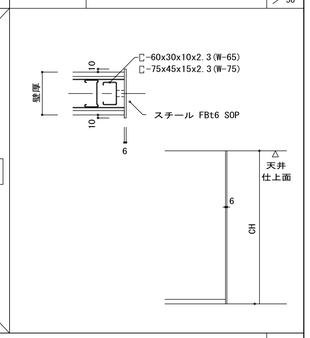

12 階段・手すり-1 1/20

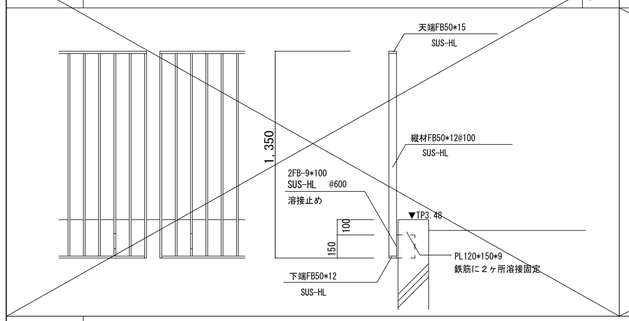

13 階段・手すり-2 1/20

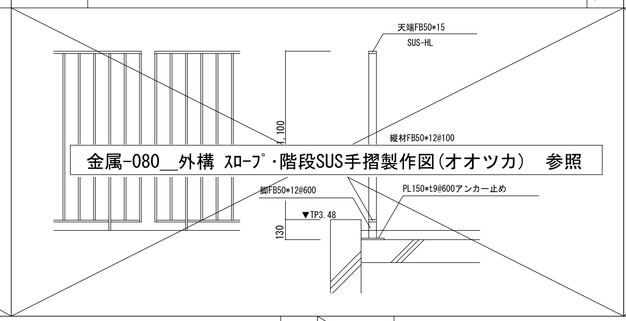

15 軒天スチールガラリ詳細図 1/5

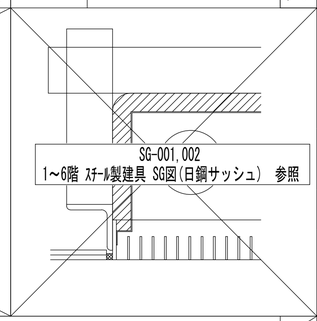

16 目隠ねじれルーバー詳細図

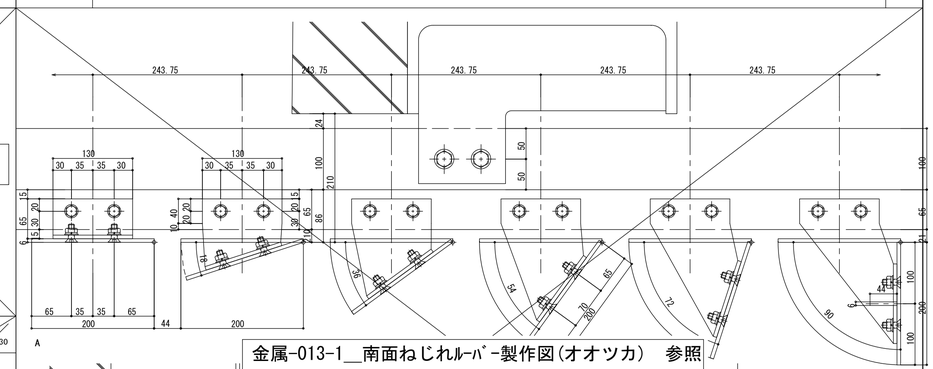

14 階段・手すり-3 1/20

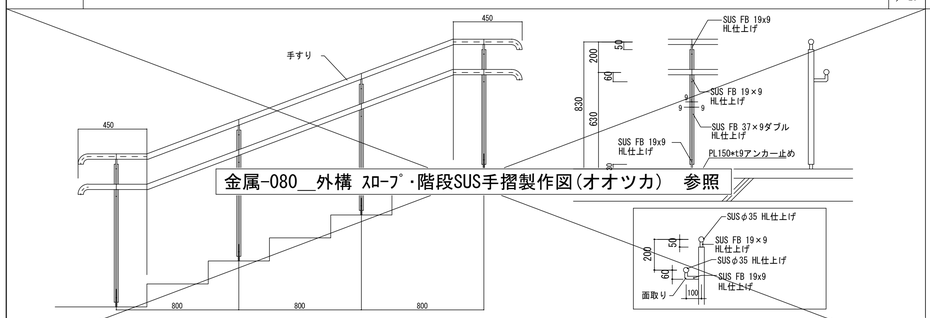

17 メールボックス 1/30

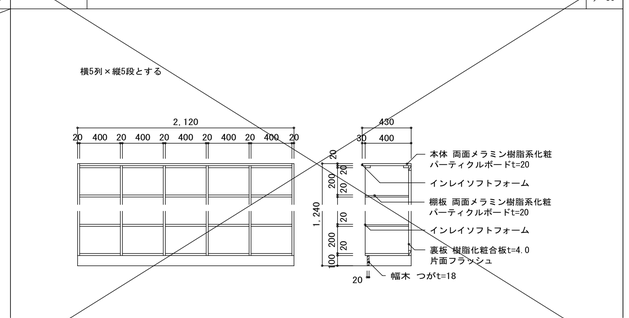

着工	平成 28年 6 25		
竣工	令和 元年 11 30		
監理			監理　日建・上田特定監理業務等共同企業体
施工			施工　大成・大旺新洋特定建設工事共同企業体

完成図　意-128

日建・上田特定設計委託業務共同企業体

高知市都市建設部公共建築課					
担当	担当	係長	課長補佐	副参事	課長

高知市新庁舎建設工事

部分詳細図－１２

意 １０－１２

NO. ０－１４０００４－Ｂ