01 平面詳細図 1/100

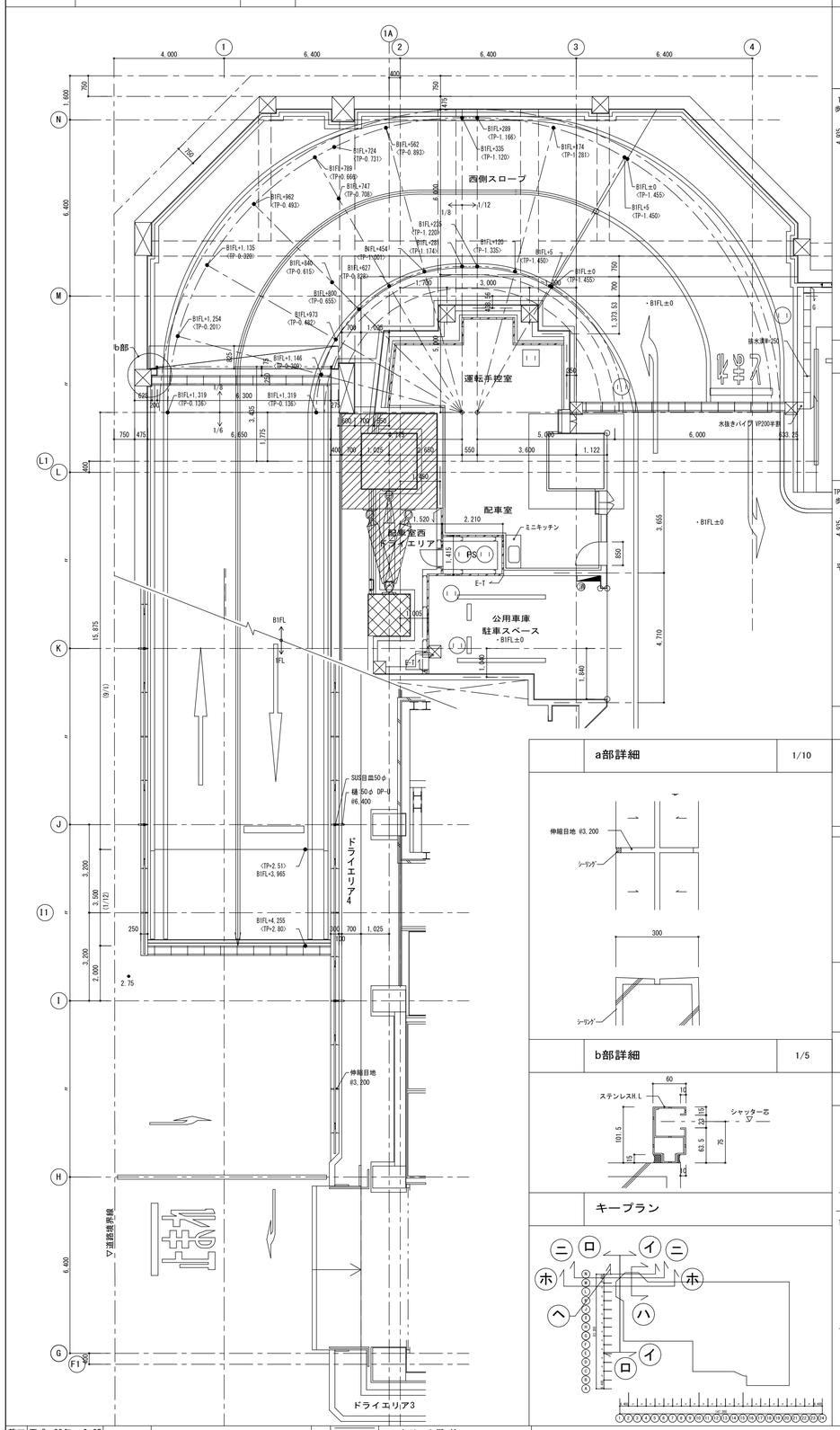

a部詳細 1/10

b部詳細 1/5

キープラン

02 ハーハ断面詳細図 1/100

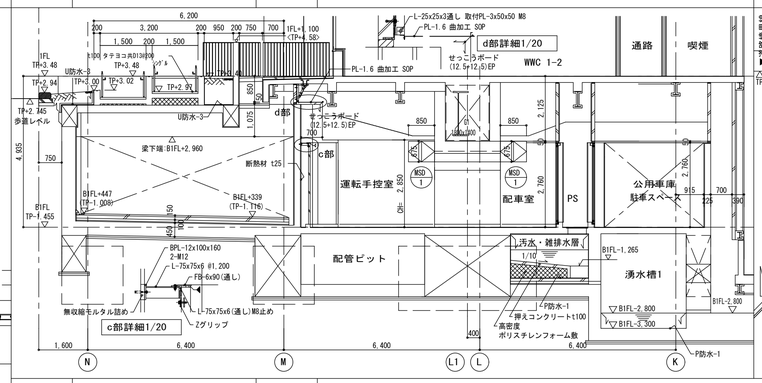

03 へーへ断面詳細図 1/100

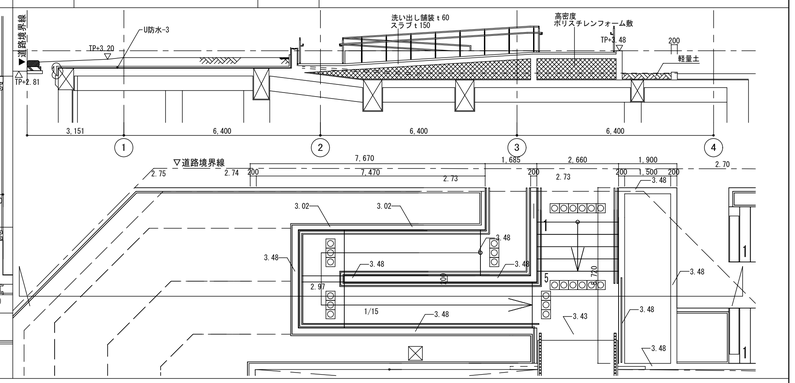

04 イーイ断面詳細図 1/100

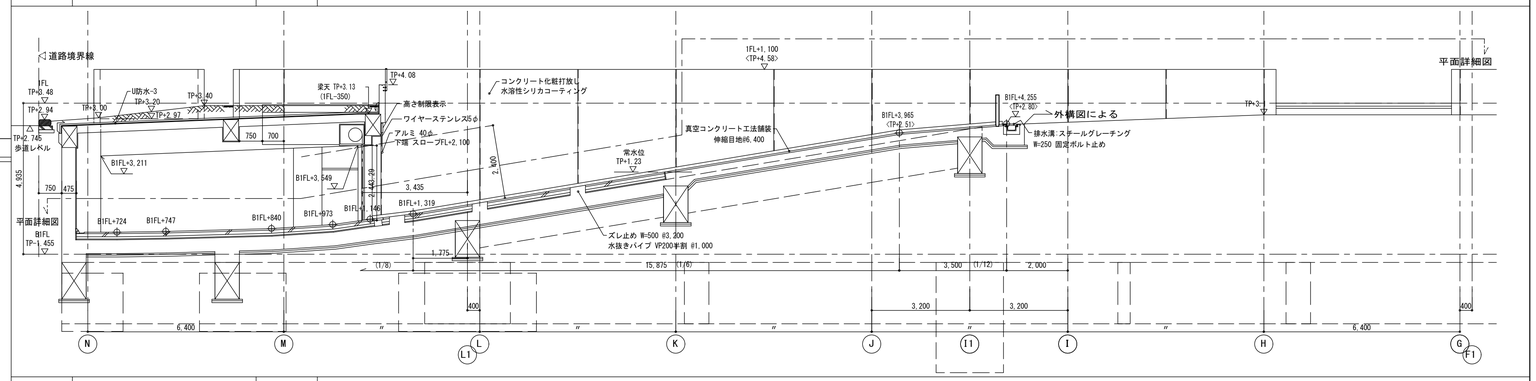

05 ローロ断面詳細図 1/100

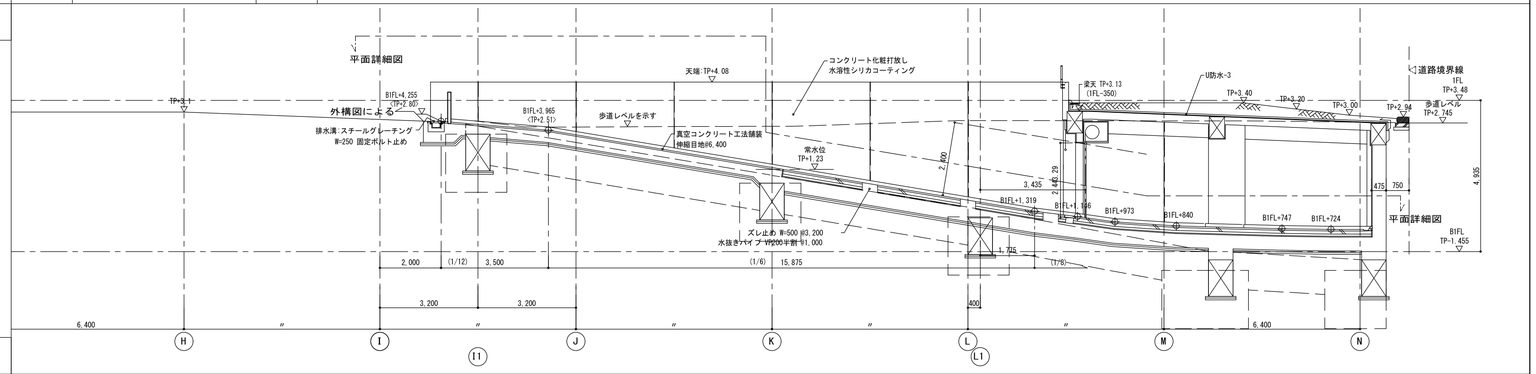

06 ニーニ断面詳細図 1/100

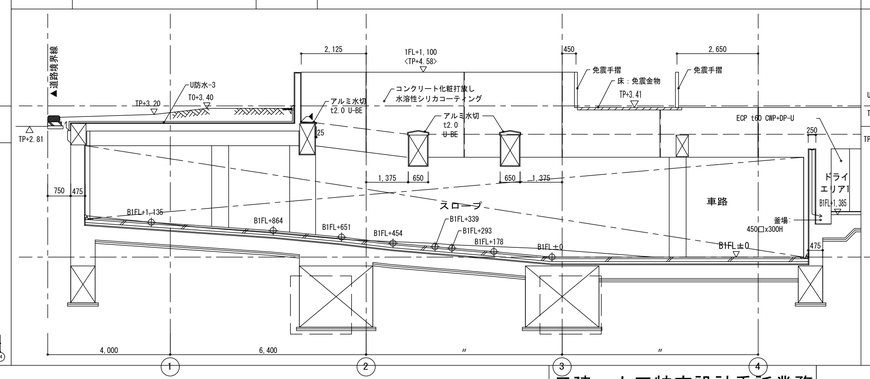

07 ホーホ断面詳細図 1/100

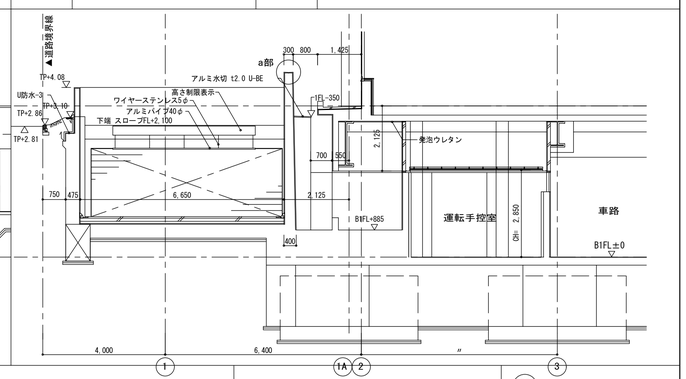

着工	平成 28年 6 25		
竣工	令和 元年 11 30		
監理			監理 日建・上田特定監理業務等共同企業体
施工			施工 大成・大旺新洋特定建設工事共同企業体

凡例
- コンクリート壁、柱
- ALC版 t100
- ECP板(押出成形セメント板)
- タラップ

完成図 意-86

日建・上田特定設計委託業務共同企業体

高知市都市建設部公共建築課					
担当	担当	係長	課長補佐	副参事	課長

高知市新庁舎建設工事

西側スロープ詳細図

意 7 − 15

NO. 0−140004−B