01 遮音スライディングウォール詳細図

遮音性能 音響透過損失(500Hz)47dB以上とする

1/5

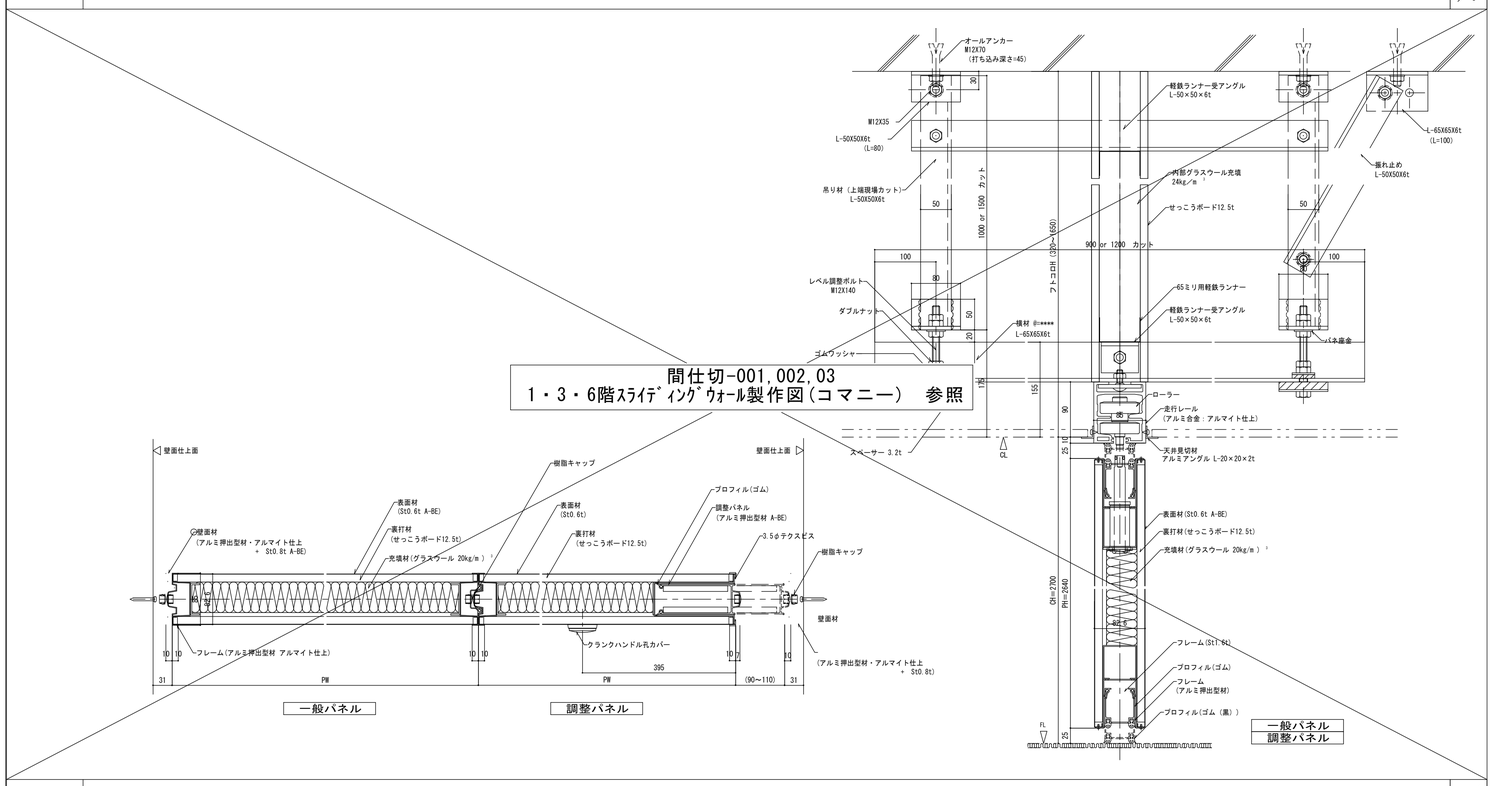

02 スライディングウォール詳細図

1/5

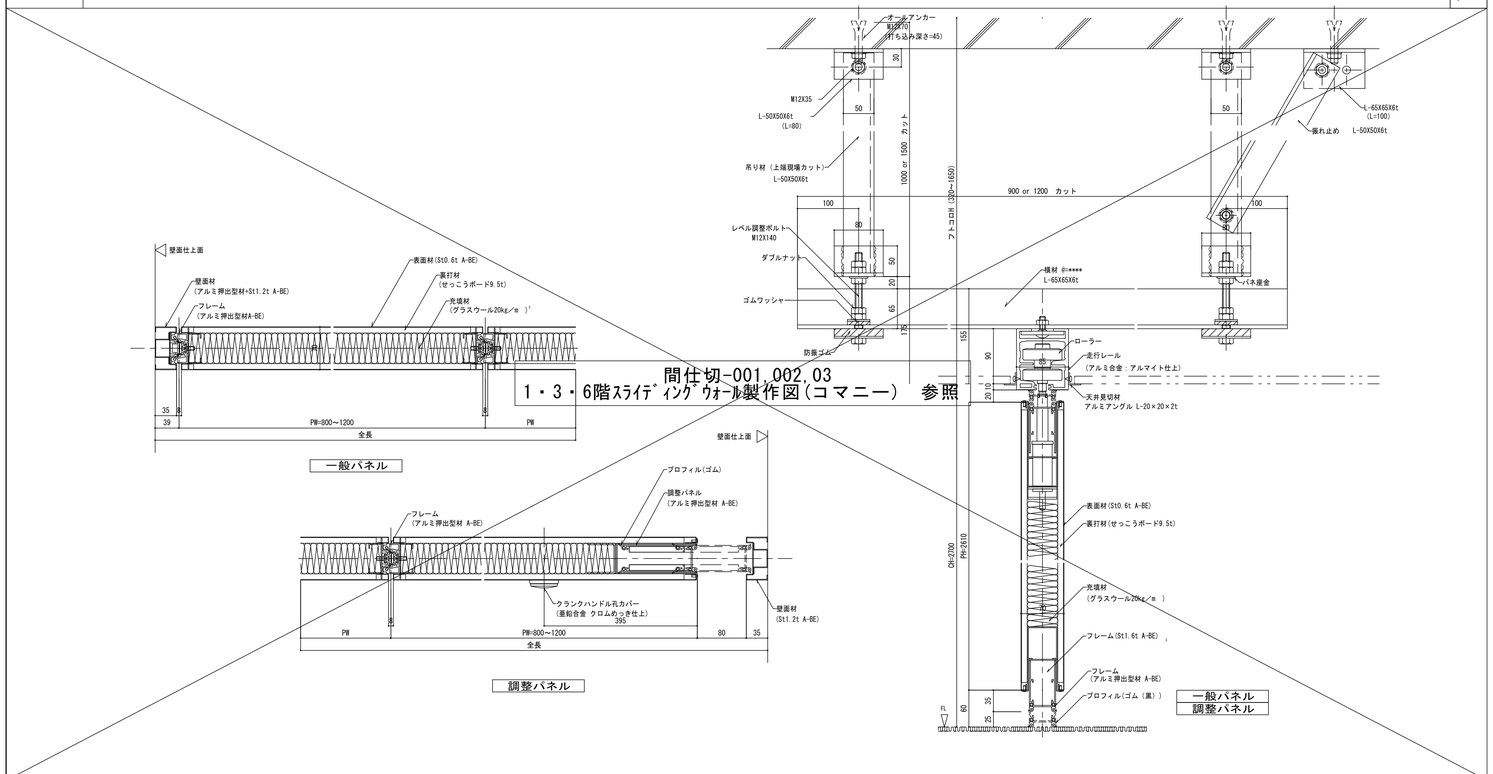

着工	平成 28年 6 25	. .	
竣工	令和 元年 11 30	. .	
監理		. .	監理 日建・上田特定監理業務等共同企業体
		. .	
施工		. .	施工 大成・大旺新洋特定建設工事共同企業体
		. .	

完成図 意-49

日建・上田特定設計委託業務
共同企業体

高知市都市建設部公共建築課

担当	担当	係長	課長補佐	副参事	課長

高知市新庁舎建設工事

建具詳細図－5 (ｽﾗｲﾃﾞｨﾝｸﾞｳｫｰﾙ)

意 6 － 5

NO. 0－140004－B