01	地階西側階段廻り詳細図	1/100

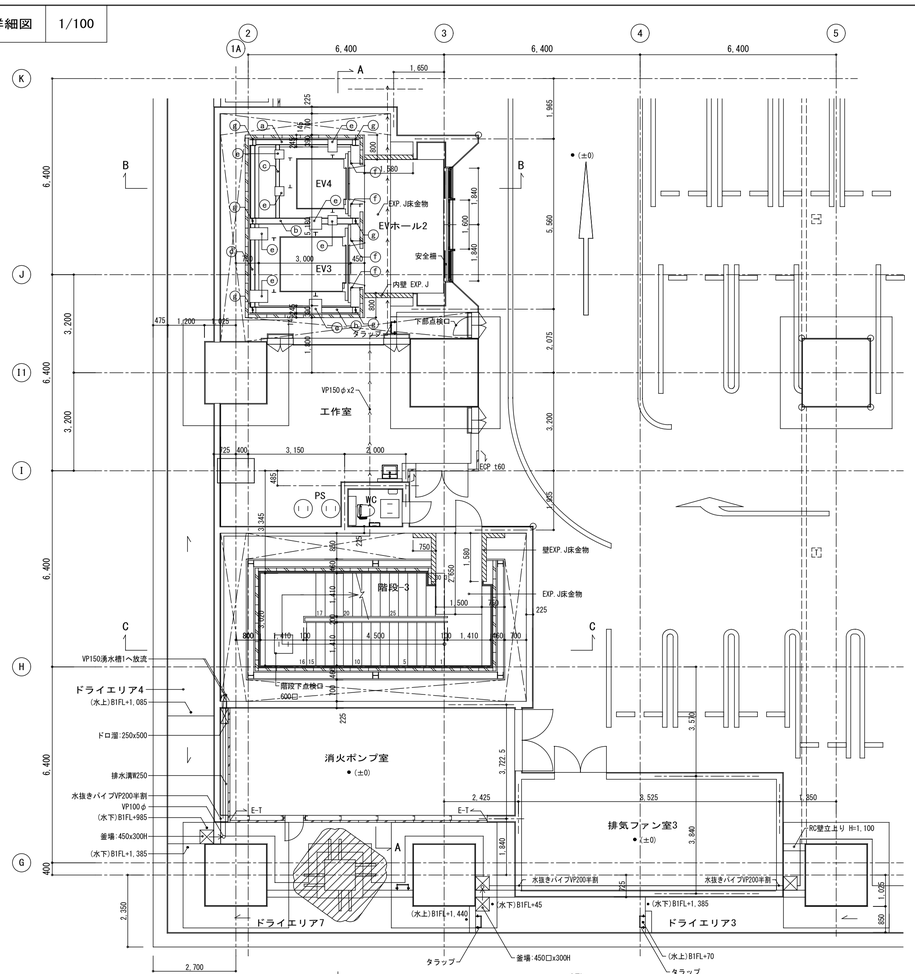

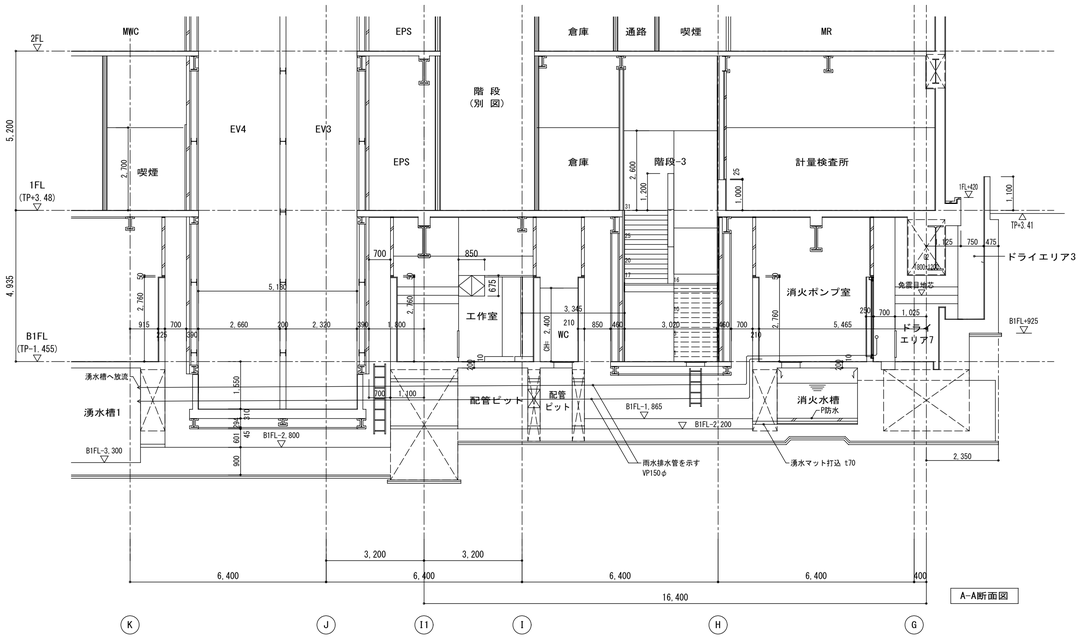

A-A断面図

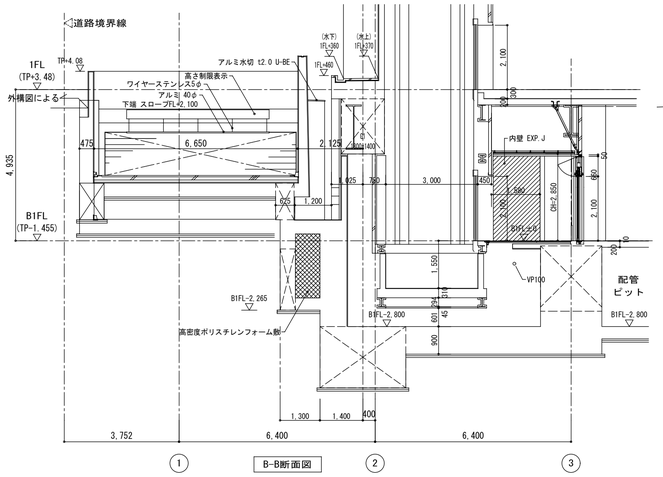

B-B断面図

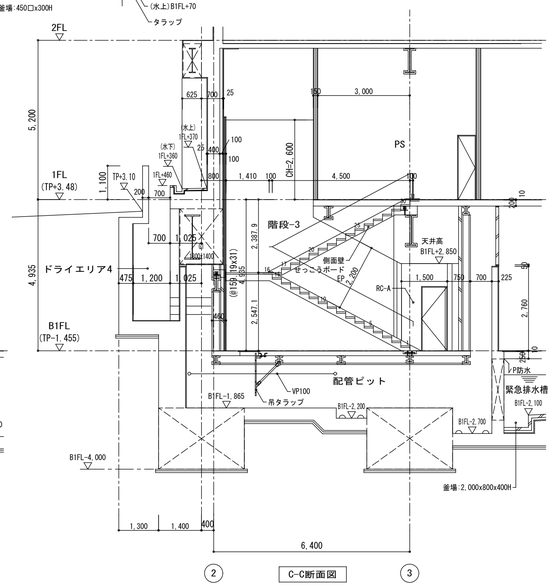

C-C断面図

02	EVホール2展開図	1/100

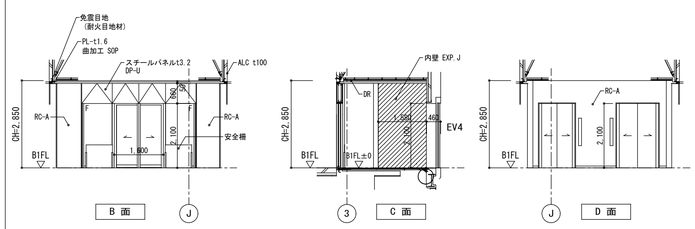

03	ECP取り外し可能壁 (免震装置取替時)	1/20

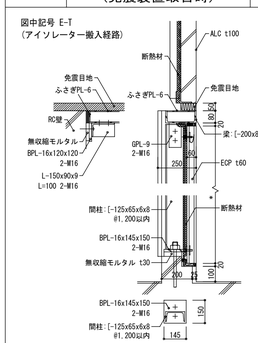

04	吊タラップ	1/20

・設置場所:B1階 階段室1,3内床点検口付タラップ

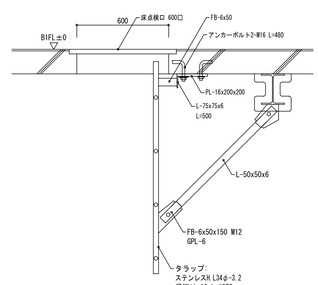

※鉄部は溶融亜鉛メッキのまま

05	床EXP.J詳細図(西側EVホール2)	1/30

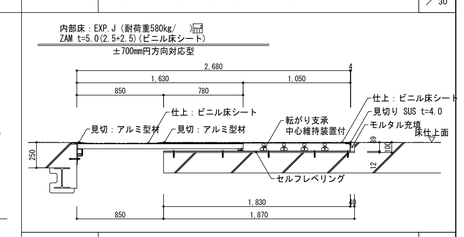

06	床EXP.J詳細図(東側EVホール1及び西側階段1)	1/30

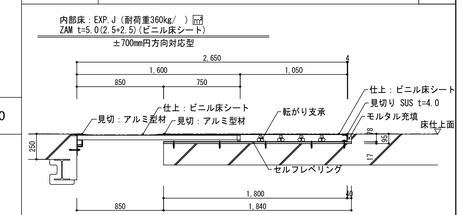

07	壁EXP.J詳細図	1/30

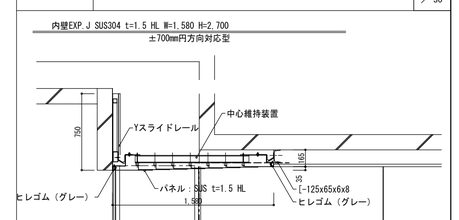

着工	平成 28年 6 25		
竣工	令和 元年 11 30		
監理			監理 日建・上田特定監理業務等共同企業体
施工			施工 大成・大旺新洋特定建設工事共同企業体

部材リスト

a	H-175x175x7.5x11 (縦使い) 中間ビーム	g	H-200x200x8x12 (EV柱)
b	H-200x200x8x12 (縦使い) 中間ビーム		
c	H-125x125x6.5x9 (縦使い) 中間ビーム		
d	H-150x150x7x10 (縦使い)		
e	ファスナーPL16t		
f	L-90X90X10		

A
D 展開記号 B
C

完成図 意-88

日建・上田特定設計委託業務共同企業体

担当	担当	係長	課長補佐	副参事	課長

高知市都市建設部公共建築課

高知市新庁舎建設工事

地階西側階段廻り詳細図

意 7 − 17

NO. 0−140004−B