01	守衛所詳細図	A1：1/30 A3：1/60

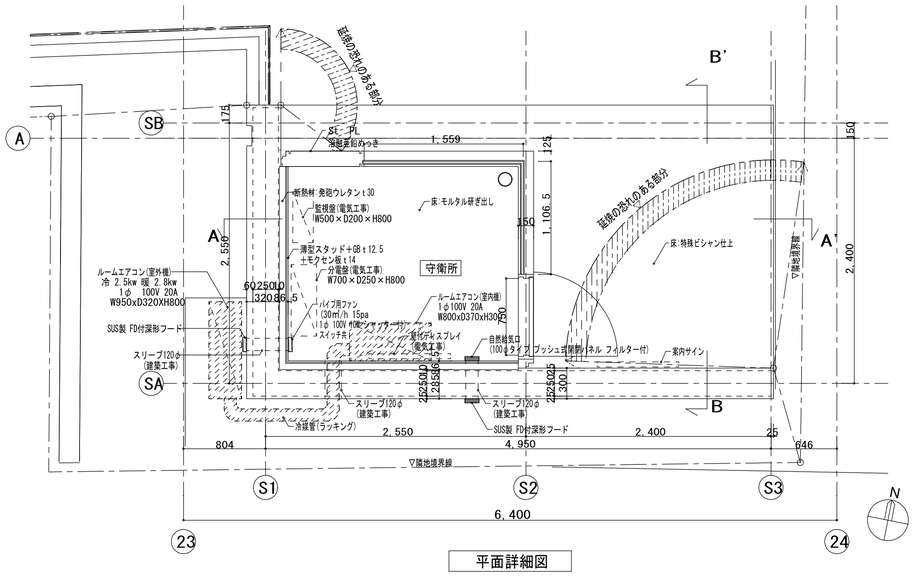

平面詳細図

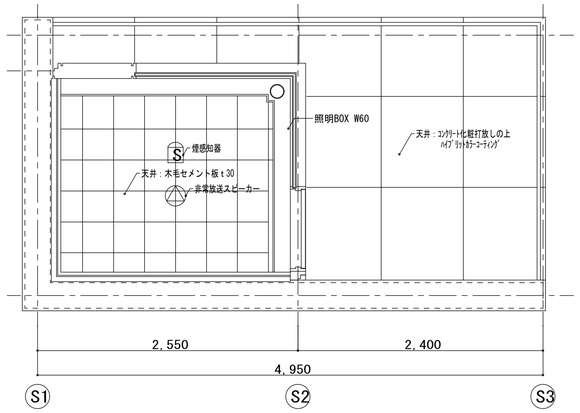

天井伏図

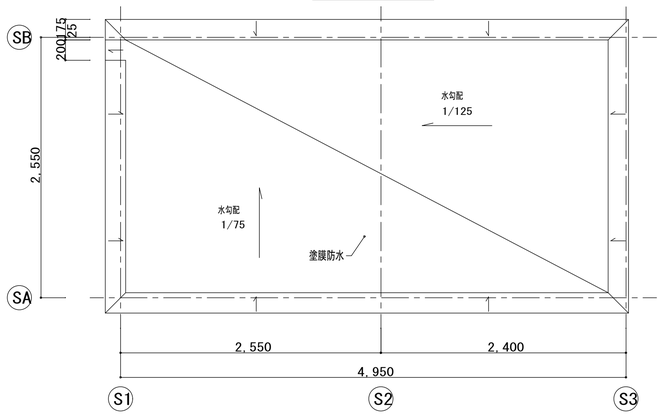

屋根伏図

02	求積図・ALVS・シックハウス換気計算	A1：1/30 A3：1/60

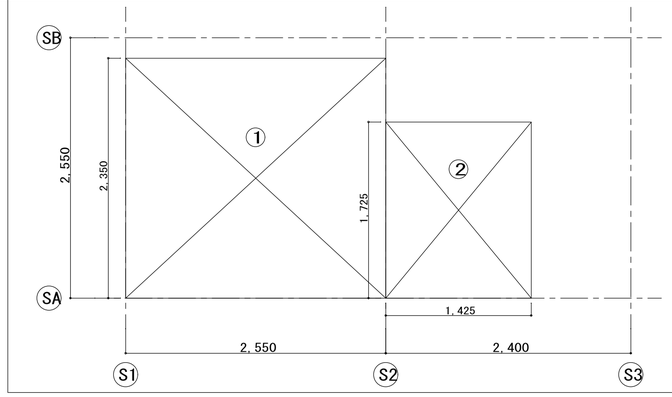

守衛所

	容積対象床面積	容積対象外面積			延べ床面積
		駐車場	発電機室	EV	
1階	5.99	－	－	－	5.99
合計	5.99	－	－	－	5.99
容積対象床面積					5.99
延べ床面積					5.99
建築面積					8.45

守衛所

①	2.550× 2.350	5.992
②	1.425× 1.725	2.458
	計(㎡)	8.45

ALVS

面積(A)㎡	採光(L)		換気(V)		排煙(S)	
	算定式	有効面積≧必要面積	算定式	有効面積≧必要面積	算定式	有効面積≧必要面積
5.99㎡	1.5×2.1×1 (北側ガラス面)	3.15≧0.299	機械換気	≧	0.8x0.75	0.6≧0.119

シックハウス換気計算

5.99x2.2x0.3=3.953＊/h ≦ 30＊/h ・・・・OK

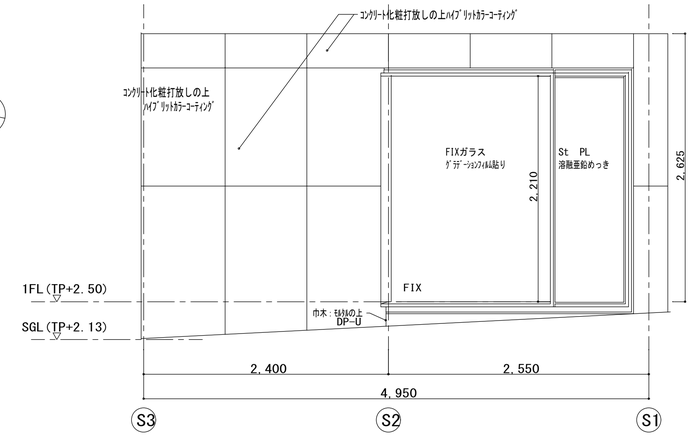

北側立面図

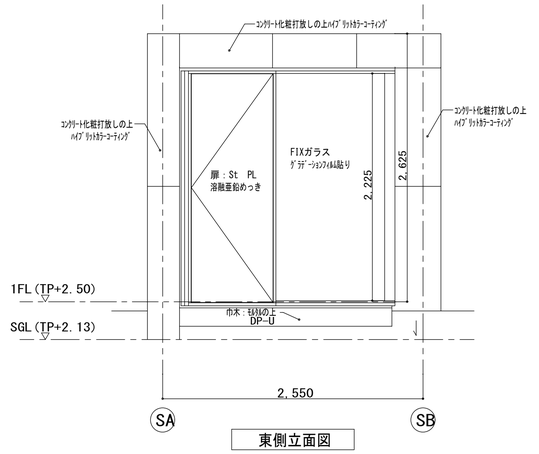

東側立面図

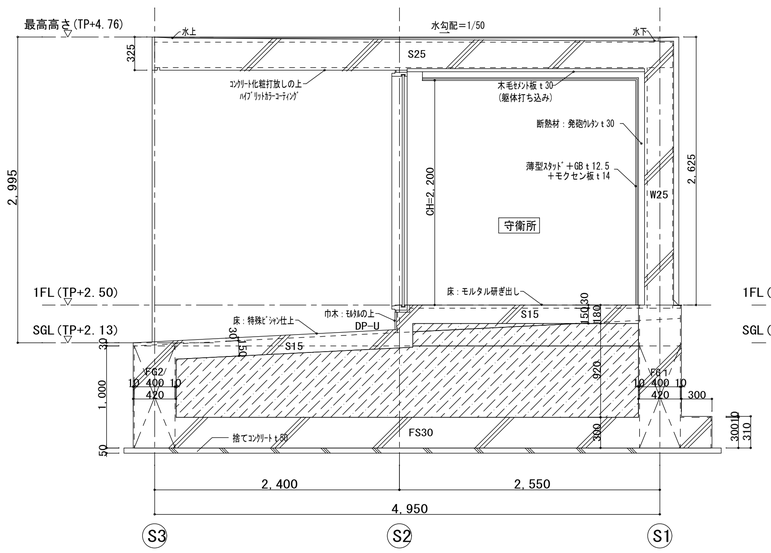

A-A' 断面図

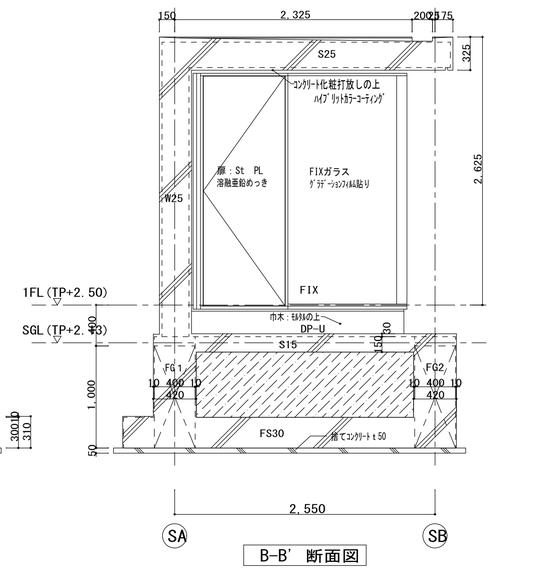

B-B' 断面図

着工	平成 28年 6 25		
竣工	令和 元年 11 30		
監理			監理 日建・上田特定監理業務等共同企業体
施工			施工 大成・大旺新洋特定建設工事共同企業体

完成図 意-112

日建・上田特定設計委託業務共同企業体

高知市都市建設部公共建築課					
担当	担当	係長	課長補佐	副参事	課長

高知市新庁舎建設工事

守衛所詳細図

意 8 － 10

NO. 0－140004－B