03 外部扉（AT） 1/5

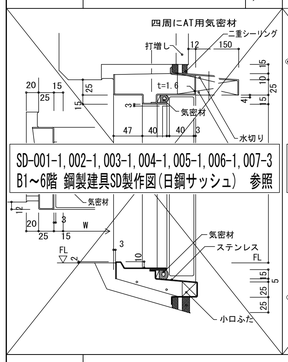

SD-001-1, 002-1, 003-1, 004-1, 005-1, 006-1, 007-3
B1～6階 鋼製建具SD製作図(日鋼サッシュ) 参照

10 FB枠埋込防火扉 1/5

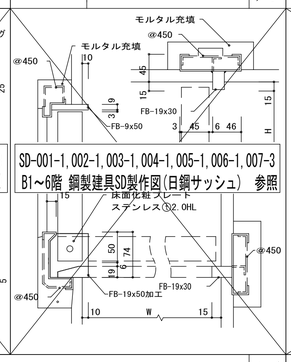

SD-001-1, 002-1, 003-1, 004-1, 005-1, 006-1, 007-3
B1～6階 鋼製建具SD製作図(日鋼サッシュ) 参照

11 FB枠折たたみ防火扉 1/5

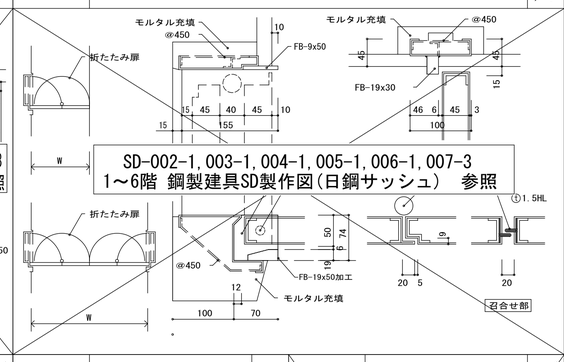

SD-002-1, 003-1, 004-1, 005-1, 006-1, 007-3
1～6階 鋼製建具SD製作図(日鋼サッシュ) 参照

13 折りたたみ防火扉(180° 開き) 1/5

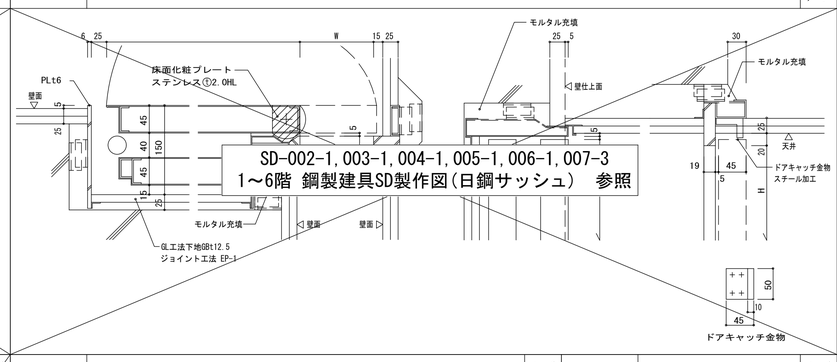

SD-002-1, 003-1, 004-1, 005-1, 006-1, 007-3
1～6階 鋼製建具SD製作図(日鋼サッシュ) 参照

16 石張り折たたみ防火扉 SD/26 1/5

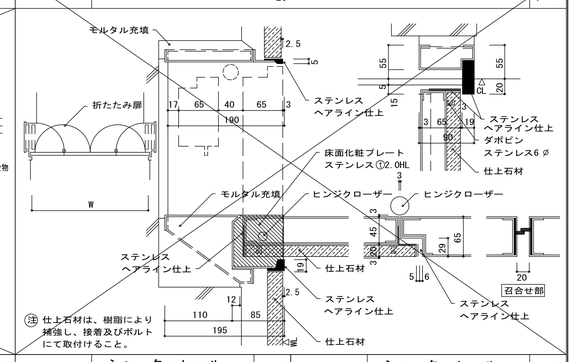

17 スチール扉(扉同面枠) 1/

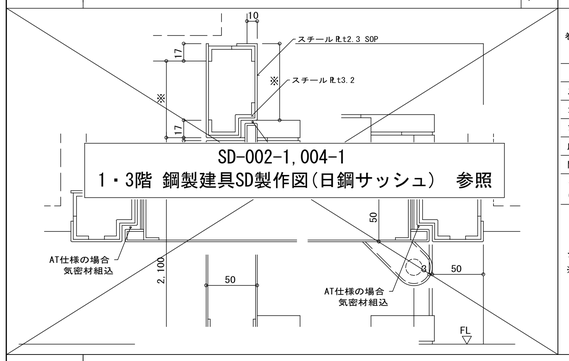

SD-002-1, 004-1
1・3階 鋼製建具SD製作図(日鋼サッシュ) 参照

19 シャッター仕様 —

巻上方式, スラット, ガイドレールの仕上げは下記による。

	グレードA	グレードB
スラット	SOP	スチール防錆塗装のまま
ガイドレール	SUS HL	SUS HL
まぐさ	SUS HL	スチール防錆塗装のまま
座板	SUS HL	スチール防錆塗装のまま
開閉方式	電動巻上式	電動巻上式
くぐり戸・化粧枠(見えがかり部)	SOP	スチール防錆塗装のまま

シャッターはすべて建築基準法に基づく安全装置付とする。
※LSSの場合、スラットくぐり戸化粧枠はステンレスバフ仕上とする。

20 シャッター工事区分 1/50

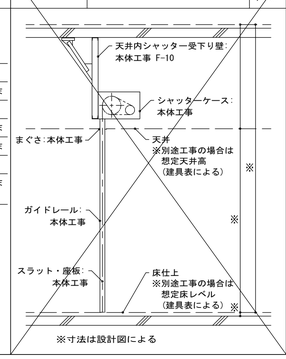

※寸法は設計図による

21 シャッターレール（壁納り） 1/5

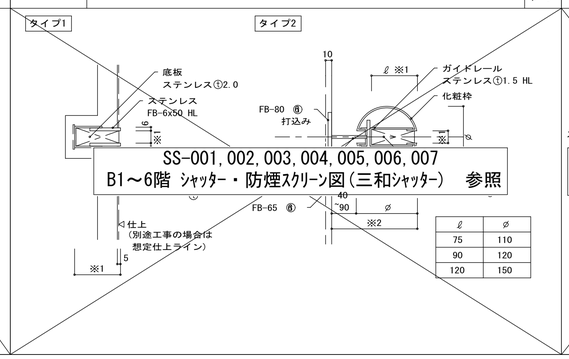

SS-001, 002, 003, 004, 005, 006, 007
B1～6階 ｼｬｯﾀｰ・防煙ｽｸﾘｰﾝ図(三和ｼｬｯﾀｰ) 参照

ℓ	φ
75	110
90	120
120	150

24 FB枠点検扉（軽鉄壁） 1/5

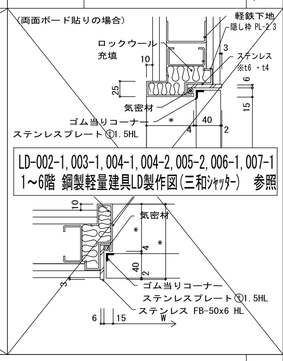

LD-002-1, 003-1, 004-1, 004-2, 005-2, 006-1, 007-1
1～6階 鋼製軽量建具LD製作図(三和ｼｬｯﾀｰ) 参照

27 シャッターレール（軽量鉄骨壁端部納り） 1/5

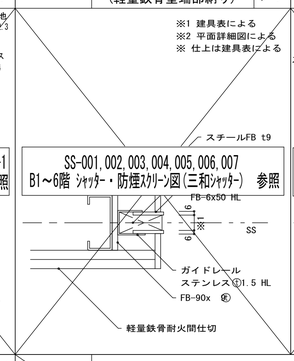

SS-001, 002, 003, 004, 005, 006, 007
B1～6階 ｼｬｯﾀｰ・防煙ｽｸﾘｰﾝ図(三和ｼｬｯﾀｰ) 参照

28 シャッターレール（中間パネル・袖パネル） 1/5

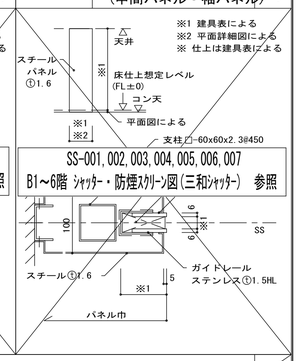

SS-001, 002, 003, 004, 005, 006, 007
B1～6階 ｼｬｯﾀｰ・防煙ｽｸﾘｰﾝ図(三和ｼｬｯﾀｰ) 参照

29 サッシュと壁の取り合い 1/5

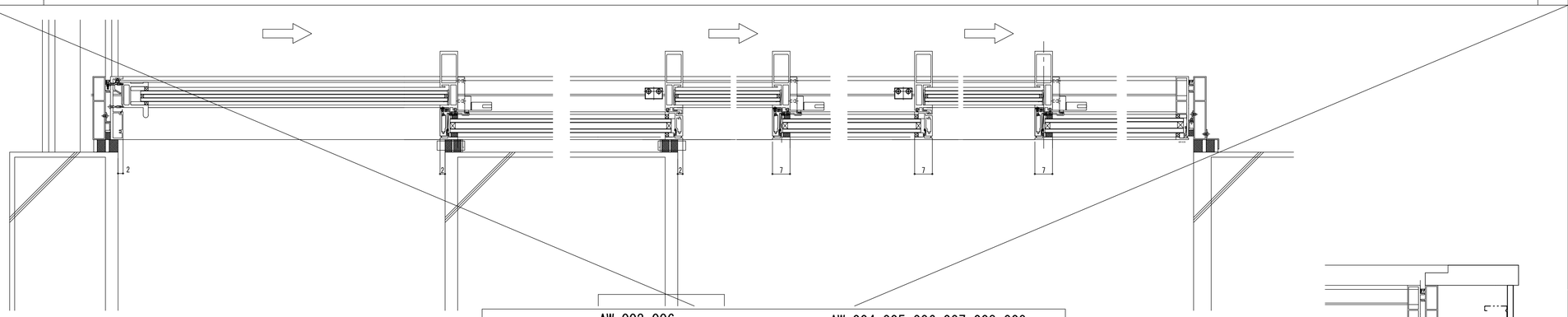

AW-003, 006
1～2階 AW製作図(ニューストー) 参照

AW-004, 005, 006, 007, 008, 009
1～6階 AW製作図(三協立山) 参照

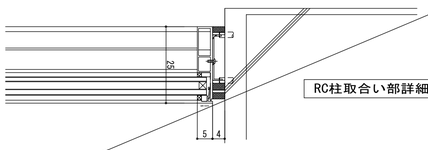

RC柱取合い部詳細図

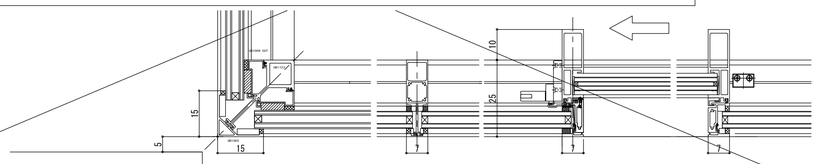

コーナー部詳細図

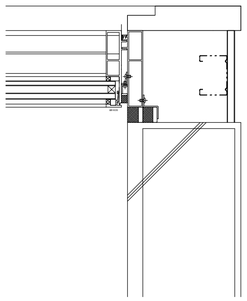

RC壁・建具取合い部詳細図

30 引戸(戸袋付き) 1/10

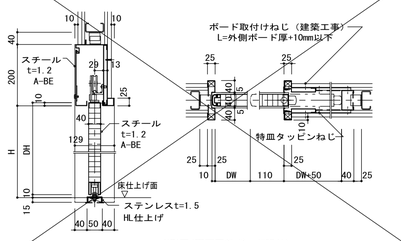

U引戸(両面戸袋ボード張り)

＊DW 戸有効開口幅、DH 戸有効開口高は建具表による。

着工	平成 28年 6 25		
竣工	令和 元年 11 30		
監理			監理 日建・上田特定監理業務等共同企業体
施工			施工 大成・大旺新洋特定建設工事共同企業体

完成図 意-46

日建・上田特定設計委託業務共同企業体

高知市都市建設部公共建築課					
担当	担当	係長	課長補佐	副参事	課長

高知市新庁舎建設工事

建具詳細図－2

意 6 － 2

NO. 0－140004－B