01 平面詳細図 1/100

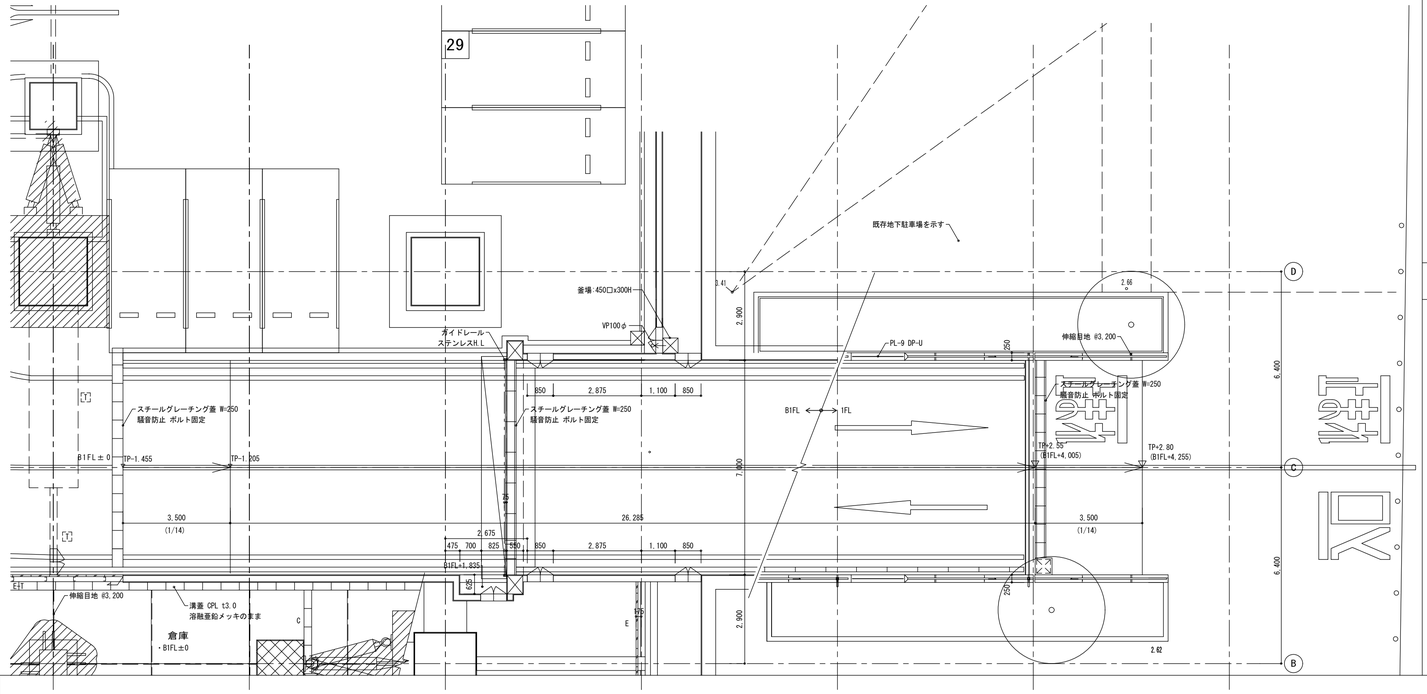

05 c-c断面詳細図(a部) 1/10

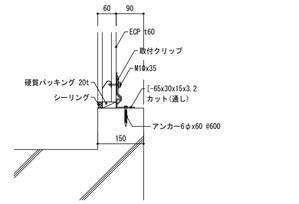

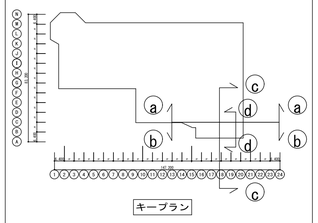

03 c-c断面詳細図 1/100

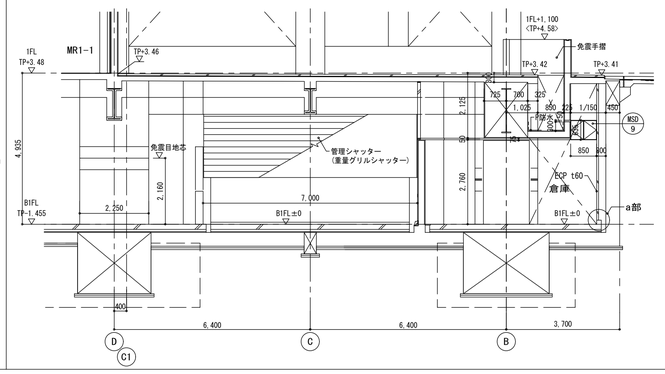

02 a-a断面詳細図 1/100

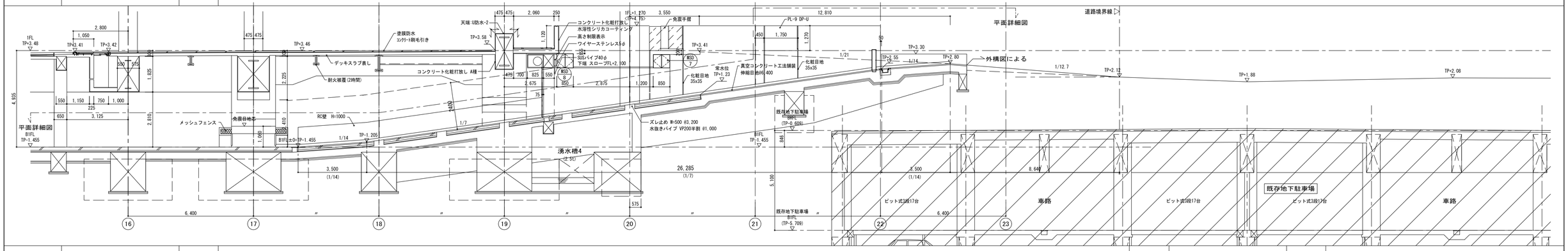

04 b-b断面詳細図 1/100

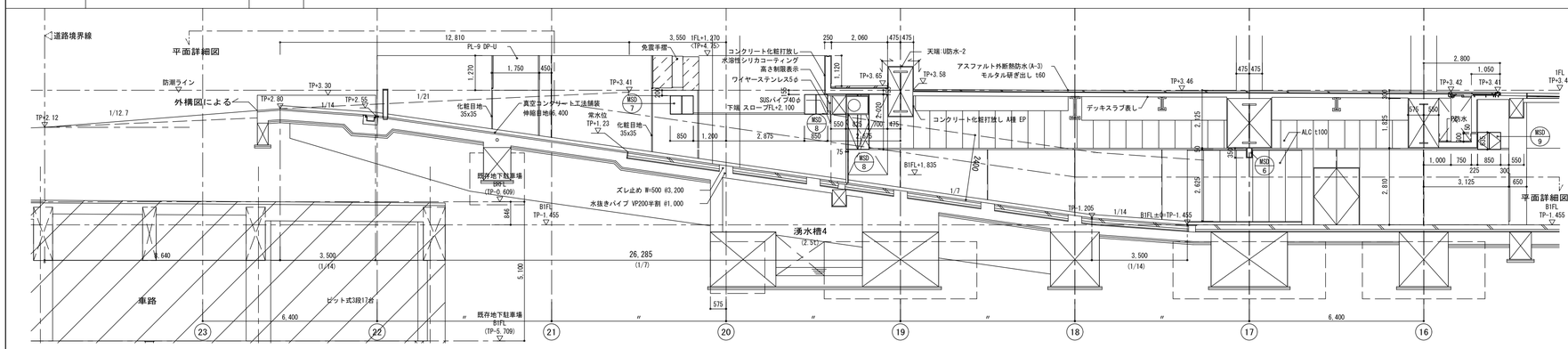

05 d-d断面詳細図 1/100

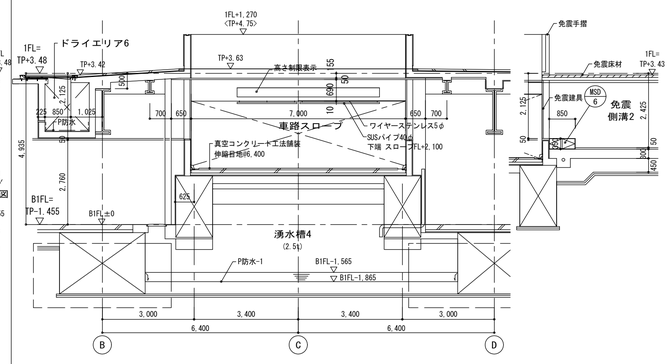

着工	平成 28年 6 25		
竣工	令和 元年 11 30		
監理			監理 日建・上田特定監理業務等共同企業体
施工			施工 大成・大旺新洋特定建設工事共同企業体

凡例
- コンクリート壁, 柱
- ALC版 t100
- ECP板(押出成形セメント板)
- タラップ

完成図 意-85

日建・上田特定設計委託業務共同企業体

高知市都市建設部公共建築課					
担当	担当	係長	課長補佐	副参事	課長

高知市新庁舎建設工事

東側スロープ詳細図

意 7 − 14

NO. 0−140004−B