| 01 | 屋外機置場1詳細図 | 1/100 | ※ALC版開口補強材は、タテ材L-75x75x6、ヨコ材L-65x65x6を見込むこと。 |
|---|---|---|---|

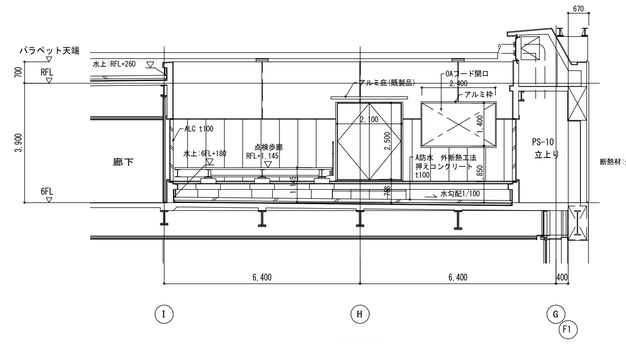


B 面

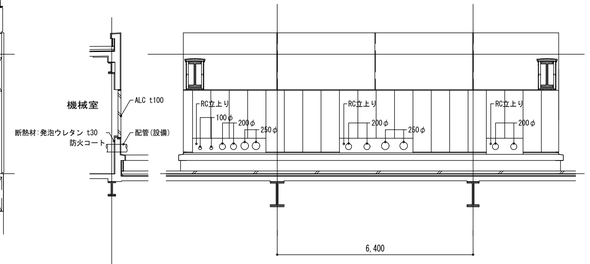


A 面

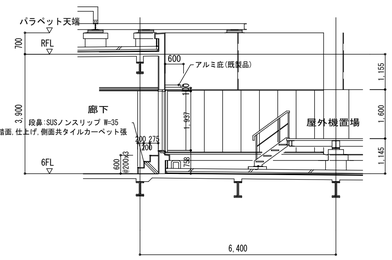


B' 面

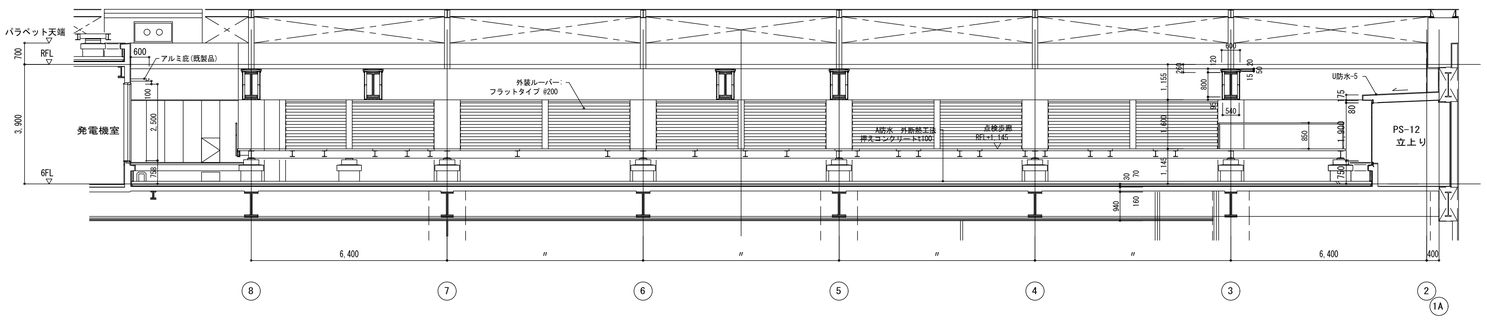


| 02 | 屋外機置場2詳細図 | 1/100 |
|---|---|---|

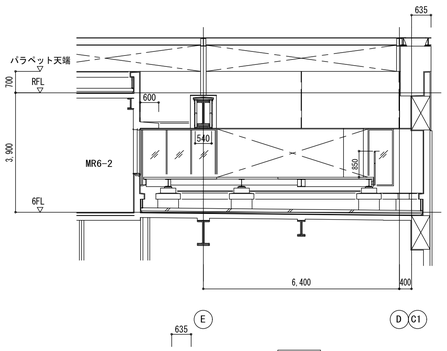


B 面

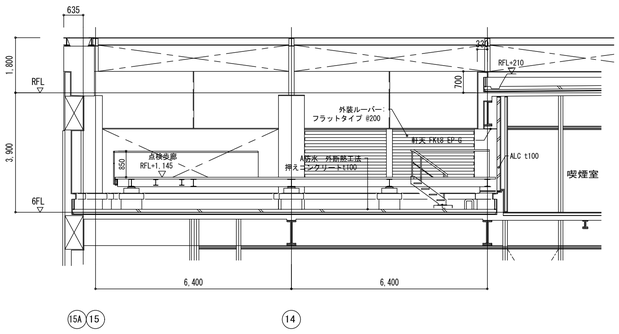


C 面

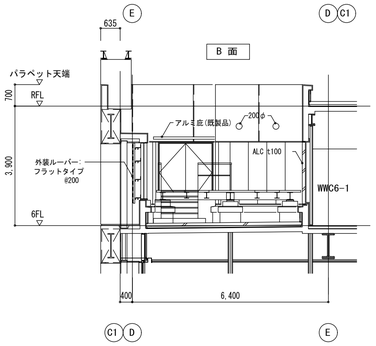


D 面

| 03 | 発電機室上部換気塔詳細図 | 1/100 |
|---|---|---|

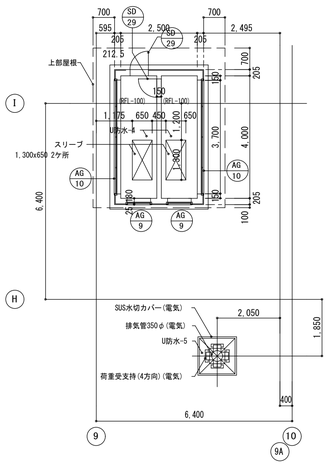


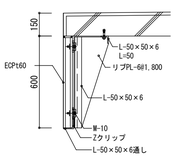


A部詳細 1/20

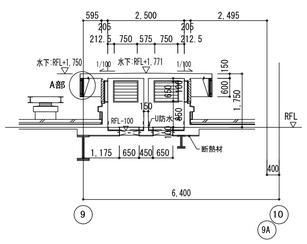


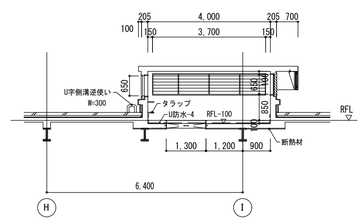


| | | | |
|---|---|---|---|
| 着工 | 平成 28年 6 25 | | |
| 竣工 | 令和 元年 11 30 | | |
| 監理 | | | 監理 日建・上田特定監理業務等共同企業体 |
| 施工 | | | 施工 大成・大旺新洋特定建設工事共同企業体 |

A
D — 展開記号 — B
C

完成図 意-91

日建・上田特定設計委託業務
共同企業体

| 高知市都市建設部公共建築課 | | | | | |
|---|---|---|---|---|---|
| 担当 | 担当 | 係長 | 課長補佐 | 副参事 | 課長 |

高知市新庁舎建設工事

6階・R階屋外機置場廻り・発電機室詳細図

意 7 − 20

NO. 0−140004−B