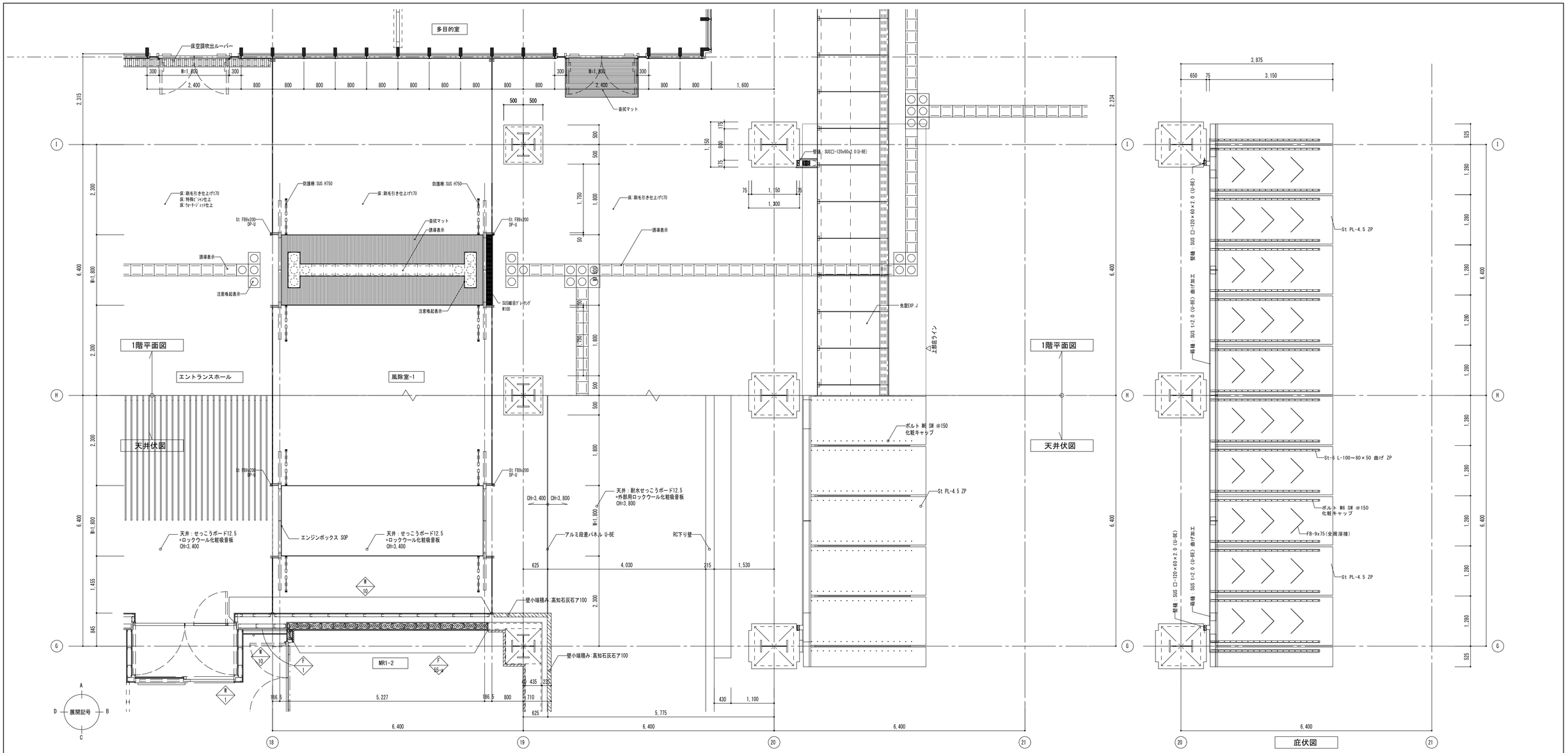

02	エンジンドア廻り詳細図	1/10	※1階風除室2"5に適用、2階風除室に適用

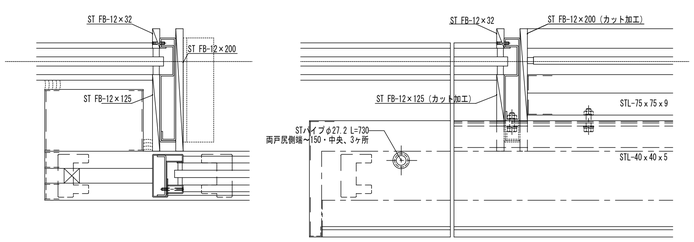

A-A平面図

B-B平面図

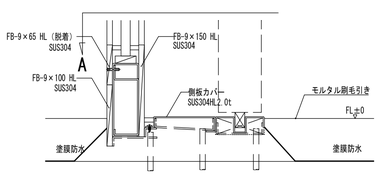

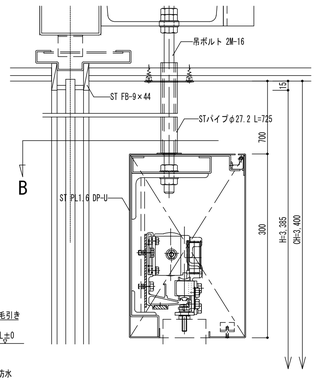

仕様
1. サッシュの材質は鋼製としSOP仕上とする。
2. ガラス部は全て、飛散防止フィルム張とする。
3. FBはすべてSS400・塗装DP-Uとする。

03	庇詳細図	1/10

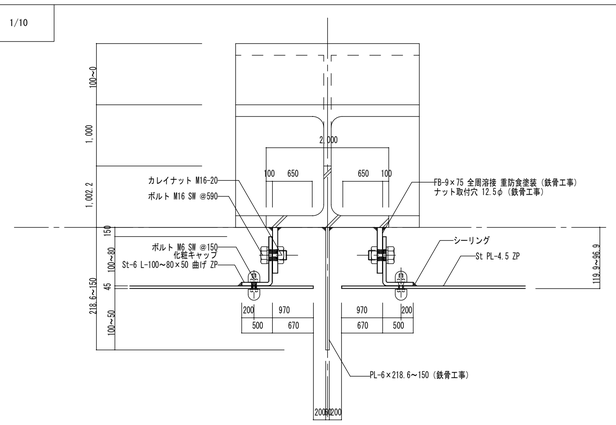

着工	平成 28年 6 25		
竣工	令和 元年 11 30		
監理			監理 日建・上田特定監理業務等共同企業体
施工			施工 大成・大旺新洋特定建設工事共同企業体

完成図 意-106

日建・上田特定設計委託業務共同企業体

高知市都市建設部公共建築課					
担当	担当	係長	課長補佐	副参事	課長

高知市新庁舎建設工事

風除室詳細図－１（風除室－１）

意 8 － 4

NO. 0 － 140004 - B