平面図 S=1:1000

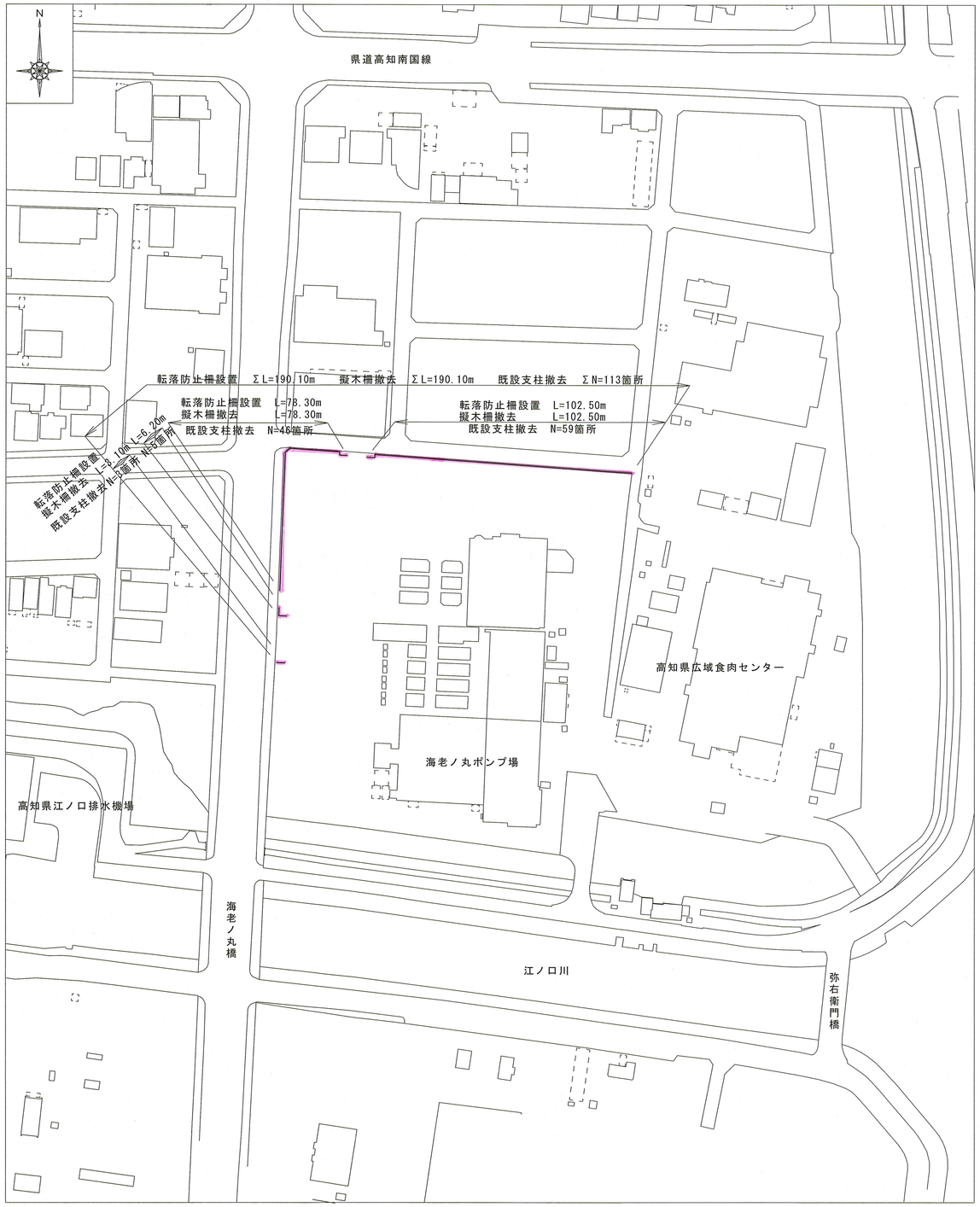

構造図 S=1:20

転落防止柵設置
【コンクリート建込式】

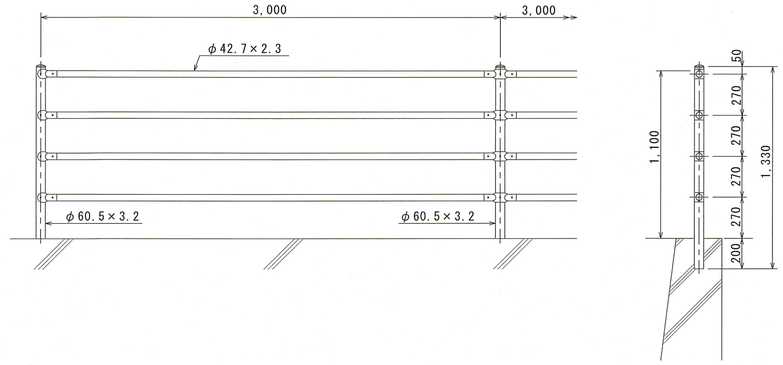

撤去図 S=1:20

擬木柵
【芯材：合成木材、合成プラスチック被覆】

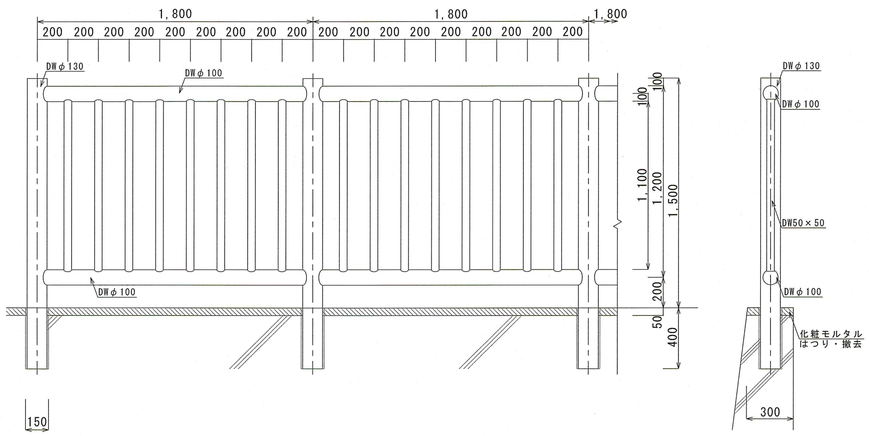

φ100構造図



φ130構造図

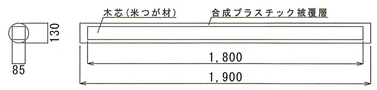

立柵構造図

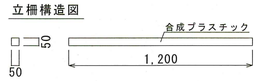

令和８年度	公 共 下 水 道 事 業							
設計番号	全 1 葉ノ内第 1 号							
名称	海老ノ丸ポンプ場 柵改修工事（Ｒ８－１）							縮尺
	平面図・構造図・撤去図　他							図示
課長		課長補佐		係長		設計		
高知市上下水道局　下水道整備課								