位置図　S=1:5000

平面図　S=1:500

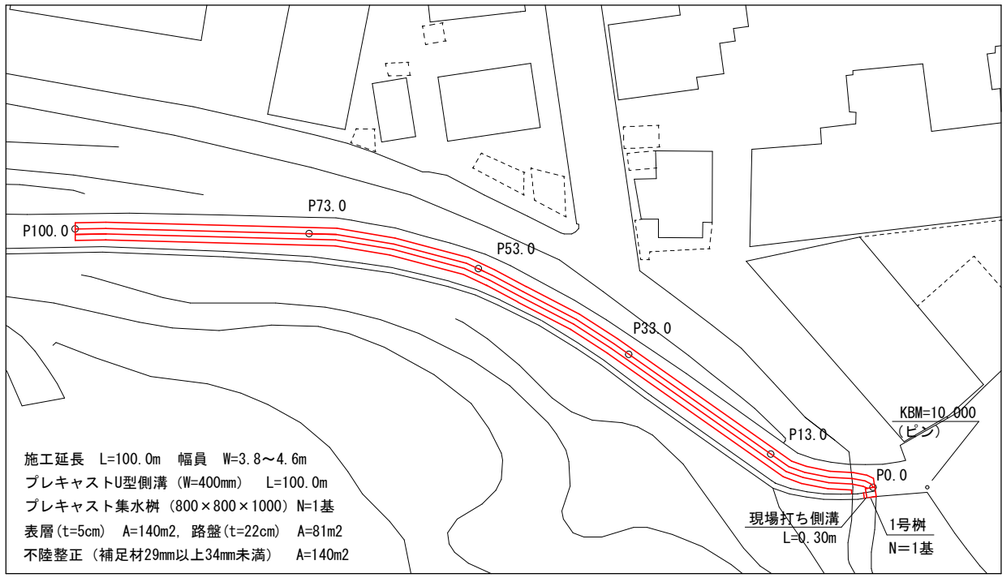

標準断面図　S=1:50

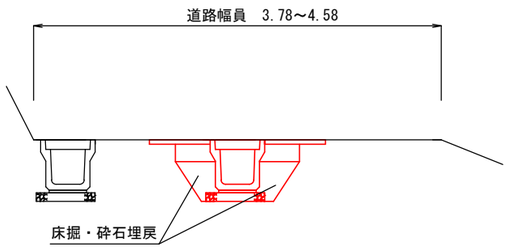

舗装構成図　S=1:10

（※現況ｱｽﾌｧﾙﾄ舗装版厚が設計値と異なる場合、
及び現況路盤が確認できない場合は工事監督職員と協議すること）

【床掘部】

仕上り厚	仮舗装時	構造図	材料図	
50	(30)	表層工	再生密粒度As　(TOP13　設計締固密度2.35t/m3)	
200	(220)	路盤工	プライムコート(PK-3　1.26L/m2) 再生粒調砕石　(RM-30)	

※仮舗装時は乳剤は散布しない

【表層打換部】

	構造図	材料図	
50	表層工	再生密粒度As　(TOP13　設計締固密度2.35t/m3)	
	不陸整正	プライムコート(PK-3　1.26L/m2) 補足材　(RM-30　29mm以上34mm未満)	

工事名	朝倉12号線道路改良工事				
種別	図示				1/3枚
事業名		課長	課長補佐	係長	設計
令和８年度					
高知市都市建設部道路維持課					

縦断図

SV=1:40
SH=1:400

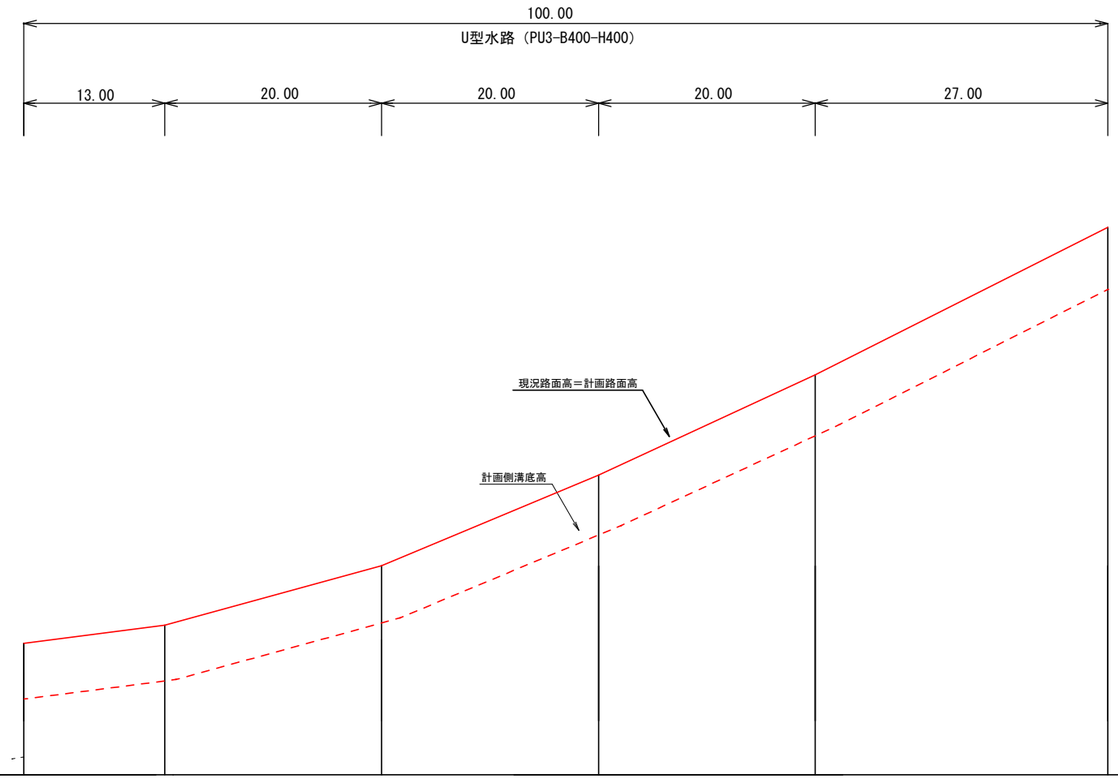

計画側溝勾配	9.704	i=1.29% L=13.00	9.872	i=2.75% L=20.00	10.422	i=4.18% L=20.00	11.257	i=4.63% L=20.00	12.182	i=5.03% L=27.00	13.541		
計画路肩高	10.214		10.382		10.932		11.767		12.692		14.051		
計画側溝底高	9.704		9.872		10.422		11.257		12.182		13.541		
現況路肩高	10.214		10.382		10.932		11.767		12.692		14.051		
現況側溝底高	9.704												
単距離	0.00		13.00		20.00		20.00		20.00		27.00		
測点番号	P 0.0		P 13.0		P 33.0		P 53.0		P 73.0		P100.0		

工 事 名	朝倉12号線道路改良工事					
種　　別	縦断図					2／3枚
事 業 名		課 長	課長補佐	係 長	設 計	
令和８年度						
高知市都市建設部道路維持課						

構造図　S=1:20

U型側溝

L=100.00m
(PU3-B400-H400)

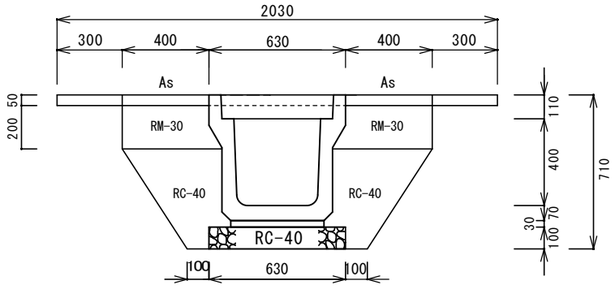

基礎砕石：0.63m3/10m

数量表　　1m当り 1式当り(100m)

種　別	単位	数量	数量	
舗装版切断	m	4.00	402.03	400.00+2.03
既設舗装版破砕	m2	2.03	203.00	
床掘	m3	0.81	81.00	
RC-40埋戻	m3	0.28	28.00	
U型側溝据付	m	1.00	100.00	
路盤(t=22cm)・仮舗装	m2	0.80	80.00	
不陸整正・舗装	m2	1.40	140.00	
鋼製蓋 (1.0m)	枚		20	100.00/5=20
Con蓋	枚		160	(100.00-20.00)*2=160

現場打ち側溝

L=0.30m

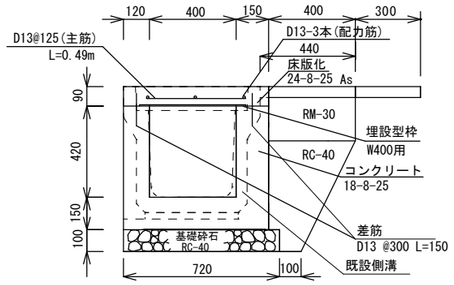

数量表　　1m当り 1式当り(0.30m)

種別	単位	数量	数量
舗装版切断	m	2.00	0.60
既設舗装版破砕	m^2	0.74	0.22
構造物取壊し（無筋）	m^3	0.21	0.06
床掘	m^3	0.37	0.11
RC-40埋戻	m^3	0.14	0.04
コンクリート (18-8-25)	m^3	0.21	0.06
コンクリート (24-8-25)	m^3	0.06	0.02
型枠	m^2	1.50	0.45
埋設型枠 (W400用)	m	1.00	0.30
基礎砕石(RC-40)	m^2	0.72	0.22
路盤(t=22cm)・仮舗装	m^2	0.40	0.12
不陸整正・舗装	m^2	0.70	0.21
差筋 (D13)	t	——	0.0003
鉄筋 (D13)	t	——	0.002

差筋　0.30/0.30=1本　1*0.15*2*0.995/1000
鉄筋　0.30/0.125≒3本　(3*0.49+3*(0.30-0.05*2))*0.995/1000

1号桝

NK桝2型　800×800×1000
（参考図）

平面図

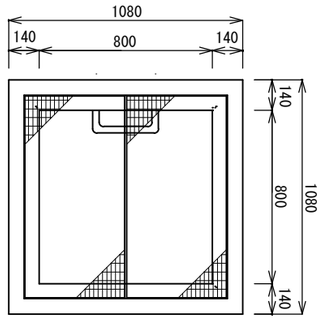

断面図

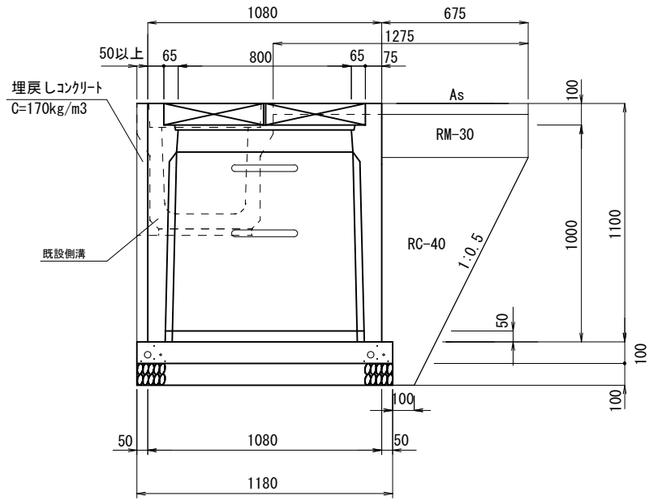

数量表　　1箇所当り

種　別	規　格	単位	数量
舗装版切断		m	3.63
既設舗装版破砕		m^2	1.38
構造物取壊し（無筋）		m^3	0.23
床　掘		m^3	1.79
RC-40埋戻		m^3	0.45
ﾌﾟﾚｷｬｽﾄ集水桝	800*800*1000	基	1.00
底版ｺﾝｸﾘｰﾄ	18-8-25	m^3	0.03
基礎ｺﾝｸﾘｰﾄ	18-8-25	m^3	0.14
埋戻しｺﾝｸﾘｰﾄ	C=170kg/m3	m^3	0.06
型枠		m^2	0.24
路盤(t=22cm)・仮舗装		m^2	0.73

工 事 名	朝倉12号線道路改良工事				
種　　別	構造図　　３/３枚				
事 業 名		課 長	課長補佐	係 長	設 計
令和８年度					
高知市都市建設部道路維持課					