水道事業年報

－令和7年度版－

R6.4.1～R7.3.31

高 知 市 上 下 水 道 局

目次

沿革

高知市水道事業のあゆみ …… 3
ダム諸元比較 …… 7
人口及び給水量曲線図表 …… 8
高知市水道の広域水源 …… 9
浄水場と水源の概要 …… 10

組織

Ⅰ　組織及び職員数 …… 13
　　Ⅰ－1　機構図 …… 13
　　Ⅰ－2　事務分掌 …… 14

施設

給水区域と主要施設 …… 17
高知市上水道給水系統図 …… 19
送配水施設水位高低図(旭浄水場系) …… 20
送配水施設水位高低図(針木浄水場系) …… 21
送配水施設水位高低図(春野系) …… 23
施設の概要 …… 24
施設の規模及び構造 …… 25
導・送・配水管の管種及び口径別状況 …… 45
災害対策 …… 46
災害対策施設概要図 …… 47
水源かん養林の取得・保有状況 …… 48
水源かん養林分布図 …… 49

事業

Ⅰ　業務概要 …… 53
　　Ⅰ－1　主要指標 …… 53
　　Ⅰ－2　有効水量における用途別給水構成 …… 54
　　Ⅰ－3　配水量分析表 …… 56
　　Ⅰ－4　給水栓数 …… 57
　　Ⅰ－5　業種別有収水量の推移 …… 59,61,63
　　Ⅰ－6　口径別有収水量の推移 …… 59,61,63
　　Ⅰ－7　段階別有収水量の推移 …… 60,62,64
　　Ⅰ－8　漏水調査施工状況 …… 65
　　Ⅰ－9　水質基準項目一覧 …… 76
　　Ⅰ-10　水質検査成績表 …… 77
　　Ⅰ-11　毎日検査結果集計表 …… 88
　　Ⅰ-12　自動水質監視装置による水質検査結果集計表 …… 89
Ⅱ　工事状況 …… 90
　　Ⅱ－1　給水工事施工状況 …… 90～92
　　Ⅱ－2　配水管修繕工事施工状況 …… 90～92
　　Ⅱ－3　給水管修繕工事施工状況 …… 90～92

資料

主要指標（上水道） …… 95
水道事業ガイドラインに基づく業務指標値（PI）及び主要背景情報（CI） …… 99
上水道料金の変遷 …… 103
年表 …… 107

沿　　革

高知市水道事業のあゆみ

【創設期の上水道】

高知市には，鏡川，江ノ口川，久万川，国分川，舟入川，下田川，長浜川が流れ，内陸に入り込んだ浦戸湾に注いでいます。昔から特に市街地の南を流れる鏡川，北の江ノ口川は，まるで外濠のように高知城をはさみ，まさに水の中，河の中に城下があるといった地勢でした。このため，初代藩主・山内一豊が築城した頃には，高知は「河中（かうち)」と呼ばれていたほどでした。

したがって，高知の城下町の維持のためには住民の生活用水の確保とともに，頻繁に洪水を起こす河川，特に南側の鏡川の治水対策が大きな課題とされていました。

明治４年に廃藩置県によって高知県ができ，同 22 年には市町村制の施行で，高知市が誕生しました。しかし，市民の生活用水確保や治水対策などの課題はあまり解決されませんでした。大正の中期になってやっと「上水道か下水道か」という大論争が市会内外で活発に行われるようになり，結局財源問題が決め手となって上水道布設が決定されました（大正 10 年９月)。

高知市における上水道の誕生は，大正 14 年４月。全国で 50 番目，四国では３番目のことでした。創設時の計画規模は，計画給水人口 40,000 人，１人１日最大給水量 111 リットル，１日最大給水量 4,440 立方メートルというものでした。水源は鏡川本流の廓中堰上流（現在の本宮町）での伏流水とし，基幹施設である旭浄水場は土佐郡旭村御殿山（現在の旭天神町）の山麓に設けました。総事業費 970,000 円。

【成長期の上水道】

県都としての高知市は，周辺町村の合併，郡部からの人口流入などによってめざましい勢いで成長していきました。昭和６年度の人口は 98,300 人。創設当時の２倍強となり，昭和７年度から３か年計画で＜第１期拡張事業＞を行うこととなりました。計画給水人口は現行の２倍の 80,000 人，１人１日最大給

拡張事業の計画の変遷

事業名			創設	第1期拡張事業	戦災復旧及び戦災復興事業	震災復旧及び地盤変動復興事業	第2期拡張事業	第3期拡張事業
認可日			大正11年5月8日	昭和7年7月8日			昭和26年8月30日	昭和32年6月3日
起工年月日			大正12. 7	昭和7. 8	昭和21. 4	昭和23. 3	昭和25. 4	昭和33. 4
竣工年月日			大正14. 4	昭和9. 5	昭和29. 3	昭和31. 3	昭和31. 12	昭和42. 3
事業費（千円）			962	178			180,000	799,560
基本計画	目標年度		―	昭和18年度	―	―	昭和40年度	昭和47年度
	給水人口（人）		40,000	80,000	―	―	120,000	200,000
	1日最大給水量（㎥）		4,440	13,360	―	―	28,800	60,000
	1人1日最大給水量(L)		111	167	―	―	240	300
施設能力	旭浄水場	鏡川自流	4,440 (4,440)	13,360 (13,360)	13,360 (13,360)	13,360 (13,360)	28,800 (28,800)	40,000 (40,000)
		鏡ダム	―	―	―	―	―	20,000 (20,000)
	針木浄水場	高知分水	―	―	―	―	―	―
		仁淀川取水	―	―	―	―	―	
	地下水源		―	―	―	―	―	―
	計（㎥）		4,440	13,360	13,360	13,360	28,800	60,000
事業内容			計画給水人口4万人，1日最大給水量4,440㎥。水源，導水管，浄水場，送水管及び配水管は，給水人口8万人に，その他の施設及び機械等については，給水人口4万人に対応する上水道として誕生。 全国で56番目，四国で2番目であった。	市勢の拡張，人口の増加等により水の需要が急増し，旧施設では給水不可能となったため，第1期拡張改良事業に着手。配水池，急速ろ過池の増設等を行った。	戦災復興都市計画事業の計画道路網に基づき配水管の移設工事を行うとともに，国庫補助金を得て漏水防止事業を実施した。	南海大震災で配水施設に甚大な被害を受けたため，震災復旧工事に着手。また，浦戸湾沿岸地区及び郊外では，地盤が変動し，地下水が汚染して飲料不可，あるいは涌水が停止した地区が続出したため地盤変動復旧事業を行い，簡易水道を設置した。	都市の復興とともに給水人口及び配水量は更に激増し，夏期には水圧制限を行うことによってかろうじて給水を維持する状態となったため，第2期拡張事業計画を策定した。	都市の発展とともに人口の集中，産業の集積，生活文化の向上が顕著となり，水道の需要量は年々増加し，既設の施設では十分な給水ができなくなった。よって配水施設の整備を中心に，第3期拡張事業に着手した。

事業費は最終変更額　（　）は取水量

次頁に続く

水量を 111 リットルから 167 リットルに引き上げ，1 日最大給水量を現行の約 3 倍の 13,360 立方メートルとしました。重点は配水能力の向上に置き，このために浄水施設や配水池の増設などを行いました。総事業費 180,000 円。

【困難期の上水道】

＜第 1 期拡張事業＞の完了後，高知市の上水道も順調に成長し，昭和 19 年には給水人口は 66,420 人に達していました。それがわずか 1 年後，25,515 人にまで激減してしまいました。いうまでもなく戦災が原因でした。

高知市は『戦災復興都市計画事業』による道路網形成事業に並行して配水管の移設工事を重点的に実施するとともに,国庫補助を得て漏水防止事業を推進する＜戦災復旧及び戦災復興事業＞に昭和 21 年度から 29 年度にかけて取り組まなければなりませんでした。

くわえて思いもしなかった新たな災禍となったのが，南海大地震（昭和 21 年 12 月 21 日）でした。この地震は配水施設に重大な打撃を与えるとともに，地盤沈下によって浦戸湾沿岸及び郊外一帯に深刻な飲料水不足をもたらしました。このために，高知市は配水管をはじめとする水道施設の復旧作業や市内 11 か所の簡易水道設置などを内容とする＜震災復旧及び地盤変動復旧事業＞（昭和 23 年 3 月から 31 年 3 月）を実施しなければなりませんでした。

【再建期の上水道】

都市の復興とともに水の需要もまた急上昇の兆しを見せ始めました。昭和 25 年には給水人口は 71,820 人となり，もはや戦前の水準を超す勢いにありました。そこで，高知市の上水道は上の戦災・震災復旧と簡易水道の設置などそれらの課題への対応と並行しつつ，さらに＜第 2 期拡張事業＞（昭和 25 年 4 月から 31 年 12 月）を実施することになりました。ここでの計画給水人口は 120,000 人，1 人 1 日最大給

事業名			浄水施設増強事業	第4期拡張事業（当初）	第4期拡張事業（第1回変更）	第4期拡張事業（第2回変更）	第4期拡張事業（第3回変更）	春野町編入による計画変更
認可日			昭和43年3月30日	昭和43年12月21日	昭和48年1月11日	平成4年1月7日	平成10年1月12日	平成19年12月26日(受理)
起工年月日			昭和43. 9	昭和44. 1	昭和44. 1	昭和44. 1	昭和44. 1	水道事業の譲受日平成20年1月1日
竣工年月日			昭和44. 10	昭和52. 3	昭和58. 3	平成 7. 3	平成10. 3	―
事業費（千円）			220,000	6,900,000	16,500,000	53,800,000	61,700,000	―
基本計画	目標年度		昭和47年度	昭和55年度	昭和60年度	平成10年度	平成14年度	平成28年度
	給水人口（人）		200,000	286,000	337,000	306,900	311,400	331,400
	1日最大給水量（㎥）		60,000	171,600	244,300	176,000	183,800	195,800
	1人1日最大給水量(L)		300	600	725	573	590	591
施設能力	旭浄水場	鏡川自流	40,000 (40,000)	40,000 (40,000)	40,000 (40,000)	40,000 (40,000)	40,000 (40,000)	40,000 (40,000)
		鏡ダム	20,000 (20,000)	20,000 (20,000)	20,000 (20,000)	20,000 (20,000)	20,000 (20,000)	20,000 (20,000)
	針木浄水場	高知分水	―	―	59,000 (63,000)	59,000 (63,000)	59,000 (63,000)	59,000 (63,000)
		仁淀川取水	―	111,600 (120,000)	110,300 (120,000)	57,000 (60,000)	57,000 (60,000)	57,000 (60,000)
	地下水源		―	―	（本宮町） （大原町） （鴨部） （布師田） 15,000 (15,000)	（本宮町） 0 (0) ［予備水源10,000］ （布師田） 0 (0) ［予備水源18,000］	（本宮町） 3,550 (3,550) ［予備水源 7,000］ （布師田） 4,450 (4,450) ［予備水源13,000］	（本宮町）3,550（3,550） ［予備水源 7,000］ （布師田）4,450（4,450） ［予備水源13,000］ （森山）6,700（6,700） （弘岡上）5,300（5,300）
	計（㎥）		60,000	171,600 (180,000)	244,300 (258,000)	176,000 (183,000) ［予備水源28,000］	184,000 (191,000) ［予備水源20,000］	196,000 (203,000) ［予備水源20,000］
事業内容			浄水施設の強化を図るため，第3期拡張事業の補完事業として浄水施設増強事業（沈でん池，急速ろ過池等浄水施設の建設，総施設能力6万㎥/日）に着手した。	三度にわたる拡張事業にもかかわらず水不足はさらに深刻化。このため仁淀川取水（伊野町加田地先，伏流水取水）を中軸とする第4期拡張事業に着手した。	計画に，先行施行が確実となった高知分水事業を追加。水需給を大幅に見直すとともに，仁淀川取水については交渉経過を踏まえ，伊野町尾山地先表流水取水に変更した。	仁淀川取水事業着手が確実になった平成4年に再度計画を見直し，仁淀川取水についても伊野町八十地先伏流水取水に再度変更した。	事業の完成と一部簡水の統合とのからみで計画を見直し，第4期拡張事業は平成9年度に完成した。	平成20年1月1日付で春野町水道を譲受けた。

水量 240 リットル，1 日最大給水量は 28,800 立方メートルとしました。重点とされたのは，水源，取水，及び浄水能力を改善・増強させ，併せて送・配水施設を強化することでした。総事業費 55,000,000 円。

【発展期の上水道】

＜第２期拡張事業＞がようやく完了する頃，日本は「神武景気」にわき，政府の経済白書も高らかに戦後終結を宣言，国民生活も徐々に向上していきました。また，昭和 32 年度末の高知市の給水世帯は 25,152 世帯，給水人口は 120,919 人にのぼっていました。明らかに水が足りません。そこで，高知市は昭和 33 年４月から 42 年３月にかけて新たな＜第３期拡張事業＞を実施しなければなりませんでした。ここでの計画給水人口は 200,000 人，1 人 1 日最大給水量 300 リットル，1 日最大給水量は 60,000 立方メートルでした。重点とされたのは，鏡ダム建設に伴う水利権の上積みと，取水・導水・浄水施設の拡充・強化，さらに市内一円に配水するための配水施設の設備などでした。総事業費 613,000,000 円。なお，この拡張事業にはその補完的事業として＜浄水施設増強事業＞（昭和 43 年９月から 44 年 10 月：総事業費 220,000,000 円）が実施され，旭浄水場に急速ろ過池が増設され，施設能力 60,000 立方メートル／日が確立されました。

【飛躍期の上水道】

高知市の上水道の歩みを一言でいうと拡張に次ぐ拡張の歴史でした。それほど県都でもある高知市への人口集中はめざましいものでした。＜第３期拡張事業＞がまだ途上にあった昭和 40 年頃，すでに県と市当局の間では「昭和 50 年には人口 280,000 人となる」との見通しがなされていました。必要な水は日量 180,000 立方メートル。＜第３期拡張事業＞が目標とする鏡川水系，60,000 立方メートルを前提としても 120,000 立方メートルが不足する計算でした。

鏡小浜簡易水道拡張による水利使用変更	春野地区の給水区域変更等による事業変更	春野町森山水源の浄水方法の変更等による事業変更
平成22年1月20日(許可)	平成25年3月29日	令和4年2月8日
―	―	令和4年6月1日
―	―	令和5年2月28日
―	―	50,000
平成28年度	平成28年度	令和12年度
331,400	332,100	314,000
195,800	144,000	117,000
591	434	371
39,900 (39,900)	39,600 (39,900)	39,600 (39,900)
20,000 (20,000)	19,800 (20,000)	19,800 (20,000)
59,000 (63,000)	59,000 (63,000)	59,000 (63,000)
57,000 (60,000)	57,000 (60,000)	57,000 (60,000)
(本宮町)3,550(3,550) [予備水源 7,000] (布師田)4,450(4,450) [予備水源13,000] (森山)6,700(6,700) (弘岡上)5,300(5,300)	(本宮町)3,550(3,550) [予備水源 6,450] (布師田)4,450(4,450) [予備水源13,550] (森山)6,700(6,700) (弘岡上)5,300(5,300)	(本宮町)3,550(3,550) [予備水源 6,450] (布師田)4,450(4,450) [予備水源13,550] (森山)6,700(6,700) (弘岡上)5,300(5,300)
195,900 (202,900) [予備水源20,000]	195,400 (202,900) [予備水源20,000]	195,400 (202,900) [予備水源20,000]
鏡小浜簡易水道の拡張のために鏡川自流分40,000㎥/日のうちから100㎥/日を振り分けた。	春野地区の給水区域を実情の地形に合わせて変更，旭・針木浄水場の浄水方法を一部変更，全ての簡易水道を平成28年度までに経営統合，弘岡上水源の水源種別の変更。	春野町森山水源の水質改善対策として，クリプトスポリジウム等対策指針に基づき，既認可の浄水処理工程の一部に紫外線処理設備を付加するもの。(浄水方法の変更) また，合わせて給水人口及び給水量の認可値を見直した。

事業費は最終変更額　(　)は取水量

そこで高知市はこれまでの鏡川に加え，市域外の河川・仁淀川水系大渡ダムに新たな水源を求め，計画給水人口を 286,000 人，１人１日給水量 600 リットル，１日最大給水量を 171,600 立方メートルとする＜第４期拡張事業＞（当初工期昭和 44 年 1 月から 53 年 3 月）を発足させました。

けれども，仁淀川水系大渡ダム関連の仁淀川取水事業の遅れなどがあって，当初計画にはなかった吉野川水系早明浦ダム関連の高知分水事業を先行施行するなど，事業計画も３度にわたる変更を経て，平成 10 年３月にようやく完成しました。これによって，高知市は①鏡川水系日量 60,000 立方メートル，②高知分水系同 63,000 立方メートル，③仁淀川水系同 60,000（将来 120,000）立方メートルという３水系の多元的水源を確保し，量・質ともに新たな時代を迎えました。

この＜第４期拡張事業＞の完了に先立つ平成 6 年度には，『高知市水道事業総合計画』（平成６年度から平成 15 年度）を策定し，「人にやさしく自然にやさしい水道」を基本理念に掲げ，21 世紀という新しい時代に向けた飛躍期の羅針盤として，積極的な施策の展開を図ることとしました。

【安定期の上水道】

21 世紀に入り，景気の長期低迷や少子高齢化の進行など社会経済情勢の変化による水需要の減少が進む中，国において策定された「水道ビジョン」（平成 16 年６月）を受け，高知市水道ビジョンとして『高知市水道事業基本計画 2007』（平成 19 年度から 28 年度）を平成 19 年に策定し，「快適な市民生活を支える安心と信頼の水道」を基本理念に事業を進めてきました。

その後，平成 26 年４月には，水道事業と下水道事業の組織を統合し，上下水道事業を「一つの水循環系」として総合的に管理する組織に生まれ変わり，水道事業の安定化を目指して取り組んできました。

また，創設以来，機器更新・増強により稼働を続け，高知市の水道を支え続けた旭浄水場の全面更新事業が平成 29 年に完成，耐震化された新施設による稼働を開始しました。

【変わりゆく時代の上水道】

創設 100 周年を迎えた高知市の水道事業は，急速に進む人口減少への対応や施設の老朽化対策，切迫する南海トラフ地震への対応など，新たな局面を迎えております。国において，50 年後，100 年後の将来を見据えた「水道の理想像」を明示した「新水道ビジョン」（平成 25 年３月）が策定されたことから，高知市における水道事業の理想像の実現に向け，2017 年度から 2026 年度までの 10 年間に実施する基本方針や具体的施策を示す『高知市水道事業計画 2017（高知市水道ビジョン 2017）』を策定し，「安心と信頼を未来につなぐ高知の水道」を基本理念に掲げ，「安全」「強靭」「持続」の３つの観点から，今後取り組むべき方向性となる６つの基本方針を定め，水道の理想像の実現に向け，「変わりゆく時代」への挑戦を続けていくこととしています。

ダム諸元比較

		鏡ダム	早明浦ダム	大渡ダム
河川名		鏡川水系鏡川	吉野川水系吉野川	仁淀川水系仁淀川
位置	(左岸)	高知県高知市鏡大利	高知県長岡郡本山町吉野	高知県吾川郡仁淀川町潰溜
	(右岸)	高知県高知市鏡今井	高知県土佐郡土佐町中島	高知県吾川郡仁淀川町高瀬
形式		重力式コンクリートダム	重力式コンクリートダム	重力式コンクリートダム
堤高		47m	106m	96m
堤頂長		150m	400m	325m
堤頂幅		3m	6m	6m
堤体積		72,000㎥	1,187,000㎥	約1,000,000㎥
天端標高		E.L. 78m	E.L. 345m	E.L. 216m
常時満水位標高		E.L. 75m	E.L. 330.2m	E.L. 204m
低水位標高		E.L. 53m	E.L. 275m	E.L. 174m
集水面積		80.8k㎡	417k㎡	688.9k㎡
湛水面積		0.52k㎡	7.5k㎡	2.01k㎡
総貯水容量		9,380,000㎥	316,000,000㎥	66,000,000㎥
有効貯水量		8,360,000㎥	289,000,000㎥	52,000,000㎥
地質		輝緑凝灰岩・砂岩・泥岩	石英石墨片岩	粘板岩・輝緑凝灰岩・チャート
計画高水流量		2,380㎥／s	4,700㎥／s	6,000㎥／s
調節流量		180㎥／s	2,700㎥／s	2,200㎥／s
発電(最大出力)		3,300kw	42,000kw	33,000kw
利水用バルブ		スルースバルブ φ0.6m×1門	ホロージェットバルブ φ2m×2門	ホロージェットバルブ φ1.5m×1門
洪水調節用ゲート		オリフィス 5.3m×5.3m×2門	ローラーゲート	コンジット 5.6m×5.0m×5門
		クレスト 9.5m×9.0m×1門	18.8m×10.4m×6門	クレスト 12.045m×12.0m×4門
一般水没戸数		28戸	387戸	101戸
水没公共建物		12棟	56棟	14棟
水没土地		49.1ha	773.9ha	119.6ha
県道付替延長		760m	23.7km	なし
町村道付替延長		1,200m	38.8km	9.97km
実調開始		昭和35年 4月	昭和38年 4月	昭和41年 4月
本工事着手		昭和38年 4月	昭和42年 3月	昭和43年 4月
コンクリート打設		昭和40年 8月	昭和43年12月	昭和51年 6月
竣工		昭和42年 1月	昭和50年 4月	昭和61年11月
総事業費		16億円	333億円	約780億円
うち高知市負担額		1億8,656万円	6,218万円	36億6,286万円

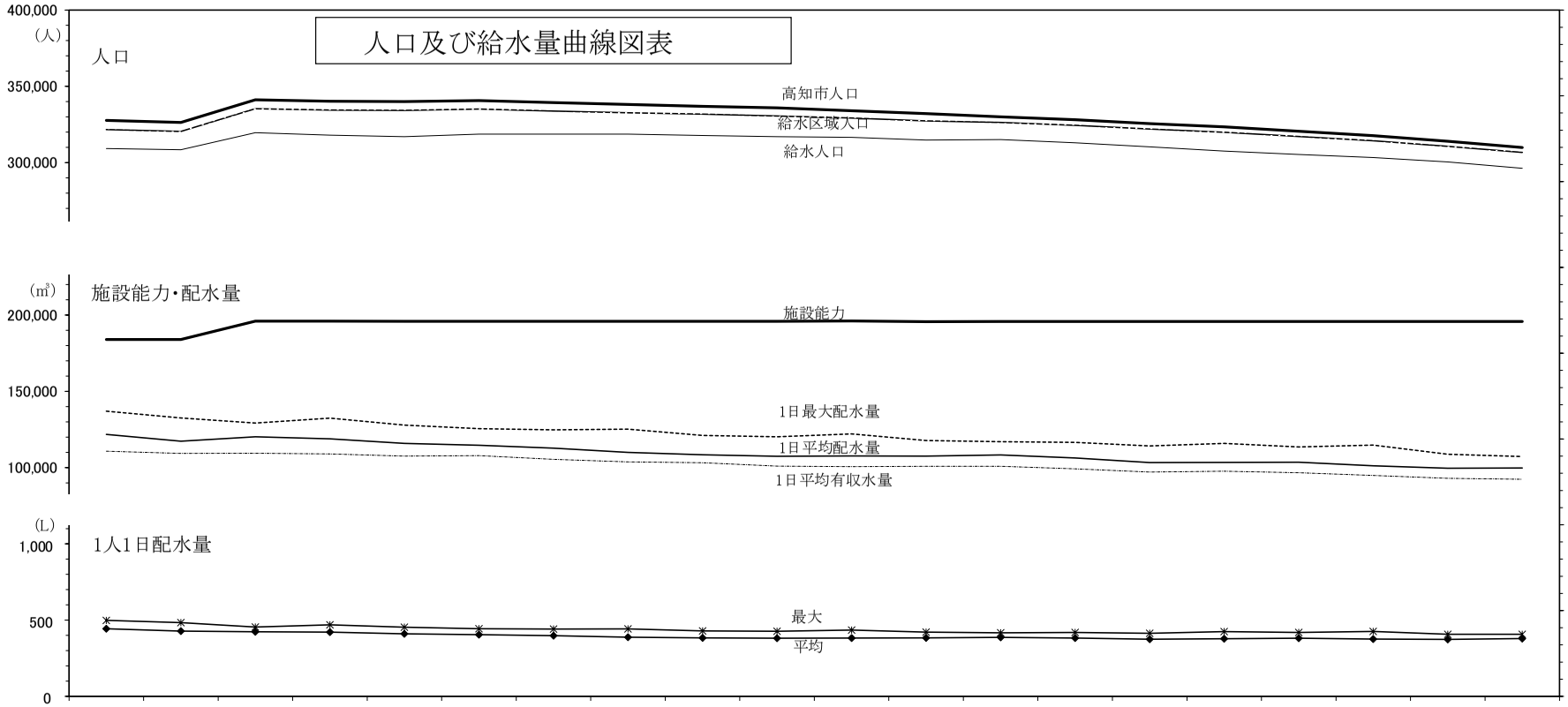

年度	平成17	18	19	20	21	22	23	24	25	26	27	28	29	30	令和元	令和2	令和3	令和4	令和5	令和6
高知市人口(人)	327,646	326,321	341,177	340,208	339,945	340,717	339,300	338,087	336,845	335,855	334,035	332,060	330,028	328,077	325,545	323,400	320,578	317,650	313,943	309,881
給水区域内人口(人)	321,604	320,400	335,326	334,445	334,266	335,110	333,809	332,661	331,750	330,592	329,236	327,327	326,289	324,407	321,965	319,882	317,136	314,280	310,623	306,663
給水人口(人)	309,153	308,442	319,600	317,968	317,001	318,667	318,635	318,640	317,775	317,008	316,502	314,724	315,113	312,958	310,307	307,564	305,279	303,323	300,373	296,260
公称施設能力(㎥/日)	184,000	184,000	196,000	196,000	195,900	195,900	195,900	195,900	195,900	195,900	196,145	195,645	195,832	195,832	195,832	195,832	195,832	195,832	195,832	195,832
1日最大配水量(㎥)	136,991	132,554	129,202	132,463	127,894	125,516	124,802	125,196	121,058	120,246	122,080	117,740	117,029	116,504	114,253	115,843	113,508	114,801	108,710	107,248
1日平均配水量(㎥)	121,768	117,281	120,208	118,830	115,814	114,627	112,730	110,028	108,438	107,402	107,596	107,474	108,332	106,268	103,265	103,382	103,490	101,229	99,578	99,788
1日平均有収水量(㎥)	110,752	109,306	109,421	109,011	107,531	107,840	105,393	103,772	103,206	100,926	100,672	100,852	100,833	99,240	97,093	97,610	96,614	94,882	92,975	92,337
1人1日最大配水量(L)	443	430	404	417	403	394	392	393	381	379	386	374	371	372	368	377	372	378	362	362
1人1日平均配水量(L)	394	380	376	374	365	360	354	345	341	339	340	341	344	340	333	336	339	334	332	337

高知市水道の広域水源

水源域
高知市
上水道給水区域
河川水の水源流域
浄水場
取水所
地下水源
導水トンネル等
大川村
吉野川
早明浦ダム
瀬戸川
瀬戸川取水ぜき
瀬戸川導水路
地蔵寺川
北郷谷注水口
高知分水
土佐町
地蔵寺川取水ぜき
平石川
地蔵寺川導水路
久万高原町
天神発電所
南国市
仁淀川町
いの町
鏡ダム
高知市
布師田水源
鏡川第２取水所
旭浄水場
本宮町水源
鏡川第１取水所
面河第３ダム
大渡ダム
越知町
日高村
針木浄水場
仁淀川取水所
佐川町
仁淀川
弘岡上水源
森山水源
土佐市

浄水場と水源の概要

単位 m^3／日

浄水場		水源			
【公称施設能力】		名称	種別	許可	取水可能量
旭浄水場 【59,400】		(自流) 鏡川水系鏡川	伏流水	水利権	39,900
		(鏡ダム) 鏡川水系鏡川	伏流水	水利権	20,000
針木浄水場 【116,000】		高知分水	表流水	水利権	63,000
		大渡ダム 仁淀川水系仁淀川	伏流水	水利権	60,000
本宮町水源 【3,550】		地下水	浅井戸	－	3,550 (予備水源として別に 3,450)
布師田水源 【4,450】		地下水	浅井戸	－	4,450 (予備水源として別に 8,550)
弘岡上水源 【5,300】		地下水	浅井戸	－	5,300
森山水源 【6,700】		森山2号取水井	浅井戸	－	2,000
		森山1号取水井	深井戸	－	2,350
		森山3号取水井	深井戸	－	2,350
旧簡易水道	行川吉井 【40】	地下水	浅井戸	－	40
	領家 【24】	鏡川水系普通河川水	表流水	－	26
	鏡小浜 【245】	鏡川水系吉原川	伏流水	水利権	284
	土佐山平石 【91】	鏡川水系普通河川水	表流水	－	100
	土佐山弘瀬 【32】	鏡川水系普通河川水	表流水	－	34

公称施設能力　合計　195,832

取水可能量　　合計　203,384

組　　織

Ⅰ　組織及び職員数（令和7年4月1日現在）

Ⅰ－1　機構図(令和7年4月1日現在)

［条例定数:247(上下水道事業管理者及び再任用(係長級以上)を除く)，実数:234(上下水道事業管理者及び再任用職員を含む)］

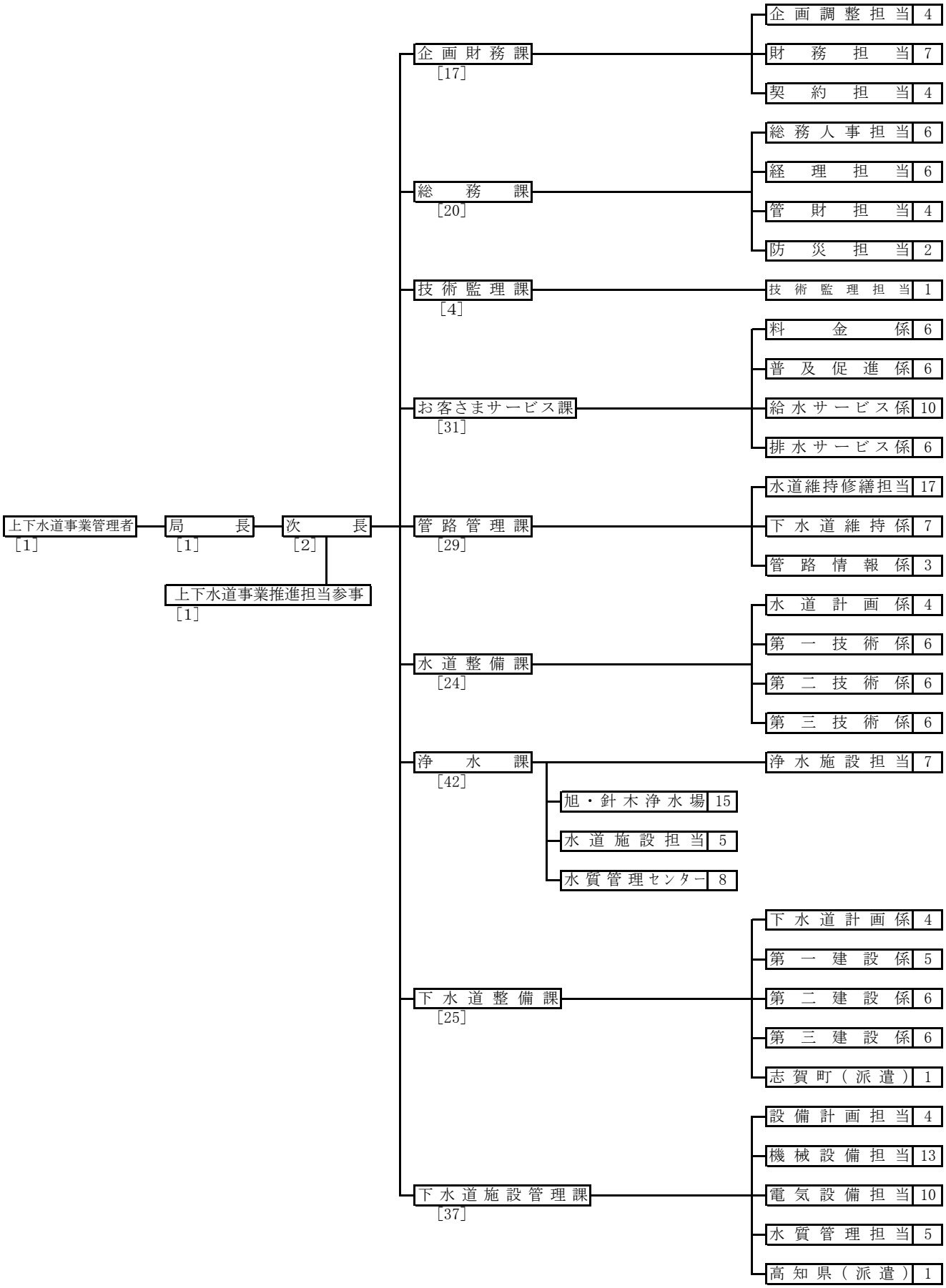

Ⅰ－２ 事務分掌(令和7年4月1日現在)

企画財務課	（１）	企業経営及び企画調整に関すること。
	（２）	予算編成及び執行管理並びに決算調製に関すること。
	（３）	出納及び資金管理に関すること。
	（４）	機構に関すること。
	（５）	事務の管理及び改善に関すること。
	（６）	契約に関すること。
	（７）	情報システムに関すること。
総 務 課	（１）	職員に関すること。
	（２）	法規及び文書に関すること。
	（３）	庶務及び予算執行に関すること。
	（４）	資産に関すること。
	（５）	危機管理及び災害対策に関すること。
	（６）	他の課の所管に属しない事項に関すること。
技術監理課	（１）	工事の検査に関すること。
	（２）	工事に係る技術管理に関すること。
	（３）	工事に係る技術指導及び研修に関すること。
	（４）	工事に係る設計積算基準の調整に関すること。
お客さまサービス課	（１）	お客さまサービスに関すること。
	（２）	使用水量及び汚水量の計量及び認定に関すること。
	（３）	水道料金及び下水道使用料に関すること。
	（４）	上下水道事業等の収納金に関すること。
	（５）	工事事業者の指定に関すること。
	（６）	下水道事業受益者負担金に関すること。
	（７）	農業集落排水事業受益者分担金に関すること。
	（８）	地下水等の使用実態調査に関すること。
	（９）	公共下水道の利用促進に関すること。
	（10）	農業集落排水の利用促進に関すること。
	（11）	給水装置及び給水装置工事に関すること。
	（12）	排水設備に関すること。
	（13）	工事事業者等の指導に関すること。
	（14）	特定施設及び除害施設に関する水質調査及び指導に関すること。
	（15）	量水器に関すること。
管路管理課	（１）	送配水管及び給水管の維持管理に関すること。
	（２）	貯水槽水道，私設配水管及び鉛製給水管の対策に関すること。
	（３）	非常用貯水槽及び応急給水資機材の管理運用に関すること。
	（４）	公共下水道管路施設及び業務受託管路施設等の移設及び維持管理に関すること。
	（５）	下水道取付管布設工事に関すること。
	（６）	上下水道施設情報管理システムに関すること。
	（７）	農業集落排水管の維持管理に関すること。
水 道 整 備 課	（１）	水道施設の企画，調査及び交付金に関すること。
	（２）	水道施設用地等不動産の取得に関すること。
	（３）	送配水施設の整備事業に関すること。
	（４）	送配水施設の増補改良事業に関すること。
	（５）	送配水施設の移設に関すること。
	（６）	送配水施設の受託工事に関すること。
	（７）	配水管工事技能者に関すること。
浄 水 課	（１）	取水，導水及び浄水並びに送配水施設の保守及び運転管理に関すること。
	（２）	水道の施設に係る電気，機械及び計装設備に関すること。
	（３）	浄水場及び関連する施設の維持管理に関すること。
	（４）	浄水場等の整備及び更新に関すること。
	（５）	水処理計画及び水運用計画に関すること。
	（６）	水道事業に係る水質検査及び水質管理に関すること。
	（７）	水源に関すること。
下 水 道 整 備 課	（１）	下水道及び農業集落排水施設の企画，調査及び交付金に関すること。
	（２）	下水道関係工事に関すること。
	（３）	下水道用地等不動産の取得に関すること。
	（４）	下水道に関する受託工事に関すること。
下水道施設管理課	（１）	水再生センター，ポンプ場及び農業集落排水処理施設の運転管理及び維持管理に関すること。
	（２）	水再生センター，ポンプ場及び農業集落排水処理施設に付随する施設の管理に関すること。
	（３）	水再生センター，ポンプ場及び農業集落排水処理施設の整備及び更新に関すること。
	（４）	ポンプ場，排水機場等の管理業務の受託に関すること。
	（５）	ポンプ場，排水機場等の受託工事に関すること。

施　　設

給水区域と主要施設

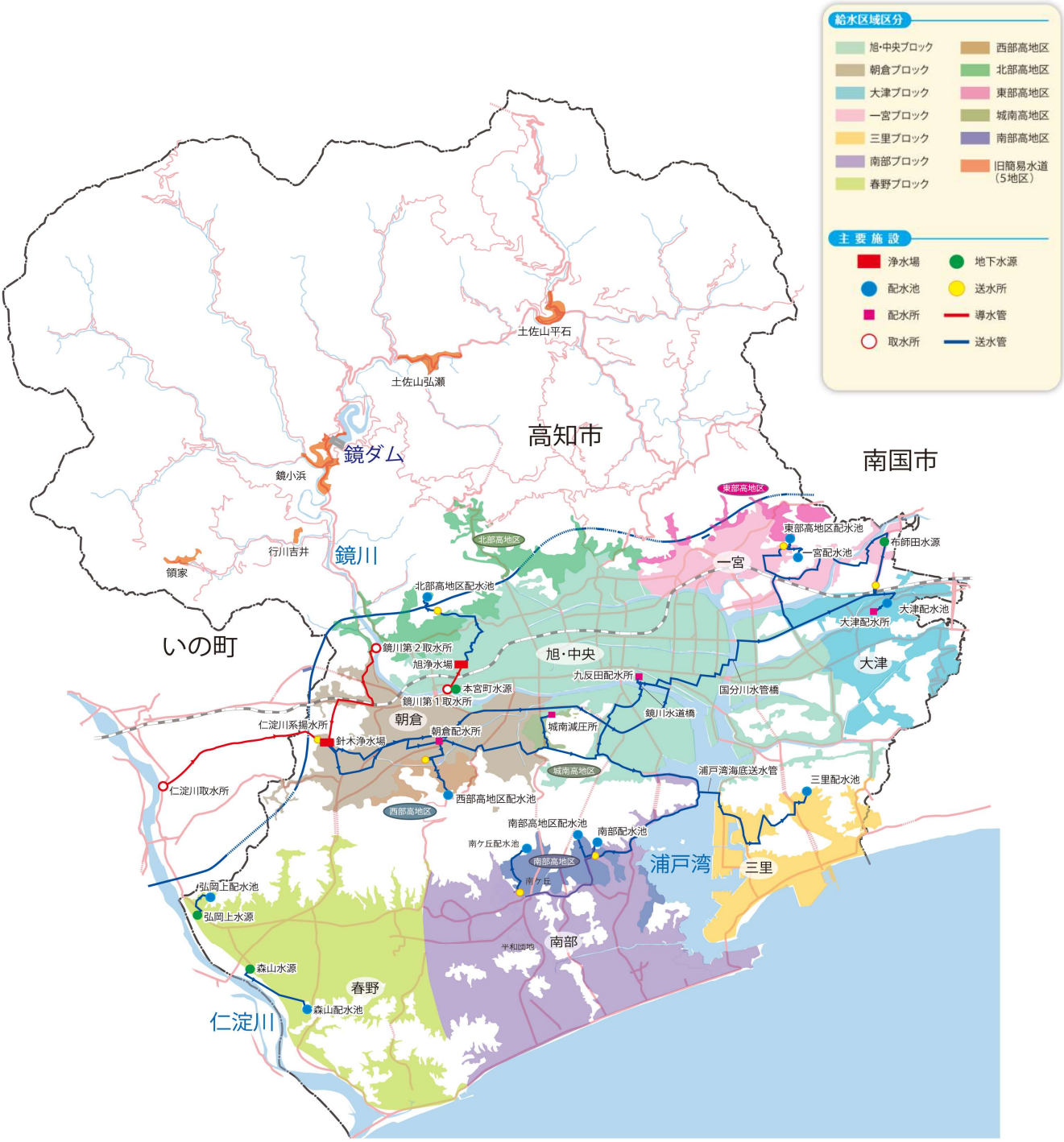
給水区域区分
旭・中央ブロック
朝倉ブロック
大津ブロック
一宮ブロック
三里ブロック
南部ブロック
春野ブロック
西部高地区
北部高地区
東部高地区
城南高地区
南部高地区
旧簡易水道（5地区）
主要施設
浄水場
地下水源
配水池
送水所
配水所
導水管
取水所
送水管
土佐山平石
土佐山弘瀬
高知市
南国市
鏡ダム
鏡小浜
行川吉井
領家
鏡川
いの町
東部高地区
北部高地区
東部高地区配水池
一宮配水池
布師田水源
一宮
北部高地区配水池
大津配水池
大津配水所
大津
鏡川第２取水所
旭浄水場
旭・中央
九反田配水所
本宮町水源
鏡川第１取水所
国分川水管橋
鏡川水道橋
朝倉
仁淀川系揚水所
針木浄水場
朝倉配水所
城南減圧所
城南高地区
浦戸湾海底送水管
三里配水池
仁淀川取水所
西部高地区配水池
西部高地区
南部高地区配水池
南部配水池
南ケ丘配水池
南部高地区
南ケ丘
浦戸湾
三里
弘岡上配水池
弘岡上水源
半和団地
南部
森山水源
春野
森山配水池
仁淀川

高知市上水道給水系統図

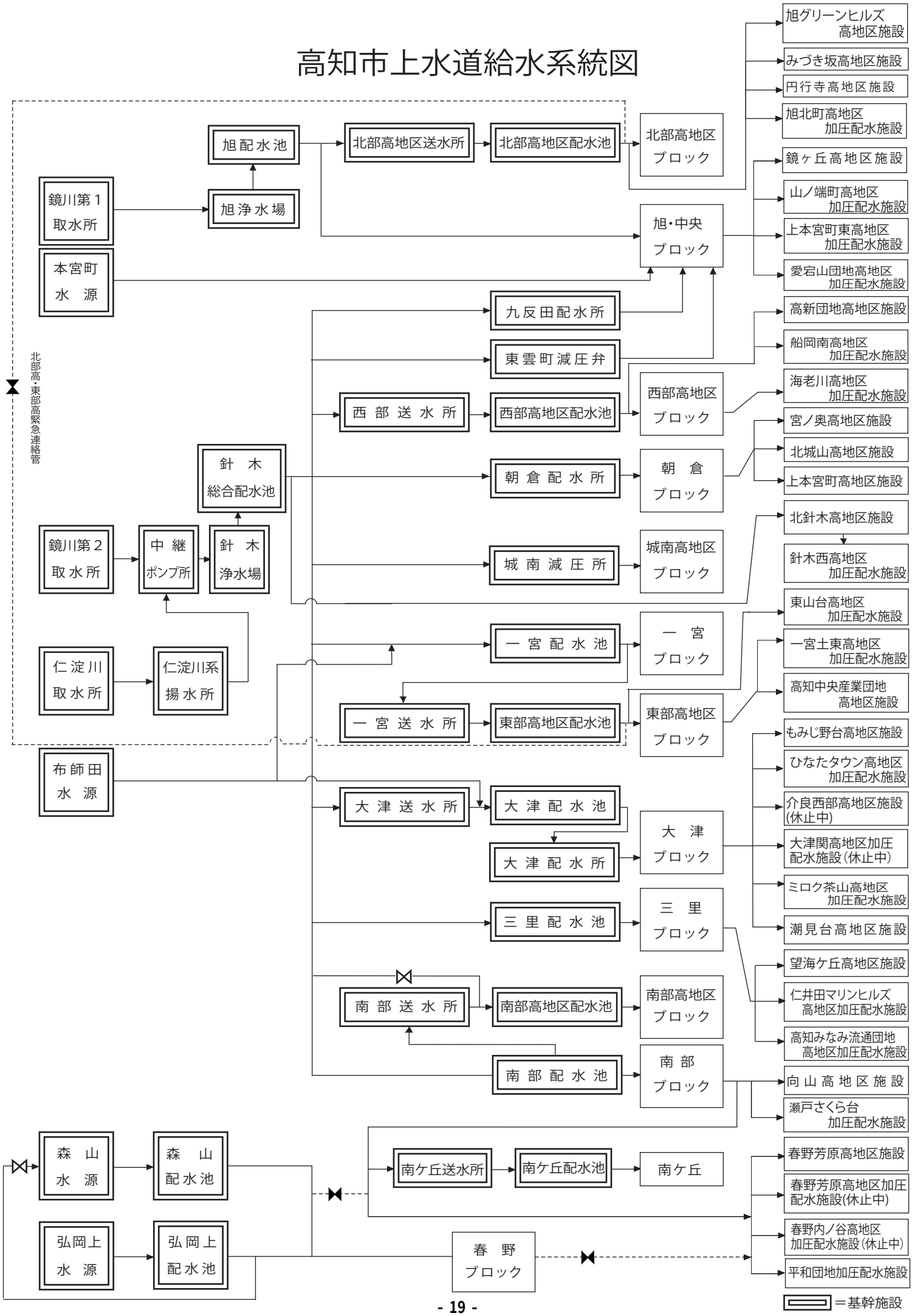

送配水施設水位高低図（旭浄水場系）

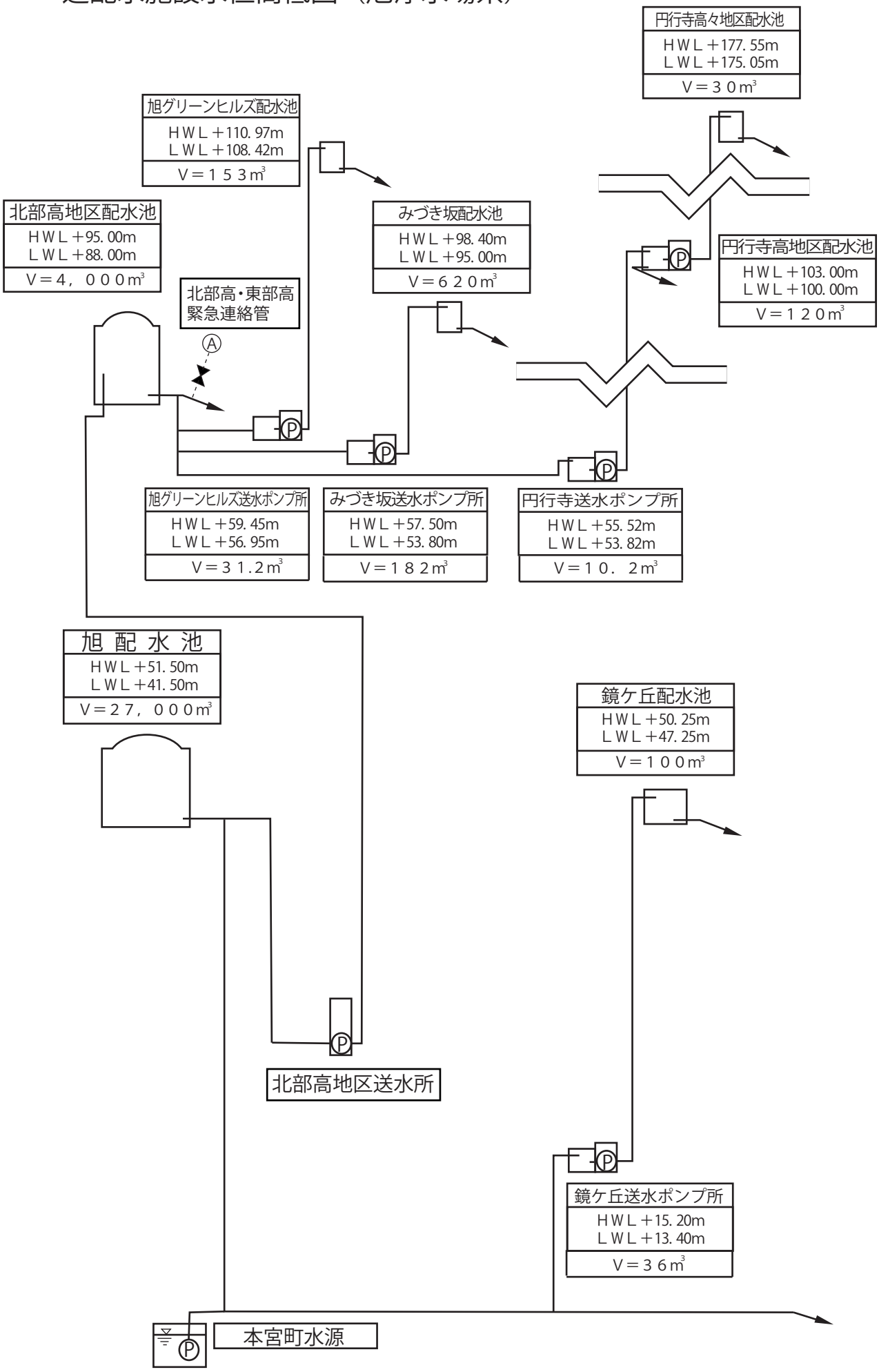

送配水施設水位高低図（針木浄水場系）

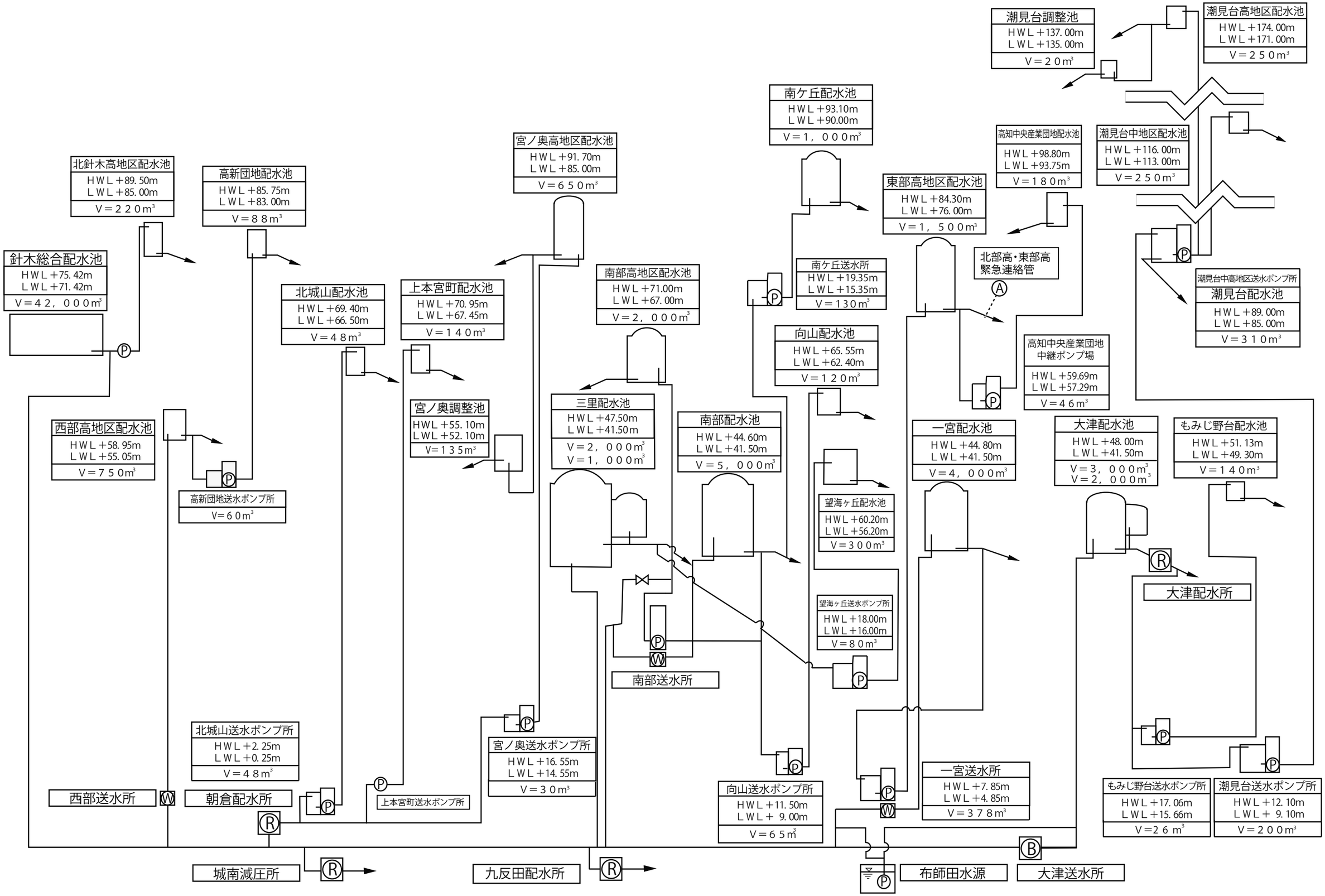

送配水施設水位高低図（春野系）

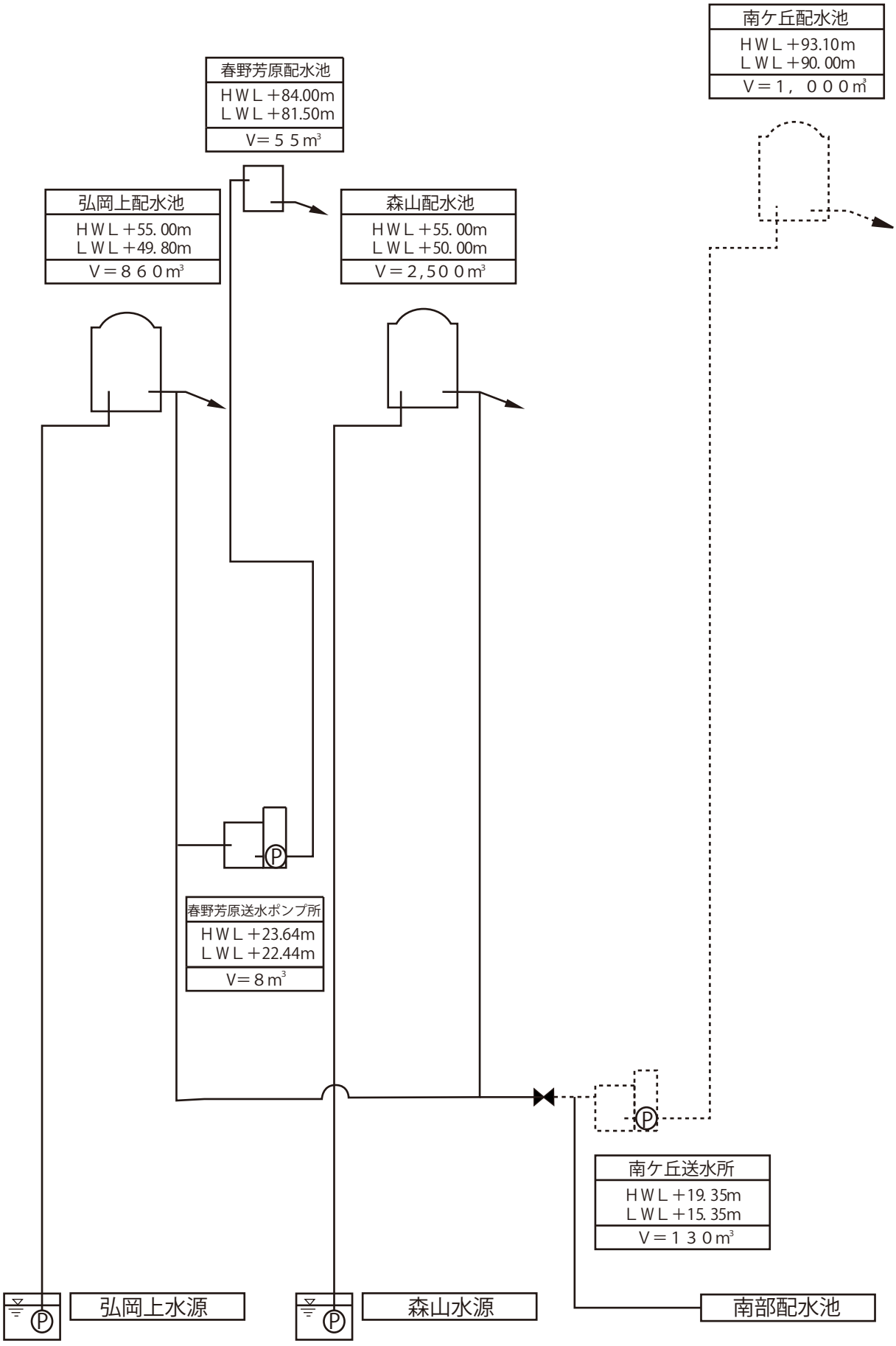

施設の概要

(1)旭浄水場関連施設

水源	鏡川〈自流及び鏡ダム関連利水〉
各施設所在地	取水施設　高知市本宮町字東川原281番地1（鏡川第1取水所）
	浄水施設　高知市旭天神町184番地　（ 旭浄水場 ）
	配水施設　同上
	排水処理施設　同上
敷地面積	鏡川第1取水所　2,275㎡（本宮町水源含む）
	浄水場　25,631㎡
浄水場管理棟	地下1階　地上1階　RC造　延床面積 794㎡

(2)針木浄水場関連施設

水源	鏡川〈吉野川水系早明浦ダム関連利水〉
	仁淀川〈仁淀川水系大渡ダム関連利水〉
各施設所在地	取水施設　高知市朝倉字勘定丙1045番2他　（鏡川第2取水所）
	〃　吾川郡いの町字堂ヶ谷4642番2他（仁淀川取水所）
	導水施設　高知市針木北一丁目1154番地　（仁淀川系揚水所）
	〃　高知市朝倉西町二丁目960番地1　（中継ポンプ所）
	浄水施設　高知市針木北一丁目15番15号　（針木浄水場）
	配水施設　同上
	排水処理施設　同上
敷地面積	鏡川第2取水所　4,551㎡
	仁淀川取水所　1,060㎡
	仁淀川系揚水所　25,718㎡
	浄水場　189,633㎡　（中継ポンプ所含む）
浄水場管理本館	地下2階　地上3階　RC造　延床面積6,410㎡

(3)地下水源関連

各施設所在地	本宮町水源施設　高知市本宮町字東川原281番地1
	布師田水源施設　高知市布師田字福井218番地1
	森山水源施設　高知市春野町森山川久保前11他
	弘岡上水源施設　高知市春野町弘岡上長谷川3836番1他
敷地面積	本宮町水源　2,275㎡（鏡川第1取水所含む）
	布師田水源　627㎡
	森山水源　1,746㎡
	弘岡上水源　316㎡

施設の規模及び構造

(1)鏡川第1取水所

名　称	位　　置	標高及び水位	数量	規模及び構造
集水管	高知市本宮町字東川原281番地1先 鏡川河川敷内		259m	φ1000炭素鋼　Vスロットスクリーン　×201m φ1000有孔ヒューム管　×58m
取水管	〃		129m	φ1200ヒューム管　×118m φ1200ダクタイル鋳鉄管　×11m
接合井	〃		3井	内径2.5m×深4.0m×2井 内法2.5m×4.0m×深4.0m×1井
ポンプ井	高知市本宮町字東川原281番地1		1井	幅4.5m×長21.8m×深9.8m　有効水深6.5m RC造
ポンプ所	〃		1棟	地下2階　地上1階　RC造　延床面積902.4㎡
ポンプ	〃		5台 (内1台予備)	両吸込渦巻ポンプφ250×φ200×7.4㎥/分 ×18m×37KW
電気設備	〃		1式	6.6KV　受電 非常用発電機　500KVA×600PS
計装設備	〃		1式	監視制御装置　魚類監視装置　ITV監視装置 水質等計装計器

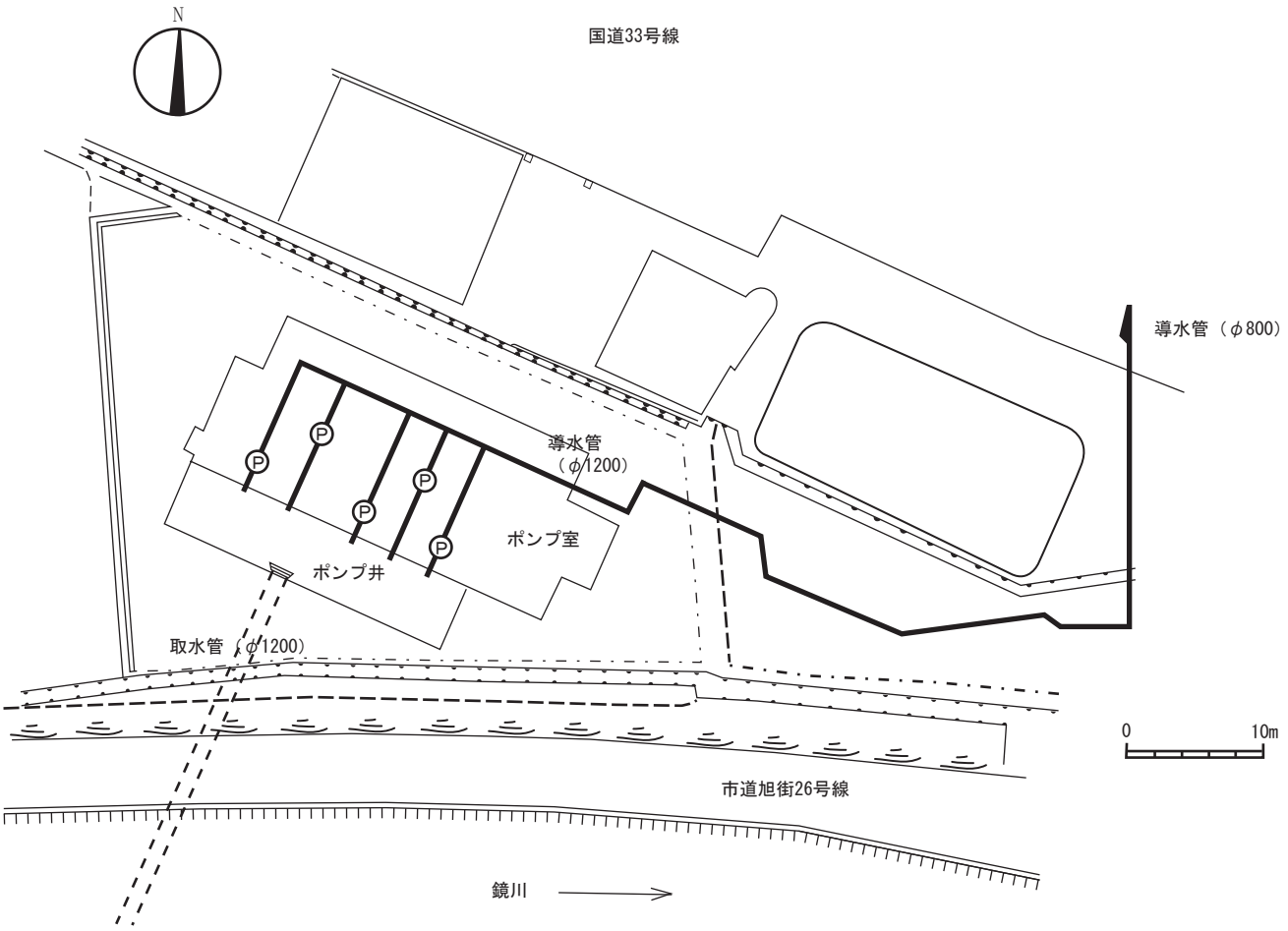

(2)鏡川第2取水所

名　称	位　　置	標高及び水位	数量	規模及び構造
取水口	高知市朝倉字勘定丙1045番2先	WL＋11.72m	2口	幅1.8m×深2.8m　RC造
導水渠	〃	WL＋11.58m	2路	幅1.0m×長43.7～43.9m×深4.2m　RC造
沈砂池	〃	WL＋11.44m	2池	幅3.5m×長22.4m×深4.7～7.2m　RC造
ポンプ井	〃	WL＋11.26m	1井	幅12.8～15.6m×長3.3m×深4.6m　RC造 有効水深3.5m　有効容量164㎥
ポンプ所	〃		1棟	地下1階　地上1階　RC造　延床面積570㎡
ポンプ	〃		4台 (内1台予備)	両吸込渦巻ポンプ　φ350×φ250×14.6㎥/分 ×40m×150KW
共同溝	高知市朝倉字勘定丙1045番2～ 字勘定山丙2040番5先		1溝	幅3.0m×長110.0m×高2.2m
電気棟	高知市朝倉字勘定山丙2040番5他		1棟	地下1階　地上3階　RC造　延床面積405㎡
電気設備	〃		1式	6.6KV　受電 非常用発電機　750KVA×900PS
計装設備	〃		1式	監視制御盤　魚類監視装置　ITV監視装置 水質等計装計器

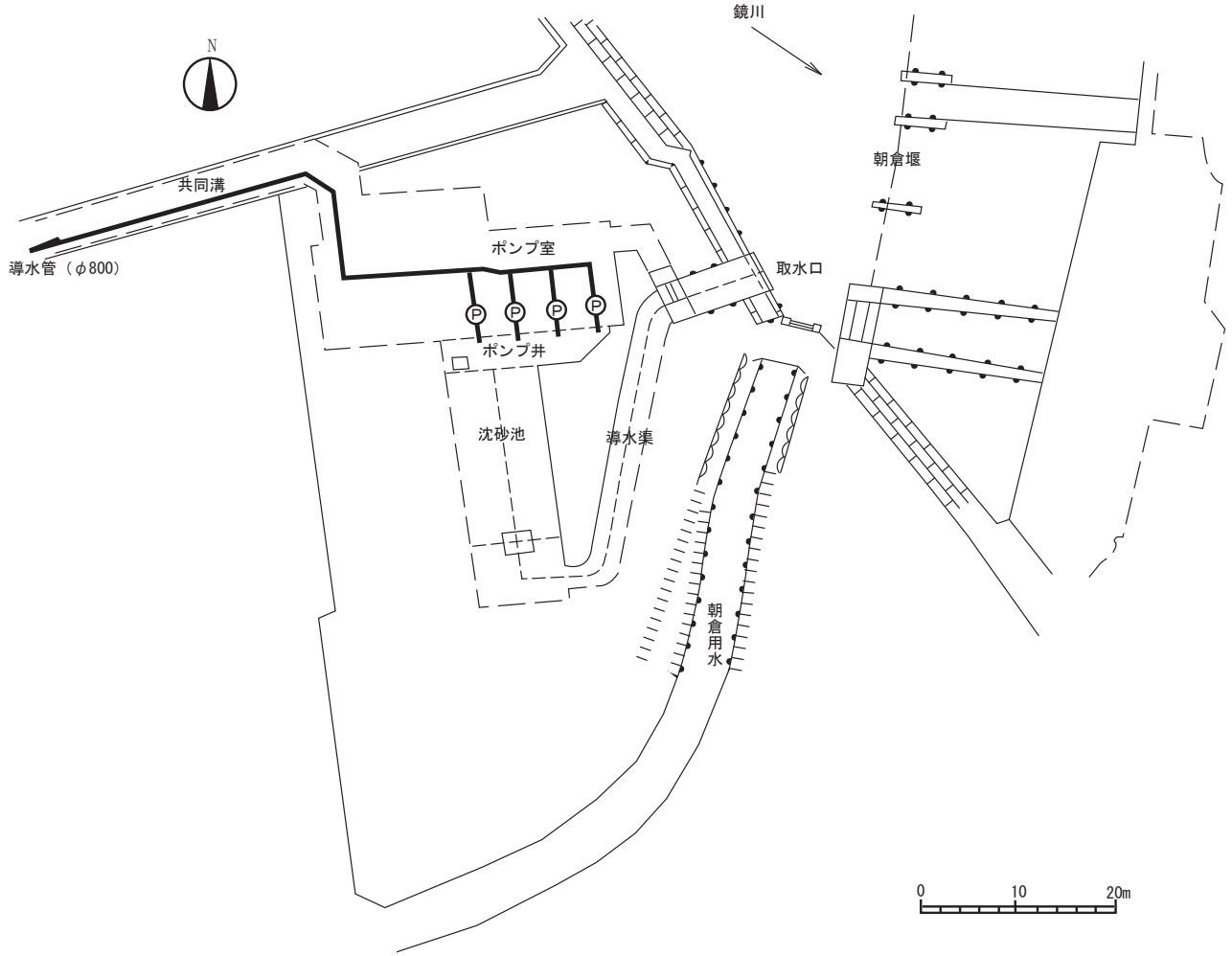

(3)仁淀川取水所

名　称	位　　置	標高及び水位	数量	規模及び構造
集水管	吾川郡いの町大字大内・八十地先		319.6m	φ1350ステンレス鋼Vスロットスクリーン×79.4m φ1200ステンレス鋼Vスロットスクリーン×240.2m
導水管	〃		343.6m	φ1350ダクタイル鋳鉄管×108.9m φ1350鋼管×234.7m
接合井	〃		6井	内法3.8～5.0m×3.8～5.0m×深3.9～5.6m ×6井
取水井	吾川郡いの町字堂ヶ谷4642番2		1井	内法幅9.0m×内法長8.0m×深22.5m　RC造
取水所	〃		1棟	地上1階　RC造　延床面積117㎡
電気設備	〃		1式	200V　受電
計装設備	〃		1式	計装監視盤　　取水流量表示盤

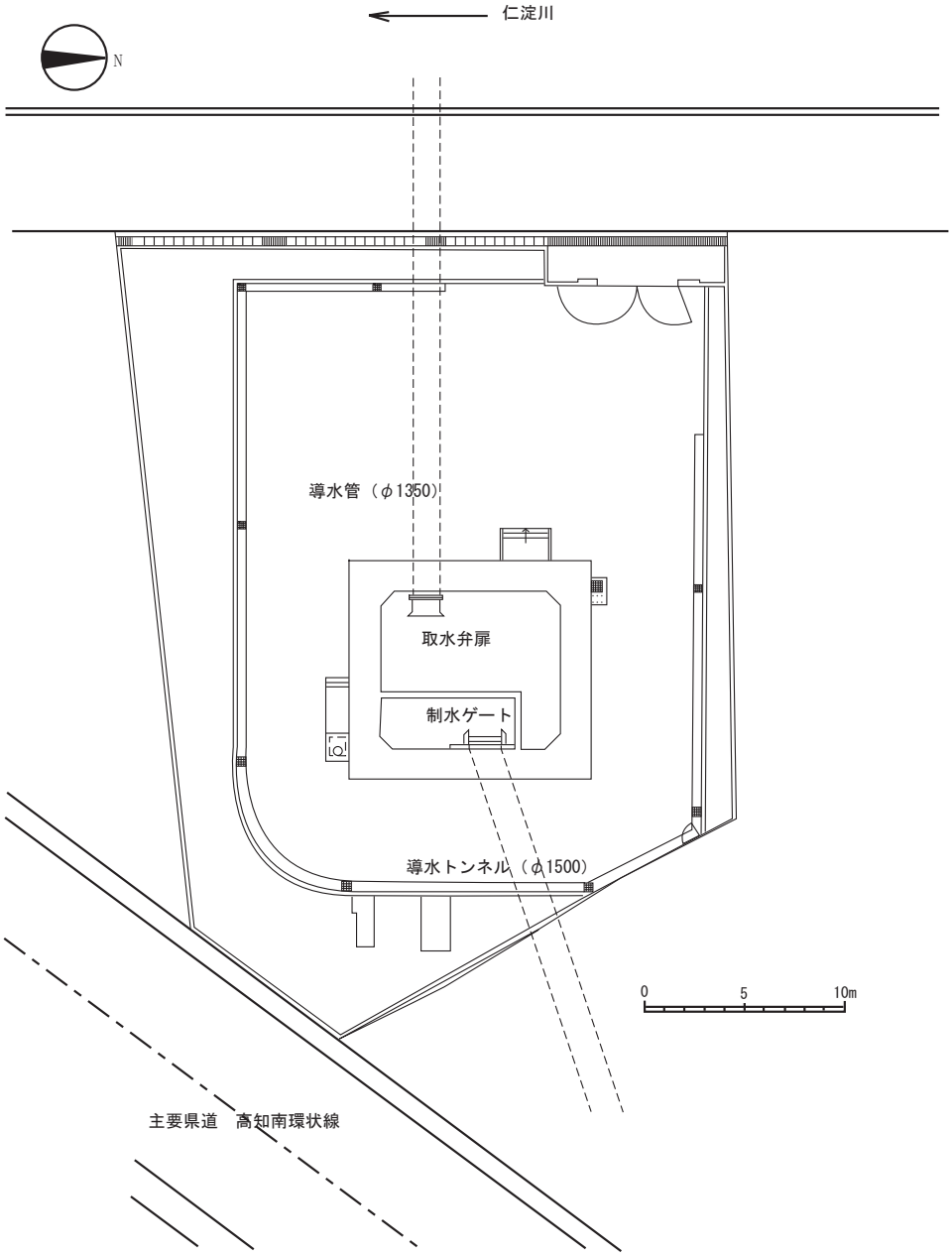

(4)旭浄水場　　所在地:高知市旭天神町184番地

名　称	標高及び水位	数量	規模及び構造	容量
着水井	WL＋13.85m	1井	着水　幅3.5m×長4.0m×深4.75m×2槽　RC造	133㎥
	WL＋13.18m		混和池　幅3.5m×長3.5m×深4.08m×2槽　RC造	100㎥
急速ろ過池	WL＋12.40m	6池	ろ過面積60㎡/池　ろ過能力60,000㎥/日　RC造	
後塩素混和池	WL＋8.09m	2池	幅3.5m×長3.5m×深3.69m×2槽　RC造	90.4㎥
浄水池	HWL＋7.37m LWL＋3.57m	1池	有効面積356㎡×有効水深3.8m×1池　RC造	1,354㎥
ポンプ井	HWL＋7.37m LWL＋3.57m	2池	幅11.4m×長11.4m×有効水深3.8m×2池　RC造	914㎥
電気設備		1式	6.6KV受電 非常用発電機　6,600V1,000KVA	
計装設備		1式	監視制御装置　遠方監視制御装置　情報処理システム ITV監視装置　水質等計装計器　セキュリティシステム	
薬品注入設備		1式	PAC注入設備(注入ポンプ　4台) 次亜塩素酸ナトリウム注入設備(注入ポンプ 4台)	
排水処理棟		1棟	地下2階　地上3階　RC造　延床面積1,102㎡	
排水処理設備		1式	濃縮設備　有効容量1,401㎥ 加圧式脱水機　ろ過面積150㎡×1台	
送水ポンプ		3台	φ450×φ300×20.9㎥/分×52m×250KW	
第2ポンプ室		1棟	平屋　RC造　延床面積108㎡	
送水ポンプ棟		1棟	2階建　RC造　延床面積327㎡	
自家発電機棟		1棟	2階建　RC造　延床面積274㎡	

旭浄水場平面図

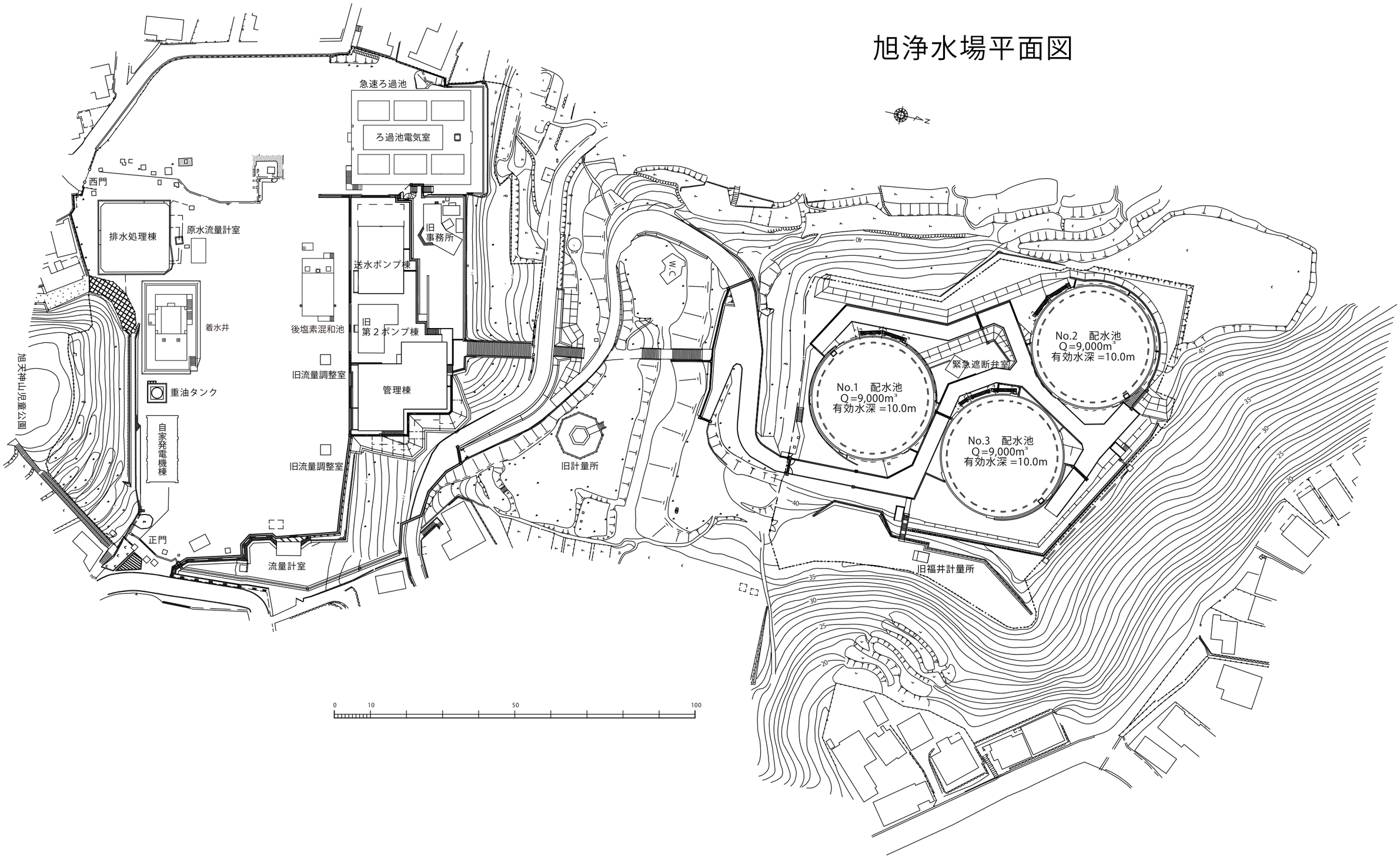
急速ろ過池
ろ過池電気室
西門
排水処理棟
原水流量計室
旧
事務所
送水ポンプ棟
後塩素混和池
旧
第２ポンプ棟
着水井
旧流量調整室
管理棟
重油タンク
旭天神山児童公園
自家発電機棟
旧流量調整室
旧計量所
W.C
No.1　配水池
Q=9,000m³
有効水深 =10.0m
緊急遮断弁室
No.2　配水池
Q=9,000m³
有効水深 =10.0m
No.3　配水池
Q=9,000m³
有効水深 =10.0m
正門
流量計室
旧福井計量所
40
35
30
25
20
45
0
10
50
100

(5)針木浄水場　　所在地:高知市針木北一丁目15番15号

名　称	標高及び水位	数量	規模及び構造	容量
着水井	WL＋81.15m	1井	幅7.0m×長13.9m×深5.5m　有効水深4.0m RC造	367㎥
急速攪拌池	WL＋80.65m	2池	幅3.9～4.5m×長3.9～4.5m×深4.2m　有効水深3.6m RC造 急速攪拌ポンプ　4.9㎥/分×6m×11KW×4台	128㎥
フロック形成池	WL＋80.48m	4池	幅20.3～20.9m×長3.0m×深3.9m×3列　有効水深3.2m RC造 フロキュレーター　3段×12台	2,368㎥
凝集沈でん池	WL＋80.47m	4池	幅20.3～20.9m×長61.6m×深5.4～6.4m　有効水深4.0m RC造 汚泥掻寄機　2連1駆動形式　16基　マイクロフロック攪拌機　2台	20,256㎥
急速ろ過池	WL＋80.00m	10池	ろ過面積109㎡/池　ろ過能力123,000㎥/日 表洗ポンプ　9.5㎥/分×15m×37KW×2台	
塩素混和池	WL＋75.80m	1池	幅11.4m×長17.4m×深5.2m　有効水深4.4m　RC造	761㎥
電気設備		1式	6.6KV受電 非常用発電機2,500KVA×3,600PS	
計装設備		1式	分散形プロセス監視制御システム 中央情報処理システム(制御用LAN,汎用LAN) 大形スクリーン・ITV監視装置・遠方監視制御装置 水質等計装計器	
薬品注入設備		1式	次亜塩素酸ナトリウム注入設備(ポンプ　2台) PAC注入設備(注入ポンプ　6台) 水酸化ナトリウム注入設備(注入ポンプ　2台)	
高架水槽	HWL＋87.00m LWL＋85.00m	1槽	幅15.0m×長20.0m×深3.0m　有効水深2.5m　RC造	600㎥
排水処理棟		1棟	地上2階　RC造　延床面積873㎡	
排水処理設備		1式	濃縮設備　有効容量4,000㎥	

針木浄水場平面図

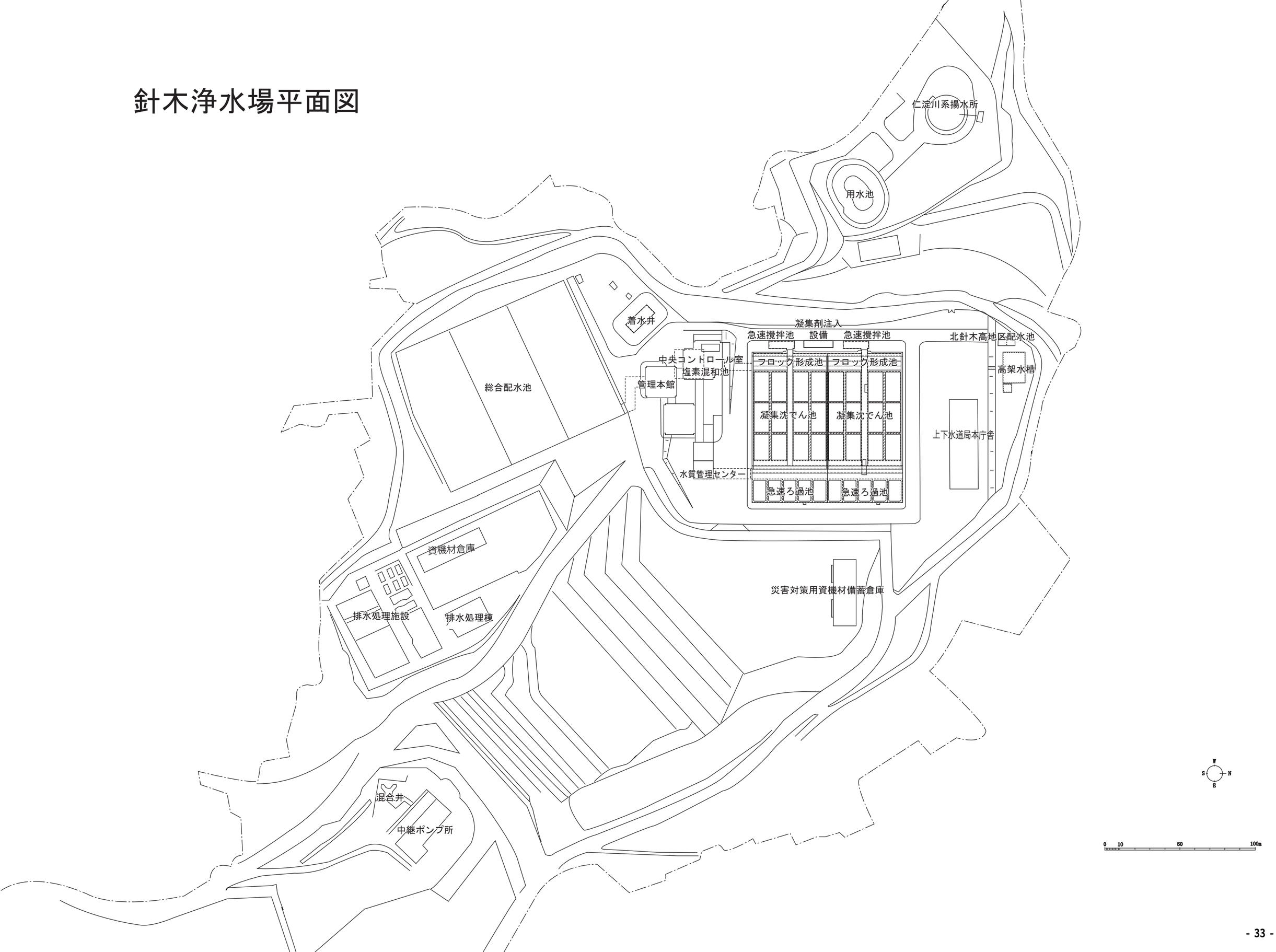
仁淀川系揚水所
用水池
着水井
凝集剤注入
急速攪拌池
設備
急速攪拌池
北針木高地区配水池
中央コントロール室
塩素混和池
フロック形成池
フロック形成池
高架水槽
管理本館
総合配水池
凝集沈でん池
凝集沈でん池
上下水道局本庁舎
水質管理センター
急速ろ過池
急速ろ過池
資機材倉庫
災害対策用資機材備蓄倉庫
排水処理施設
排水処理棟
混合井
中継ポンプ所
W
S
N
E
0
10
50
100m

(6)本宮町水源

名　称	位　　置	標高及び水位	数量	規模及び構造
ポンプ井	高知市本宮町字東川原281番地1	WL＋2.00m	1井	内径6.0m×深15.5m　RC造
水中ポンプ	〃		3台 (内1台予備)	多段タービンポンプ　φ150×2.5㎥/分×59m ×45KW
次亜塩素酸 ナトリウム注入設備	〃		2槽	貯蔵槽　500ℓ×2槽 注入機　40mℓ/分×2台(内1台予備)

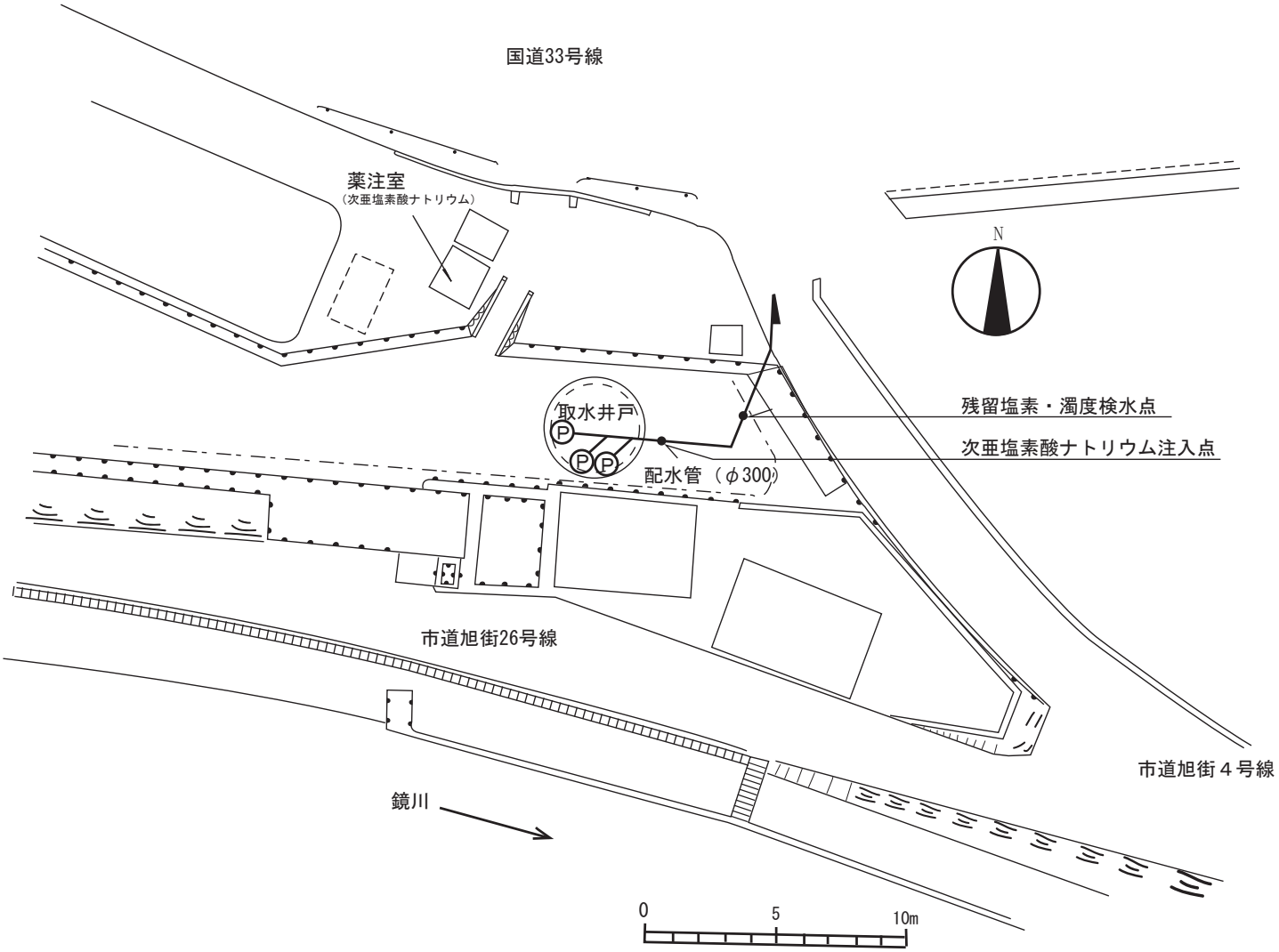

(7)布師田水源

名　称	位　　置	標高及び水位	数量	規模及び構造
ポンプ井	高知市布師田字福井218番地1	WL＋2.00m	1井	内径10.0m×深14.0m　RC造
水中ポンプ	〃		4台 (内1台予備)	440V　65KW×１台　150mm 3.13㎥／min 76m 440V　55KW×３台　150mm 3.13㎥／min 68m
次亜塩素酸 ナトリウム注入設備	〃		2槽	貯蔵槽800ℓ×2槽 注入機38mℓ/分×4台(内1台予備)
水酸化ナトリウム 注入設備	〃		2槽	貯蔵槽2500ℓ×2槽 注入機300mℓ/分×4台(内1台予備)
電気設備	〃		1式	6.6KV受電 非常用発電機275KVA×340PS
計装設備	〃		1式	監視制御盤　水質等計装計器

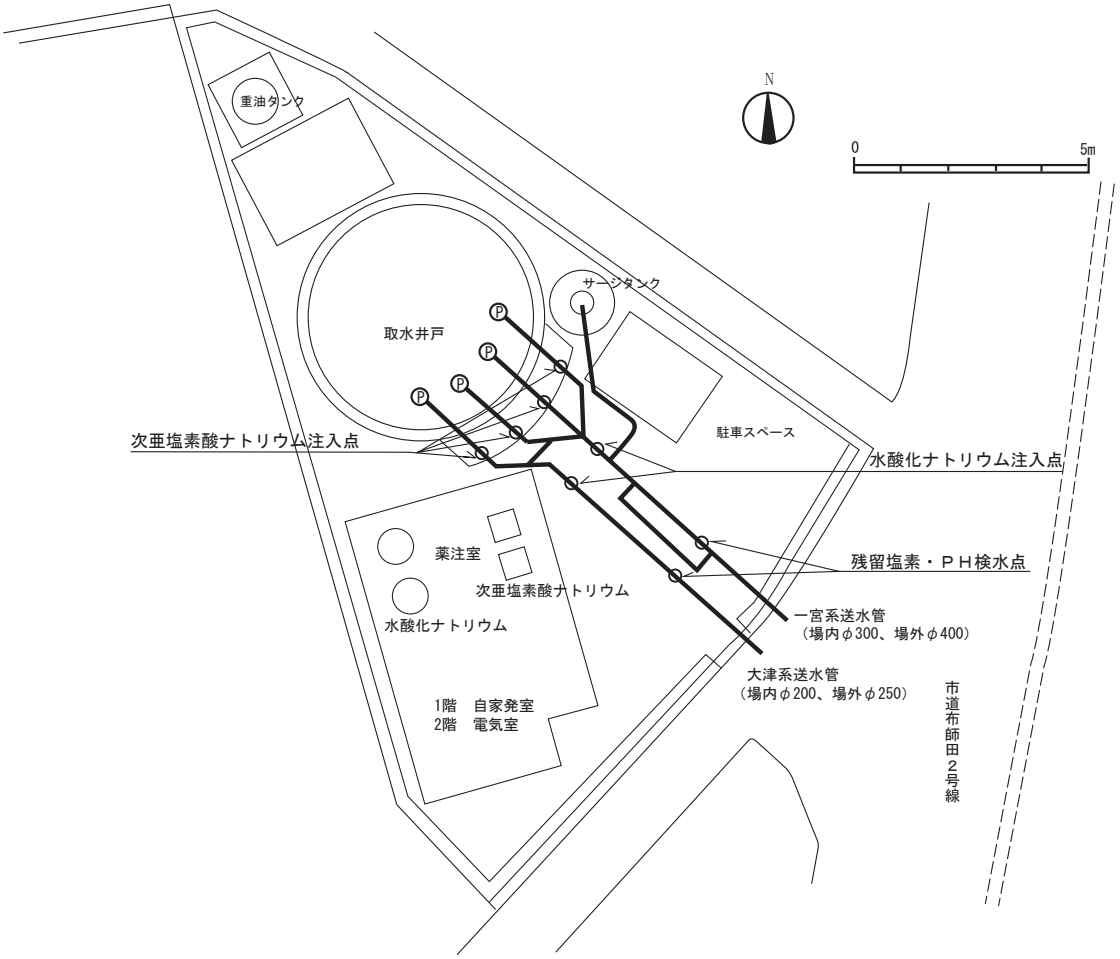

(8)森山水源

名　称	位　　置	標高及び水位	数量	規模及び構造
取水ポンプNo.1	高知市春野町森山字川久保前11－2他		1台	φ150×2.6㎥/分×75m×55KW
取水ポンプNo.2, 3	〃		2台	φ125×1.89㎥/分×23m×11KW
送水ポンプNo.1, 3	〃		2台	φ125×2.6㎥/分×70m×45KW
逆洗ポンプNo.1, 2, 3	〃		3台	φ125×2.41㎥/分×14m×11KW
受水槽	〃		2槽	幅6m×長7.4m×深3.5m×2槽 HWL＋12.20m　LWL＋8.70m　155㎥×2池
除鉄除マンガン設備	〃		2槽	処理水量2,500㎥/日(22h/日)×2槽 ろ過速度339m/日　ろ過面積8.04㎡
次亜塩素酸ナトリウム注入設備	〃		2槽	No.1取水ポンプ用20ml/分　No.2取水ポンプ用48ml/分 No.3取水ポンプ用16ml/分　×2台 貯蔵槽　0.11㎥×1　0.5㎥×1　0.1㎥×1
電気設備	〃		1式	6.6KV受電 非常用発電機200KVA
計装設備	〃		1式	残塩計　濁度計　PH計他
紫外線照射設備	〃		1基	処理水量2,000㎥/日×1基 管路密閉型L字流方式 単相200V　低圧アマルガムランプ(140W)×4本

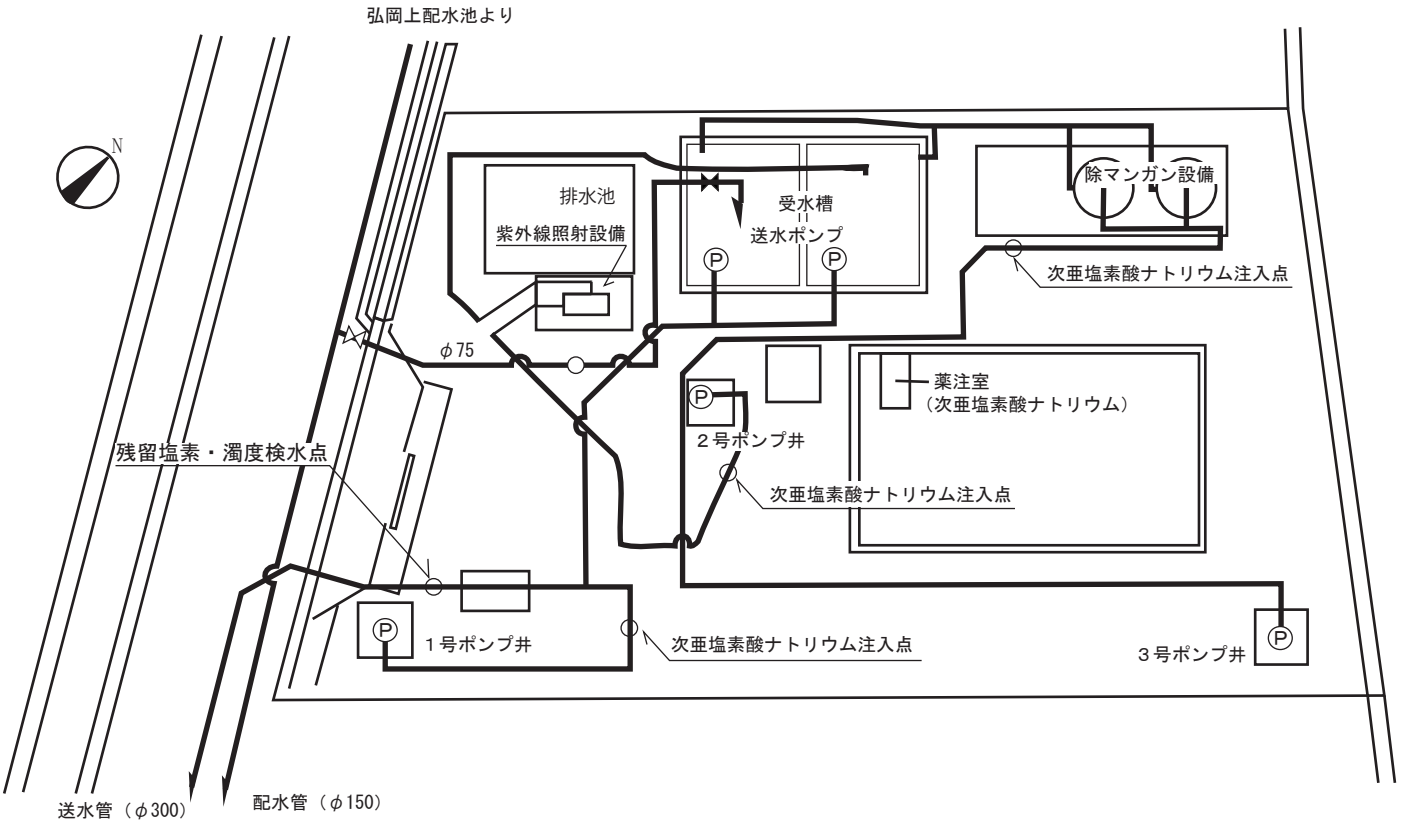

(9)弘岡上水源

名　称	位　　置	標高及び水位	数量	規模及び構造
取水ポンプ No.1，2	高知市春野町弘岡上長谷川3836-1他		2台	φ150×3.50㎥/分×67m×55KW φ150×3.55㎥/分×53m×55KW
次亜塩素酸ナトリウム注入設備	〃		1槽	貯蔵槽　0.5㎥ 次亜注入ポンプ48mℓ/分×2
電気設備	〃		1式	6.6KV受電 非常用発電機260KVA
計装設備	〃		1式	残塩計　濁度計他

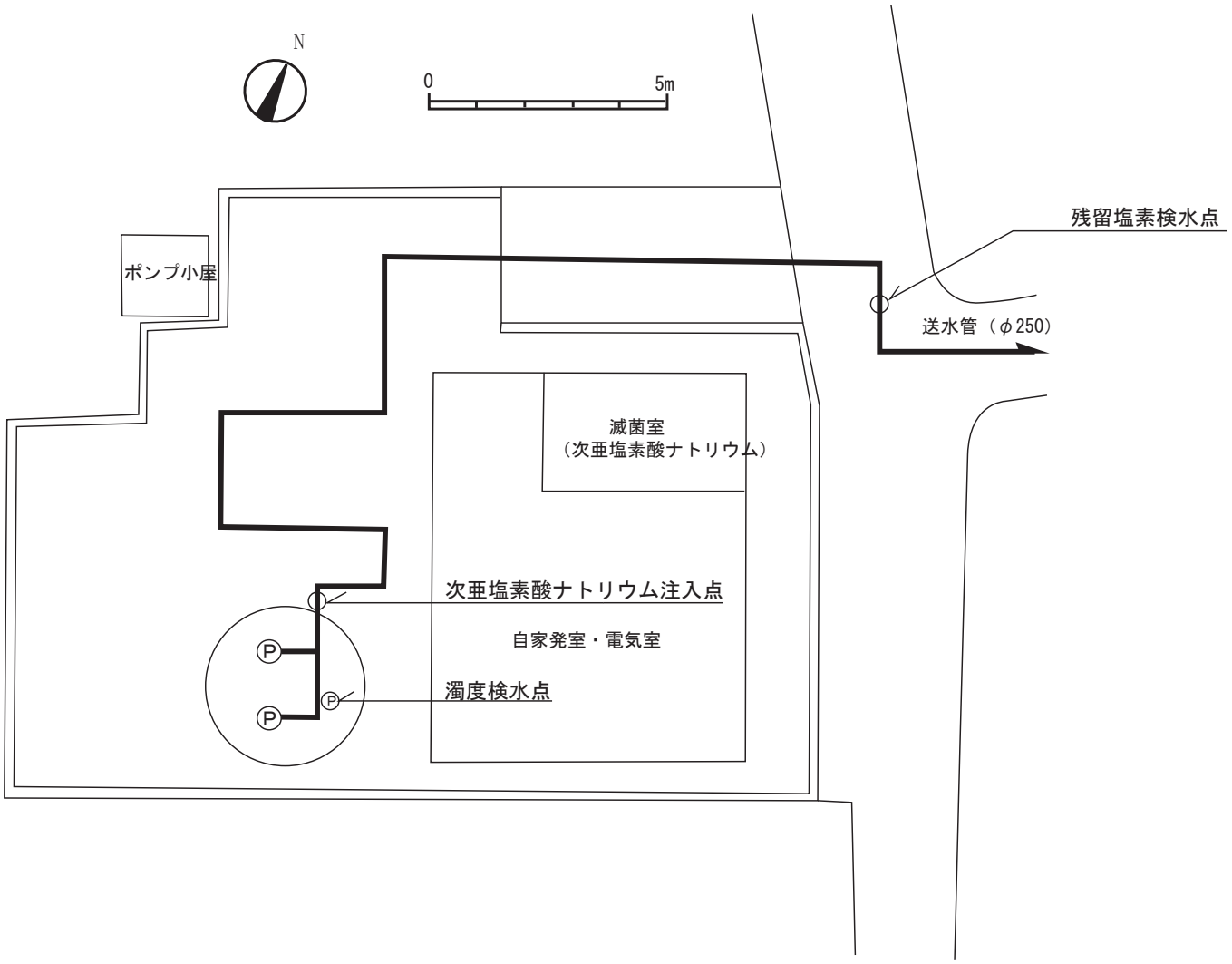

(10)その他施設

導水施設

名　称	位　　置	標高及び水位	数量	規模及び構造	容量
鏡川第1取水所～旭浄水場					
導水管			11m 29m 634m	φ1200鋼管 φ1200ダクタイル鋳鉄管 φ800　　〃	
鏡川第2取水所～中継ポンプ所					
導水管			64m 2,757m	φ800鋼管 φ800ダクタイル鋳鉄管	
導水トンネル			1,196m	幅1.9m×高2.06m×長1,157m 2.5m×　2.20m×　　28m 3.8m×　4.10m×　　11m	
仁淀川取水所～中継ポンプ所					
導水管			128m	φ1000×SUS×45m　φ900×SUS×22m φ450×SUS×37m　φ350×SUS×24m	
導水トンネル			3,870m	φ1500ダクタイル鋳鉄管(内挿管)	
仁淀川系揚水所 揚水ポンプ 電気設備 計装設備	針木北一丁目1154番地 〃 〃 〃	WL＋4.46m	1棟 2台 (内1台予備) 2台 (内1台予備) 1式 1式	地下8階　地上2階　RC造　延床面積2,846㎡ 両吸込渦巻ポンプφ450×φ350×28.0㎥/分 ×33m×210KW 両吸込渦巻ポンプφ350×φ250×14.0㎥/分 ×33m×110KW 6.6KV受電 非常用発電機　1250KVA×1500PS 監視制御盤　ITV監視装置　水質等計装計器	
中継トンネル			590m	幅1.9m×高2.06m	
中継ポンプ所～針木浄水場					
ポンプ井	朝倉西町二丁目960番地1	HWL＋34.50m LWL＋31.00m	1井	幅41.0m×長10.3m×深6.5m 有効水深3.5m	1,478㎥
中継ポンプ所 中継ポンプ 計装設備	〃 〃 〃		1棟 2台 2台 (内1台予備) 1式	地下1階　地上1階　RC造　延床面積1,073㎡ 両吸込渦巻ポンプφ500×φ300×28.0㎥/分 ×52m×325KW 両吸込渦巻ポンプφ350×φ250×14.0㎥/分 ×52m×170KW 監視制御装置　ITV監視装置　水質等計装計器	
導水管			459m	φ1350ダクタイル鋳鉄管	

送配水施設

名　称	位　　置	標高及び水位	数量	規模及び構造	容量
旭浄水場配水池	旭天神町184番地	HWL＋51.50m LWL＋41.50m	3池	内径33.8m 有効水深10m　PC造	27,000㎥
針木総合配水池	針木北一丁目15番15号	HWL＋75.42m LWL＋71.42m	3池	幅39.4m×長89.4m×深4.3m 有効水深4.0m　14,000㎥/池	42,000㎥
送水所等					
北部高地区 送水所	福井町字口細1807番他		1棟	2階建　RC造　延床面積208㎡	
西部送水所	朝倉字九反ヶ坪甲519番1 他1筆		1棟	φ250減圧弁・系列×1,φ250バイパス系列×1 配水池水位制御システム	
一宮送水所	一宮徳谷3078番他 (一宮字北路3078番他)	HWL＋7.85m LWL＋4.85m	1棟	2階建　RC造　延床面積760㎡　ポンプ井 2井 ポンプ井幅5.0m×長12.6m　有効水深3.0m	378㎥
大津送水所	大津字中河内乙1408番5他		1棟	平屋　RC造　延床面積107㎡	
南部送水所	横浜新町一丁目1201番他		1棟	2階建　RC造　延床面積571㎡	
旭グリーンヒルズ 送水ポンプ所	口細山字堂ガナロ169番14	HWL＋59.45m LWL＋56.95m	1棟	受水槽(SUS)　幅2.5m×長5.0m×深3.0m　2池式 有効水深2.5m	31.2㎥
みづき坂 送水ポンプ所	みづき三丁目201番	HWL＋57.50m LWL＋53.80m	1棟	平屋　RC造　　有効水深3.7m 受水槽　幅5.6m×長4.4m×深4.8m×2槽	182㎥

名　称	位　　置	標高及び水位	数量	規模及び構造	容量
円行寺 送水ポンプ所	円行寺字一の瀬1157番8	HWL＋55.52m LWL＋53.82m	1棟	平屋　RC造　延床面積45.9㎡ 受水槽(SUS)　幅3.0m×長2.0m×深2.5m 有効水深1.7m	10.2㎥
鏡ヶ丘 送水ポンプ所	大谷字東大谷142番86	HWL＋15.20m LWL＋13.40m	1棟	平屋　RC造　　有効水深1.8m 受水槽　幅5.0m×長4.0m×深2.5m×1池	36㎥
高新団地 送水ポンプ所	神田字谷田2364番47		1棟	平屋　RC造　　有効水深2.15m 受水槽　幅2.5m×長5.6m×深2.8m×2槽	60㎥
宮ノ奥 送水ポンプ所	朝倉字三月田丙1616番7他	HWL＋16.55m LWL＋14.55m	1棟	平屋　RC造　延床面積56.6㎡ 受水槽　幅3.0m×長5.0m×深2.5m	30㎥
北城山 送水ポンプ所	朝倉字西ノ宮丁347番4	HWL＋2.25m LWL＋0.25m	1棟	平屋　RC造　　有効水深2.0m 受水槽　幅2.5m×長9.5m×深2.75m×1池	48㎥
上本宮町 送水ポンプ所	上本宮町字西川原193		1棟	加圧装置(ブースターライン)　地下RC造	
高知中央産業団地 中継ポンプ場	一宮4786番37	HWL＋59.69m LWL＋57.29m	1棟	平屋　RC造　　有効水深2.4m 受水槽(SUS)　幅4.0m×長5.0m×深3.5m　2池式	46㎥
もみじ野台 送水ポンプ所	大津乙3149番1	HWL＋17.06m LWL＋15.66m		受水槽(SUS)　幅4.0m×長5.0m×深2.5m　2池式 有効水深1.4m	26㎥
介良西部 送水ポンプ所(休止中)	介良字内寺谷丙246番		1棟	平屋　RC造 受水槽　幅1.39m×長1.98m×深1.98m	5㎥
潮見台 送水ポンプ所	潮見台一丁目105番	HWL＋12.10m LWL＋9.10m	1棟	平屋　RC造　　有効水深3.0m 受水槽　幅5.6m×長6.0m×深4.1m×2槽	200㎥
潮見台中高地区 送水ポンプ所	潮見台三丁目15番他	HWL＋89.00m LWL＋85.00m	1棟	平屋　RC造　　有効水深4.0m 受水槽　幅6.0m×長6.5m×深4.5m×2槽	310㎥
望海ヶ丘 送水ポンプ所	池字三反田2200番8	HWL＋18.00m LWL＋16.00m	1棟	平屋　RC造　　有効水深2.0m 受水槽　幅4.5m×長4.5m×深2.5m×2槽	80㎥
向山 送水ポンプ所	長浜字南山6589番2	HWL＋11.50m LWL＋9.00m	1棟	平屋　RC造　　有効水深2.5m 受水槽　幅3.85m×長5.8m×深3.35m×1池	56㎥
春野芳原 送水ポンプ所	春野町芳原有ノ木1731番1	HWL＋23.64m LWL＋22.44m	1棟	平屋　RC造　　有効水深1.2m 受水槽　幅2.3m×長2.9m×深2.1m×1池	8㎥
南ケ丘送水所	春野町内ノ谷2249他	HWL＋19.35m LWL＋15.35m	1棟	平屋　RC造　　有効水深4.0m 受水槽　幅7m×長4.65m×深4.7m×1池	130㎥
送水ポンプ等					
北部高地区送水所 揚水ポンプ 電気計装設備	福井町字口細1807番他		2台 (内1台予備)	片吸込渦巻ポンプ　φ150×125 5.0㎥/分×65m×75KW 6.6KV受電　非常用発電機 200KVA 計装制御盤　水質等計装計器	
一宮送水所 揚水ポンプ 電気計装設備	一宮徳谷3078番他 (一宮字北路3078番他)		2台 (内1台予備)	両吸込渦巻ポンプ　3.3㎥/分×87m×80KW 6.6KV受電　非常用発電機375KVA×450PS 計装制御盤　水質等計装計器	
大津送水所 流量調節弁 電気計装設備	大津字中河内乙1408番5他		2台 (内1台予備)	水位制御バタ弁×φ250 1φ3W受電　非常用発電機PG6KVA 計装制御盤　水質等計装計器	
南部送水所 揚水ポンプ 電気計装設備	横浜新町一丁目1201番地		2台 (内1台予備)	渦巻ポンプ　φ100×80　2.3㎥/分×34m×18.5KW 非常用発電機 90KVA 計装制御盤　水質等計装計器	
円行寺送水ポンプ所 揚水ポンプ 電気計装設備 高々地区揚水ポンプ	円行寺字一の瀬1157番8		2台 (内1台予備) 2台 (内1台予備)	片吸込多段渦巻ポンプ 0.4㎥/分×65m×11KW 非常用発電機PG40KVA 計装制御盤　水質等計装計器 0.05㎥/分×94m×3.7KW	

名　称	位　　置	標高及び水位	数量	規模及び構造	容量
宮ノ奥送水ポンプ所 揚水ポンプ 電気計装設備	朝倉字三月田丙1616番7他		2台 (内1台予備)	多段渦巻ポンプ 0.7㎥/分×97m×18.5KW 非常用発電機PG51KVA 計装制御盤	
旭グリーンヒルズ	口細山字堂ガナ口169番14		2台	0.39㎥/分×59m×7.5KW	
みづき坂 揚水ポンプ 電気計装設備	みづき三丁目201番		3台	1.1㎥/分×50m×15KW 非常用発電機 80KVA 計装制御盤　水質等計装計器	
鏡ヶ丘	大谷字東大谷142番86		2台	0.3㎥/分×48m×5.5KW	
高新団地	神田字谷田2364番地47		2台	0.1㎥/分×75m×3.7KW	
北城山	朝倉字西ノ宮丁347番4		2台	0.5㎥分×76m×11KW	
上本宮町	上本宮町字西川原193		2台	0.6㎥/分×75m×15KW	
北針木高地区	針木北一丁目15番15号		2台	1.1㎥/分×20m×5.5KW	
高知中央産業団地	一宮4786番37外		2台	0.98㎥/分×52m×15KW 非常用発電機 48KVA	
もみじ野台	大津乙3149番1		2台	0.38㎥/分×44m×7.5KW	
介良西部(休止中)	介良字内寺谷丙246		1台	0.1㎥/分×61m×3.7KW	
潮見台 揚水ポンプ 電気計装設備	潮見台一丁目105番		2台	1.56㎥/分×86m×45KW 6.6KV受電　非常用発電機 200KVA 計装制御盤　水質等計装計器	
潮見台中高地区 揚水ポンプ 電気計装設備	潮見台三丁目15番他		2台 1台 1台	0.97㎥/分×93m×30KW 0.97㎥/分×35m×11KW 0.25㎥/分×32m×3.7KW 6.6KV受電　非常用発電機 120KVA 計装制御盤　水質等計装計器	
望海ヶ丘送水ポンプ所	池字三反田2200番8		2台	0.6㎥/分×95m×18.5KW 非常用発電機 60KVA	
春野芳原送水ポンプ所	春野町芳原有ノ木1731番1		2台	0.09㎥/分×72m×3.7KW	
向山	長浜字南山6589番2		2台	0.86㎥/分×85m×22KW	
南ケ丘送水所 揚水ポンプ 電気計装設備	春野町内ノ谷2249他		3台	1.1㎥/分×86m×30KW 6.6KV受電　非常用発電機100KVA×124PS 計装制御盤　水質等計装計器	
配水施設(配水池)					
北部高地区	福井町字研石ヶ谷2320番4	HWL＋95.00m LWL＋88.00m	1池	外槽27.5m　内槽19.0m 有効水深7.0m　2槽式PC造	4,000㎥
西部高地区	神田字落合2357-340～341	HWL＋58.95m LWL＋55.05m	1池	幅8.05m×長12.3m×深4.4m×2槽 有効水深3.9m　RC造	750㎥
一宮	一宮徳谷4834番11他 (一宮字柳ヶ谷4834番11他)	HWL＋44.80m LWL＋41.50m	1池	外槽40.00m　内槽28.00m 有効水深6.5m　2槽式PC造	4,000㎥
東部高地区	一宮徳谷4822番3他 (一宮字妙寺ヶ端4822番3他)	HWL＋84.30m LWL＋76.00m	1池	外槽15.8m　内槽10.8m 有効水深11.0m　2槽式PC造	1,500㎥
大津	大津字霧ヶ峰甲1443番2他	HWL＋48.00m LWL＋41.50m	2池	内径24.5m×深6.7m×1池 内径20.0m×深6.7m×1池 有効水深6.5m　PC造	3,000㎥ 2,000㎥
南部	横浜新町一丁目1201番地	HWL＋44.60m LWL＋41.50m	1池	外槽46.00m　内槽32.00m 有効水深3.1m　2槽式PC造	5,000㎥
南部高地区	横浜新町一丁目201番	HWL＋71.00m LWL＋67.00m	1池	外槽26.00m　内槽18.00m 有効水深　4.0m　2槽式PC造	2,000㎥
三里	池2056-2他	HWL＋47.50m LWL＋41.50m	2池	内径20.7m×深7.2m×1池 内径14.6m×深7.2m×1池 有効水深6.0m　PC造	2,000㎥ 1,000㎥
旭グリーンヒルズ	口細山字**堂**ガナ口54番77	HWL＋110.97m LWL＋108.42m	1池	幅7.5m×長8.0m×深3.0m　2槽式 有効水深2.55m　ステンレス鋼板製	153㎥
みづき坂	みづき二丁目3301番	HWL＋98.40m LWL＋95.00m	1池	幅9.4m×長9.7m×深4.4m×2槽 有効水深3.4m　RC造	620㎥

名　称	位　　置	標高及び水位	数量	規模及び構造	容量
円行寺高地区	円行寺字峰ノ森1624番地3号	HWL＋103.00m LWL＋100.00m	1池	幅4.0m×長5.0m×深3.35m×2槽 有効水深3.0m　RC造	120㎥
円行寺高々地区	円行寺字上奈路1642番地15号	HWL＋177.55m LWL＋175.05m	1池	幅3.0m×長2.0m×深3.0m×2槽 有効水深2.5m　ステンレス鋼板	30㎥
鏡ヶ丘	上本宮町字西谷162番22	HWL＋50.25m LWL＋47.25m	1池	幅3.5m×長4.8m×深3.4m×2槽 有効水深3.0m　RC造	100㎥
高新団地	神田字奥地京谷2377番50	HWL＋85.75m LWL＋83.00m	1池	幅2.0m×長8.0m×深3.35m×2槽 有効水深2.75m　RC造	88㎥
宮ノ奥高地区	朝倉字法司ヶ坂丙1344番2	HWL＋91.70m LWL＋85.00m	1池	内径11.5m×深7.5m 有効水深6.7m　2槽式PC造	650㎥
宮ノ奥調整池	朝倉字鷺巣山丙2106番10	HWL＋55.10m LWL＋52.10m	1池	幅4.1m×長5.5m×深3.4m×2槽 有効水深3.0m　RC造	135㎥
北城山	朝倉字水久谷丁532番2他	HWL＋69.40m LWL＋66.50m	1池	幅2.0m×長4.0m×深4.0m×2槽 有効水深2.9m　RC造	48㎥
上本宮町	上本宮町西谷165番4	HWL＋70.95m LWL＋67.45m	1池	幅4.0m×長5.0m×深4.0m×2槽 有効水深3.5m　RC造	140㎥
北針木高地区	針木北一丁目15番15号	HWL＋89.50m LWL＋85.00m	1池	幅5.0m×長5.0m×深5.5m×2槽 有効水深4.5m　RC造	220㎥
一宮土東	一宮字上久安4379番3		1池	内径1.8m×深1.3m　FRP製	3㎥
高知中央産業団地	一宮4794番11	HWL＋98.80m LWL＋93.75m	1池	幅4.5m×長4.0m×深5.5m×2槽 有効水深5.05m　ステンレス鋼板製	180㎥
もみじ野台	大津乙3167番1	HWL＋51.13m LWL＋49.30m	1池	幅4.7m×長5.5m×深3.0m×3槽 有効水深1.83m　RC造	140㎥
介良西部 (休止中)	介良丙1732番5		1池	直径2.5m×深2.0m 有効水深1.65m　FRP構造	8㎥
潮見台	潮見台三丁目15番	HWL＋89.00m LWL＋85.00m	1池	幅6.0m×長6.5m×深4.5m×2槽 有効水深4.0m　RC造	310㎥
潮見台中地区	潮見台三丁目16番	HWL＋116.00m LWL＋113.00m	1池	幅6.0m×長7.0m×深3.5m×2槽 有効水深3.0m　RC造	250㎥
潮見台高地区	潮見台三丁目38.39番	HWL＋174.00m LWL＋171.00m	1池	幅6.0m×長7.0m×深3.5m×2槽 有効水深3.0m　RC造	250㎥
潮見台調整池 (減圧水槽)	潮見台3丁目26番	HWL＋137.00m LWL＋135.00m	1池	幅3.0m×長3.4m×深2.6m 有効水深2.0m　RC造	20㎥
望海ヶ丘	池字三反田2200番61	HWL＋60.20m LWL＋56.20m	1池	幅5.6m×長6.8m×深4.6m×2槽 有効水深4.0m　RC造	300㎥
向山	長浜字南山6587番31	HWL＋65.55m LWL＋62.40m	1池	幅3.6m×長5.3m×深3.5m×2槽 有効水深3.15m　RC造	120㎥
弘岡上	春野町弘岡上4372	HWL＋55.00m LWL＋49.80m	1池	内径　14.6m 有効水深5.2m　1槽式PC構造	860㎥
森山	春野町森山3063他	HWL＋55.00m LWL＋50.00m	1池	外槽25.7m　内槽17.9m 有効水深5.0m　2槽式PC構造	2,500㎥
南ケ丘	春野町南ケ丘八丁目31	HWL＋93.10m LWL＋90.00m	1池	外槽20.7m　内槽14.3m 有効水深5m　2槽式PC構造	1,000㎥
春野芳原	春野町字日出川4280番3	HWL＋84.00m LWL＋81.50m	1池	幅4.0m×長5.5m×深3.0m 有効水深2.5m　RC造	55㎥
配水所					
九反田配水所 水圧調整弁 計測制御設備	九反田4番40号 (高知市所有地)		1棟 1式 1式	地下2階　地上2階　RC造　延床面積962㎡ 減圧弁φ500×2基　電動バタフライ弁φ500×2基 緊急遮断弁φ600×1基 計装制御盤	
朝倉配水所 水圧調整弁 計測制御設備	朝倉東町50番16号		1棟 1式 1式	地下3階　地上1階　RC造　延床面積258㎡ 減圧弁φ400×2基　電動バタフライ弁φ400×2基 計装制御盤	

名　称	位　　置	標高及び水位	数量	規模及び構造	容量
大津配水所 水圧調整弁 計測制御設備	大津字庵屋敷乙127番5		1棟 1式 1式	地下1階　地上1階　RC造　延床面積150㎡ 電動ロート弁φ350×3基 計装制御盤　2面　水質等計装計器	
減圧所					
東雲減圧弁	小倉町1番43地先		1式	φ300系列×1	
城南減圧所	小石木町316番7他		1式	φ150系列×2	
仁井田減圧所 (休止中)	仁井田3636番2		1式	φ400系列×1　φ300系列×1	
配水加圧ポンプ設備					
山ノ端	山ノ端町33番		1台	加圧装置(ブースターライン) 0.654㎥/分×31.0m×5.5KW	
上本宮町東	上本宮町字南赤ハゲ22番2他		2台	加圧装置 0.22㎥/分×22m×1.5KW	
愛宕山団地	愛宕山161－4他	HWL＋17.6m LWL＋15.2m	2台	0.29㎥/分×49.0m×3.7KW 受水槽　ステンレス鋼板 幅1.0m×長3.0m×深3.0m×2槽(有効水深2.4m)	14㎥
海老川	朝倉字火打岩己420番7		2台	加圧装置 0.5㎥/分×35m×7.5KW	
針木西	針木西1938-4		2台	0.19㎥/分×80m×5.5KW 受水槽　FRP構造	3㎥
東山台	一宮徳谷4822番3他 (一宮字妙寺ヶ端4822番3他)		2台 (内1台予備)	圧力タンク方式 0.5㎥/分×18m×3.7KW	
一宮土東	一宮西町四丁目3-18 (一宮西町字ドンド928番10)		1台	加圧装置(ブースターライン) 0.07㎥/分×56m×1.5KW	
ひなたタウン	大津字大笠甲1350番38	HWL＋13.25m LWL＋10.25m	2台	加圧装置 0.57㎥/分×50m×11KW 受水槽　ステンレス鋼板 幅3.5m×長4.0m×深3.5m×2槽(有効水深3.0m) 非常用発電機 47KVA	80㎥
大津関 (休止中)	大津字小奈路甲1052番23		1台	加圧装置(ブースターライン) 0.38㎥/分×20.0m×2.2KW	
ミロク茶山	大津字板井崎乙357番8他	HWL＋11.25m LWL＋9.75m	2台	0.28㎥/分×68m×5.5KW　(有効水深1.5m) RC受水槽　幅3.0m×長3.5m×深2.1m×1池	15㎥
仁井田マリンヒルズ	十津一丁目3634番地22他	HWL＋9.70m LWL＋4.40m	2台	0.6㎥/分×40m×3.7KW　(有効水深5.3m) RC受水槽　(3.84㎡+7.43㎡)×深6.1m　2槽	60㎥
高知みなみ流通団地	南国市十市字遅越4465-15	HWL＋6.00m LWL＋4.50m	2台	圧力タンク方式　0.512㎥/分×40m×7.5KW 容量2100ℓ　常用圧力0.6MPa　口径80mm RC受水槽　幅4.0m×長1.5m×深3.3m×2槽 (有効水深1.5m)	18㎥
春野芳原 (休止中)	春野町芳原有ノ木1731番1	HWL＋20.977m LWL＋19.477m	2台	圧力タンク方式　0.25㎥/分×61.0m×5.5KW RC受水槽　幅2.5m×長4.0m×深2.5m×1池 (有効水深1.5m)	15㎥
春野内ノ谷 (休止中)	春野町内ノ谷1390番4 春野町内ノ谷1391番2 春野町内ノ谷1397番2		2台	圧力タンク方式　0.23㎥/分×42m×3.7KW RC受水槽　幅2.0m×長3.0m×深2.5m×1池 (有効水深1.5m)	9㎥
平和団地 ポンプ所	春野町平和683		2台	加圧ポンプ　φ100×1.4㎥／分×40m×15KW 受水槽　幅6.5m×長6.5m×深2.5m 非常用発電機 74KVA	105㎥
船岡南	神田字落合2357-340		2台	加圧装置 φ40×0.15㎥／分×45.0m×2.2KW	
旭北町	口細山字三ツ石9番8	HWL+48.0m LWL+46.0m	3台	加圧装置 1.26㎥／分×60.0m×7.5KW 受水槽　ステンレス鋼板 幅8.5m×長さ4.0m×深2.5m×2槽(有効水深2.0m) 非常用発電機 95KVA	136㎥
瀬戸さくら台	瀬戸南町二丁目6283番132		3台	加圧装置 φ65×100　0.7/分×55m×5.5KW×3台 RC受水槽　幅2.825m×長3.5m×深3.0m×2槽 (有効水深2.55m) 非常用発電機 22.5KVA	50㎥

旧簡易水道施設の概要

名称	規模の概要	取水設備	浄水・送水設備	配水設備
鏡小浜	許認可 昭和44年9月12日 平成22年1月18日認可変更 建設 （旧浄水場） 昭和44年11月20日給水開始 平成26年2月18日給水停止 （新浄水場） 平成26年2月18日給水開始 給水区域内町名 鏡の一部区域 計画給水人口 520 人 施設能力 245㎥／日	取水 取水井 幅1.5m　H＝3.5m 取水管 透水コンクリート管 φ300㎜　L＝14m 取水ポンプ 水中ポンプ φ＝40㎜ Q＝0.22㎥／min H＝100m 7.5kw　2台	浄水施設 沈殿池　82㎥ 鉄筋コンクリート造 内法(13.6m×5.35m×3.9m) 緩速ろ過池　23㎡×3池 鉄筋コンクリート造 内法(7.7m×3.0m)×3池 滅菌設備 ソレノイドダイヤフラム 滅菌機　1台 導水管 NSDIPφ100外　L＝937.0m	配水池 ステンレス製 寸法(5.0m×12.0m×4.0m) V＝214㎥(2池式) 配水管 DIP φ150㎜～φ75㎜　L＝5,467m HIVP φ75㎜　L＝1,179m ステンレス φ150㎜　L＝38m SGP φ 65㎜～φ40㎜　L＝110m
領家	許認可 昭和54年6月1日 建設 昭和55年3月31日完成 同　4月1日給水開始 給水区域内町名 領家の一部区域 計画給水人口 120 人 施設能力 24㎥／日	取水 取水堰 3.95m×1.5m×平均厚0.6m 集水管　φ40㎜×9.0m 導水管VLP及VP φ50㎜　L＝59m ポンプ室 内法(2.0m×3.0m＝6.0㎡) 取水ポンプ 送水ポンプ 水中タービン φ＝40㎜ Q＝0.27㎥／min H＝42m 3.7kw　2台 予備能力 同上　内1台	浄水施設 沈砂池　鉄筋コンクリート造 内法(3.0m×1.0m) 緩速ろ過池 鉄筋コンクリート造 内法(1.5m×2.1m)×3池 受水槽 鉄筋コンクリート造 内法(2.4m×1.8m×2.2m) V＝6㎥(有効) 滅菌設備 ソレノイドダイヤフラム 滅菌機　2台 導水管 VLP　φ50㎜　L＝59m 送水管 VP　φ50㎜　L＝174m VLP　φ50㎜　L＝138m HIVP　φ50㎜　L=25m	配水池 鉄筋コンクリート造 内法(3.5m×2.2m×2.4m) ×2池 V＝30㎥(有効) 配水管 DIP～VP φ 75㎜～φ25㎜　L＝1,044m φ 40㎜～φ25㎜　L＝1,085m
行川吉井	許認可 昭和28年10月1日 建設 昭和30年3月31日完成 同　4月1日給水開始 給水区域内町名 行川の一部区域 計画給水人口 200 人 施設能力 40㎥／日	取水 浅井戸　1井 鋼管 φ300㎜ケーシング L=10.0m ポンプ室 コンクリートブロック造平屋建 3.5m×2.0m＝7.0㎡ 取水ポンプ 水中ポンプ φ＝25㎜(吐出管40㎜) Q＝0.028㎥／min H＝82m 1.5kw　1台	浄水施設 調整池　FRP4㎥ 緩速ろ過池 鉄筋コンクリート造 内法(1.5m×2.0m)×1池 滅菌設備 ソレノイドダイヤフラム 滅菌機　1台 導水管 VP　φ50㎜　L＝43m 送水管 VP　φ50㎜　L＝629m	配水池 鉄筋コンクリート造 内径(φ2.0m×3.0m) 鉄筋コンクリート造 内法(2.0m×2.0m×2.5m) V＝16㎥(有効) 薬注室 コンクリートブロック平屋建 2.2m×2.2m 配水管 VP φ 50㎜～φ25㎜　L＝1,451m
土佐山平石	許認可 昭和34年8月15日 平成 4年認可変更 平成16年認可変更 建設 昭和35年2月27日給水開始 （新浄水場） 平成5年度給水開始 給水区域内町名 土佐山平石の一部区域 計画給水人口 190 人 施設能力 91㎥／日		浄水施設 沈殿池　40㎥ 内法(8.0m×2.5m)×2.0m 緩速ろ過池 鉄筋コンクリート造 内法(8.2m×2.5m)×2池 滅菌設備 ソレノイドダイヤフラム 滅菌機　2台 導水管 PE　φ75㎜～φ50㎜　L＝5,519m VLP　φ75㎜～φ50㎜　L＝125m	配水池 鉄筋コンクリート造 内法(4.6m×4.4m×3.7m) ×2池 V＝120㎥(有効) 配水管 VP, HIVP φ75㎜～φ30㎜　L＝1,716m PE φ50㎜～φ25㎜　L＝515m SGP φ80㎜～φ50㎜　L＝164m DIP φ75㎜　L＝282m
土佐山弘瀬	許認可 昭和49年9月10日 建設 昭和51年3月31日給水開始 給水区域内町名 土佐山弘瀬の一部区域 計画給水人口 140 人 施設能力 32㎥／日		浄水施設 緩速ろ過池 鉄筋コンクリート造 内法(3.2m×1.5m)×2池 滅菌設備 ソレノイドダイヤフラム 滅菌機　2台 導水管 PE　φ50㎜～φ30㎜　L＝883m	配水池 鉄筋コンクリート造 内法(5.0m×4.0m×3.0m) V＝43㎥(有効) 配水管 VP, HIVP φ75㎜～φ25㎜　L＝925m DIP φ100㎜～φ75㎜　L＝1,435m SGP φ80㎜～φ30㎜　L＝68m PEP φ50㎜～φ25㎜　L＝518m

導・送・配水管の管種及び口径別状況(旧簡易水道を含む)

単位:m

口径	年度 \ 管種	石綿セメント管	耐衝撃性硬質塩化ビニル管	硬質塩化ビニル管	ポリエチレン管	ダクタイル鋳鉄管	ダクタイル鋳鉄管(耐震)	鋳鉄管	鋼管	ステンレス管	計
50mm	4年度	0	64,889	68,804	16,086	15	1	0	838	4	150,637
	5年度	0	65,716	70,200	16,862	12	1	0	882	2	153,675
	6年度	0	65,436	69,528	17,850	12	1	0	793	2	153,622
75mm	4年度	0	246,358	128,174	27,427	13,768	35,734	671	333	6	452,471
	5年度	0	246,471	133,234	32,111	13,876	35,492	474	523	6	462,187
	6年度	0	246,669	131,724	34,975	13,899	35,553	474	523	6	463,823
100mm	4年度	0	222,747	94,693	9,302	46,757	49,146	2,848	64	113	425,670
	5年度	0	223,128	96,617	10,947	46,562	48,234	2,772	262	100	428,622
	6年度	0	223,314	95,741	12,475	46,073	48,667	2,388	262	100	429,020
150mm	4年度	0	19,668	10,323	648	97,229	76,417	1,306	388	87	206,066
	5年度	0	19,273	10,322	993	98,542	77,137	1,343	414	130	208,154
	6年度	0	19,275	10,264	993	97,726	77,166	1,316	491	129	207,360
200mm	4年度	0	0	0	0	75,108	48,140	253	1,535	38	125,074
	5年度	0	0	0	0	75,306	49,031	222	1,584	37	126,180
	6年度	0	0	0	0	75,000	49,757	222	1,478	73	126,530
250mm	4年度	0	0	0	0	31,510	7,730	1,315	114	6	40,675
	5年度	0	0	0	0	30,884	8,126	1,321	225	6	40,562
	6年度	0	0	0	0	30,868	8,147	1,320	225	6	40,566
300mm	4年度	0	0	0	0	43,130	17,658	197	1,779	165	62,929
	5年度	0	0	0	0	42,965	18,528	161	1,890	158	63,702
	6年度	0	0	0	0	42,073	19,066	161	1,791	158	63,249
350mm	4年度	0	0	0	0	11,362	2,303	250	487	24	14,426
	5年度	0	0	0	0	11,471	2,300	250	493	24	14,538
	6年度	0	0	0	0	11,407	2,299	250	493	24	14,473
400mm	4年度	0	0	0	0	16,519	21,794	1,911	1,113	135	41,472
	5年度	0	0	0	0	16,589	22,866	894	1,112	125	41,586
	6年度	0	0	0	0	16,587	24,335	894	1,112	125	43,053
450mm	4年度	0	0	0	0	6,526	344	551	387	37	7,845
	5年度	0	0	0	0	6,922	346	807	407	37	8,519
	6年度	0	0	0	0	6,872	346	547	407	37	8,209
500mm	4年度	0	0	0	0	20,607	4,651	1,770	1,752	0	28,780
	5年度	0	0	0	0	19,032	4,862	1,728	1,738	0	27,360
	6年度	0	0	0	0	18,820	6,077	1,459	1,738	0	28,094
600mm	4年度	0	0	0	0	11,079	5,597	6	102	0	16,784
	5年度	0	0	0	0	10,968	5,759	6	130	0	16,863
	6年度	0	0	0	0	10,086	5,838	6	88	0	16,018
700mm	4年度	0	0	0	0	828	2,273	0	18	0	3,119
	5年度	0	0	0	0	781	2,270	0	7	0	3,058
	6年度	0	0	0	0	781	4,121	0	7	0	4,909
800mm	4年度	0	0	0	0	7,741	1,006	82	91	0	8,920
	5年度	0	0	0	0	7,728	1,007	73	104	0	8,912
	6年度	0	0	0	0	7,730	1,007	73	104	0	8,914
900mm	4年度	0	0	0	0	0	457	0	367	22	846
	5年度	0	0	0	0	4	458	0	357	32	851
	6年度	0	0	0	0	4	458	0	367	22	851
1000mm	4年度	0	0	0	0	0	0	0	0	45	45
	5年度	0	0	0	0	0	0	0	0	45	45
	6年度	0	0	0	0	0	0	0	0	45	45
1100mm	4年度	0	0	0	0	0	10,229	0	4	0	10,233
	5年度	0	0	0	0	0	10,226	0	4	0	10,230
	6年度	0	0	0	0	0	10,222	0	4	0	10,226
1200mm	4年度	0	0	0	0	8,274	460	0	77	0	8,811
	5年度	0	0	0	0	8,274	457	0	77	0	8,808
	6年度	0	0	0	0	8,278	457	0	77	0	8,812
1350mm	4年度	0	0	0	0	1,082	573	0	235	0	1,890
	5年度	0	0	0	0	1,082	573	0	235	0	1,890
	6年度	0	0	0	0	1,081	573	0	235	0	1,889
1500mm	4年度	0	0	0	0	0	3,870	0	0	0	3,870
	5年度	0	0	0	0	0	3,870	0	0	0	3,870
	6年度	0	0	0		0	3,870	0	0	0	3,870
合　計	4年度	0	553,662	301,994	53,463	391,535	288,383	11,160	9,684	682	1,610,563
	5年度	0	554,588	310,373	60,913	390,998	291,543	10,051	10,444	702	1,629,612
	6年度	0	554,694	307,257	66,293	387,297	297,960	9,110	10,195	727	1,633,533

災害対策

応急給水拠点（整備済み）

	場　　所	設置年度
1	布　師　田　水　源	平成12年
2	南　部　配　水　池	平成14年
3	針　木　浄　水　場	平成15年
4	一　宮　配　水　池	平成16年
5	竹　島　公　園	平成19年
6	森　山　配　水　池	平成26年
7	南　ケ　丘　配　水　池	平成27年
8	大　津　配　水　池	令和元年
9	朝　倉　配　水　所	令和4年
10	三　里　配　水　池	令和4年

応急給水拠点（整備予定）

	場　　所
1	旭　浄　水　場

応急対策用保管施設（整備済み）

	場　　所	設置年度
1	南　部　配　水　池	平成14年
2	一　宮　送　水　所	平成16年
3	布　師　田　水　源	平成16年
4	針木災害用資機材備蓄倉庫	平成17年
5	旭　浄　水　場	平成18年
6	森　山　配　水　池	平成26年
7	南　ケ　丘　配　水　池	平成27年
8	大　津　配　水　池	令和元年
9	朝　倉　配　水　所	令和4年
10	三　里　配　水　池	令和4年
11	針　木　資　機　材　倉　庫	令和4年

緊急遮断弁（設置済み）

	設　置　場　所	設置年度
1	南　部　配　水　池	平成14年
2	一　宮　配　水　池	平成15年
3	北部高地区配水池	平成17年
4	南部高地区配水池	平成18年
5	東部高地区配水池	平成19年
6	南　ケ　丘　配　水　池	平成24年
7	旭　浄　水　場	平成24年
8	森　山　配　水　池	平成26年
9	大　津　配　水　池	平成30年
10	三　里　配　水　池	令和 3年
11	九　反　田　配　水　所	令和 3年

耐震性非常用貯水槽等（設置完了）

	設　置　場　所	形　状	・寸　法	有効容量	設置年度	緊急遮断弁
1	ふれあいひろば三里内	ダクタイル鋳鉄管UF形	Φ2600mm×11．3m	55㎥	平成　4年	
2	介良中野5号児童遊園内	ダクタイル鋳鉄管UF形	Φ2600mm×11．3m	55㎥	平成　5年	
3	高須小学校内	鋼　管	Φ2600mm×12．5m	60㎥	平成　8年	
4	潮江西ノ丸公園内	鋼　管	Φ2600mm×12．0m	60㎥	平成　9年	
5	朝倉配水所内	ダクタイル鋳鉄管LUF形	Φ2000mm×20．0m	60㎥	平成　9年	
6	五台山小学校内	鋼　管	Φ2600mm×12．5m	60㎥	平成 10年	
7	神田公園内	鋼　管	Φ2600mm×12．0m	60㎥	平成 11年	
8	はりまや橋小学校内	鋼　管	Φ2600mm×12．0m	60㎥	平成 12年	
9	瓢箪公園内	鋼　管	Φ2600mm×12．0m	60㎥	平成 13年	
10	秦小学校内	鋼　管	Φ2600mm×12．5m	60㎥	平成 14年	
11	南海中学校内	鋼　管	Φ2600mm×12．5m	60㎥	平成 15年	
12	横内公園内	ダクタイル鋳鉄管LUF形	Φ2600mm×12．3m	60㎥	平成 16年	
13	介良小学校内	ダクタイル鋳鉄管LUF形	Φ2600mm×12．3m	60㎥	平成 17年	
14	青柳公園内	ダクタイル鋳鉄管LUF形	Φ2600mm×12．3m	60㎥	平成 18年	有
15	神田西山公園内	ダクタイル鋳鉄管LUF形	Φ2600mm×12．3m	60㎥	平成 19年	
16	竹島公園内	ダクタイル鋳鉄管LUF形	Φ2600mm×59．1m	300㎥	平成 19年	有
17	高知駅南口広場内	ダクタイル鋳鉄管LUF形	Φ2600mm×12．3m	60㎥	平成 20年	
18	城西公園内	ダクタイル鋳鉄管LUF形	Φ2600mm×12．3m	60㎥	平成 21年	
19	弥右衛門公園内	ダクタイル鋳鉄管LUF形	Φ2000mm×20．0m	60㎥	平成 23年	有
20	長浜城山公園内	ダクタイル鋳鉄管LUF形	Φ2000mm×20．0m	60㎥	平成 27年	有
21	十津小学校内	ダクタイル鋳鉄管LUF形	Φ2000mm×20．0m	60㎥	平成 27年	有
22	一宮小学校内	ダクタイル鋳鉄管LUF形	Φ2000mm×20．0m	60㎥	平成 28年	有
23	高知商業高等学校内	鋼製縦円筒セグメント型	Φ5450mm×H4．55m	60㎥	平成 29年	有
24	春野高等学校内	ダクタイル鋳鉄管LUF形	Φ2000mm×20．0m	60㎥	平成 30年	有
25	河ノ瀬公園内	ダクタイル鋳鉄管LUF形	Φ2000mm×20．0m	60㎥	令和 元年	有
26	高知中央産業団地内	ステンレス鋼板	4．5m×8．0m×H5．5m	90㎥	平成 29年	有

応急給水栓

場　　所
市　内　６０　か　所

災害対策施設概要図

凡例

令和7年3月31日現在

施　設　名	全体計画	整備済
応急給水拠点	11箇所	10箇所
応急対策用保管施設	11箇所	11箇所
緊急遮断弁	11基	11基
耐震性非常用貯水槽等	26基	26基
応急給水栓	60箇所	60箇所
耐震送水幹線	10.2km	10.2km

※白抜きは未整備

※ 昭和５０年代に整備された送水幹線

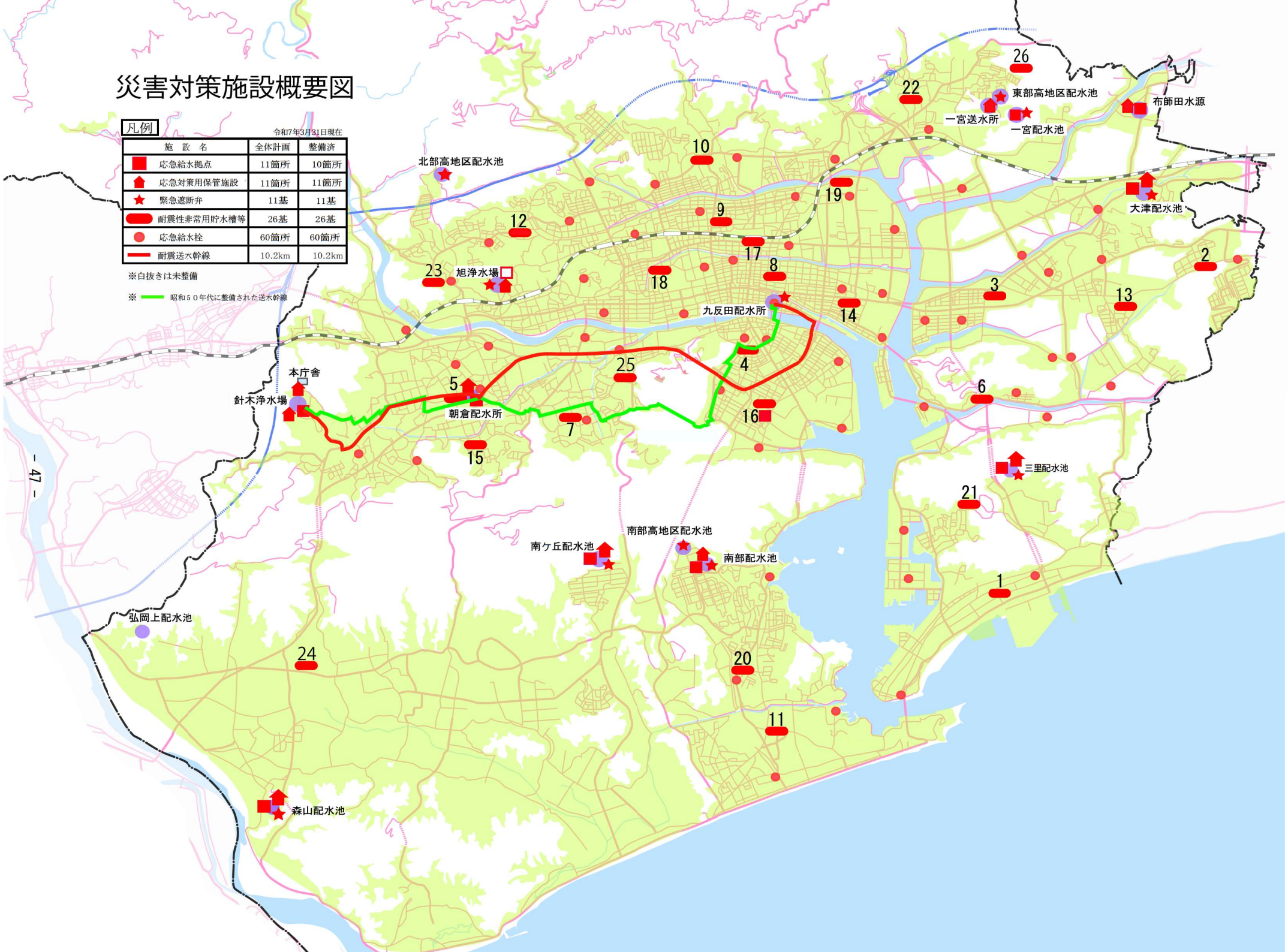

水源かん養林の取得・保有状況

年　度	取得面積(㎡)	所　　在　　地	
昭和55年	89,208	高知市鏡吉原字国見1192－ロ15	他
56年	207,726	〃　鏡吉原字セゴ谷1194－ロ8	他
57年	113,709	〃　鏡柿ノ又字三ボウガ森1091－ロ	他
58年	77,374	〃　鏡吉原字国見セゴ谷1194－ロ4	他
59年	114,820	高知市土佐山桑尾字上白木山2124－5	他
60年	99,861	〃　鏡的渕字平石967	他
61年	99,080	〃　鏡吉原字国見セゴ谷1194－30	他
62年	25,225	〃　鏡柿ノ又字西ヌタクボ1157－1	他
63年	38,237	〃　鏡柿ノ又字クニミ279	他
平成元年	35,043	〃　鏡柿ノ又字ヲドロ山848	
4年	79,951	高知市七ツ渕字アカハナ1231	他
5年	92,907	〃　鏡敷ノ山字陣ノ森597－イ2	他
	2,003	〃　七ツ渕字アカハナ1250	
6年	285,375	吾川郡仁淀川町大植字景畑4316	他
7年	12,399	高知市土佐山字川ノ渕796－3	
9年	21,743	〃　鏡的渕字横五郎920	他
	153,021	吾川郡仁淀川町用居字ヲヲダキ丁185	他
11年	55,627	高知市土佐山中切字仁佐石2034	他
13年	4,679	〃　土佐山中切字汗見ヶ畝2030-1	
14年	30,436	高知市土佐山東川根木ノ本627	他
	62,392	吾川郡仁淀川町坪井川字上ミヒラタ784	他
16年	212,789	〃　仁淀川町椿山字ヲヲアレ1551-1	他
17年	118,471	〃　仁淀川町椿山字丸瀧1612	他
19年	105,249	高知市鏡敷ノ山字イモノ上ヱ472-1	他
21年	50,657	〃　鏡敷ノ山字ヌタクボ723	他
合　計	2,187,982		

（旧市町村別内訳）

高知市分	81,954 ㎡	ただし，左記鏡村分のうち，平成5年度に一部面積(753㎡)を県道拡幅工事用地として，令和2年度に一部面積(1,377㎡)を県道改良事業用地として転用したため，鏡村分の保有面積は1,053,889㎡，保有総面積は2,185,852㎡である。
鏡村分	1,056,019 ㎡	
土佐山村分	217,961 ㎡	
仁淀村分	285,375 ㎡	
池川町分	546,673 ㎡	

水源かん養林分布図

:水源かん養林
吉野川
大川村
瀬戸川
早明浦ダム
土佐町
平石川
鏡川水系水源かん養林
仁淀川水系水源かん養林
鏡ダム
高知市
仁淀川町
いの町
仁淀川
大渡ダム
鏡川
越知町
日高村
佐川町
土佐市
仁淀川水系水源かん養林

事　　業

Ⅰ　業務概要

Ⅰ－1　主要指標

人口・世帯数等は年度末現在数

年　　度		令和2年度	令和3年度	令和4年度	令和5年度	令和6年度
高知県 世帯数	実数(世帯)	316,760	313,036	312,571	310,972	309,145
	前年比(%)	100.1	98.8	99.9	99.5	99.4
高知県 人口	実数　(人)	684,632	677,888	669,516	659,592	648,313
	前年比(%)	98.9	99.0	98.8	98.5	98.3
高知市 世帯数	実数(世帯)	164,027	163,964	164,085	163,842	163,418
	前年比(%)	100.4	100.0	100.1	99.9	99.7
高知市 人口(A)	実数　(人)	323,400	320,578	317,650	313,943	309,881
	前年比(%)	99.3	99.1	99.1	98.8	98.7
給水区域内 世帯数	実数(世帯)	162,358	162,312	162,454	162,215	161,814
	前年比(%)	100.4	100.0	100.1	99.9	99.8
給水区域内 人口(B)	実数　(人)	319,882	317,136	314,280	310,623	306,663
	前年比(%)	99.4	99.1	99.1	98.8	98.7
給水世帯数	実数(世帯)	155,995	156,139	156,684	156,760	156,235
	前年比(%)	100.2	100.1	100.3	100.0	99.7
給水人口 (C)	実数　(人)	307,564	305,279	303,323	300,373	296,260
	前年比(%)	99.1	99.3	99.4	99.0	98.6
水道普及率	C/A　(%)	95.10	95.23	95.49	95.68	95.60
給水普及率	C/B　(%)	96.15	96.26	96.51	96.70	96.61
給水栓数	実数　(栓)	139,261	139,823	140,488	140,429	140,344
	前年比(%)	100.6	100.4	100.5	100.0	99.9
年間取水量	実数　(㎥)	37,977,692	38,045,778	37,259,916	36,618,610	36,672,463
	前年比(%)	99.8	100.2	97.9	98.3	100.1
年間配水量	実数　(㎥)	37,734,566	37,773,718	36,948,540	36,445,606	36,422,738
	前年比(%)	99.8	100.1	97.8	98.6	99.9
1日最大 配水量	実数　(㎥)	115,843	113,508	114,801	108,710	107,248
	前年比(%)	101.4	98.0	101.1	94.7	98.7
最大配水日		1月9日	12月31日	1月25日	12月29日	12月31日
1日平均 配水量	実数　(㎥)	103,382	103,490	101,229	99,578	99,788
	前年比(%)	100.1	100.1	97.8	98.4	100.2
1人1日 最大配水量	実数　(L)	377	372	378	362	362
	前年比(%)	102.4	98.7	101.6	95.8	100.0
1人1日 平均配水量	実数　(L)	336	339	334	332	337
	前年比(%)	100.9	100.9	98.5	99.4	101.5
年間 有収水量	実数　(㎥)	35,627,662	35,264,239	34,632,087	34,028,943	33,703,131
	前年比(%)	100.3	99.0	98.2	98.3	99.0
施設能力	実数　(㎥)	195,832	195,832	195,832	195,832	195,832
	前年比(%)	100.0	100.0	100.0	100.0	100.0
電力使用量	実数(kwh)	14,879,255	14,833,840	14,664,992	14,523,750	14,253,971
	前年比(%)	98.9	99.7	98.9	99.0	98.1
施設利用率	(%)	52.79	52.85	51.69	50.85	50.96
負荷率	(%)	89.24	91.17	88.18	91.60	93.04
最大稼働率	(%)	59.15	57.96	58.62	55.51	54.77
有収率	(%)	94.42	93.36	93.73	93.37	92.53
料金収入	実数(千円)	5,983,847	5,933,452	5,219,773	5,768,042	5,719,083
	前年比(%)	98.5	99.2	88.0	110.5	99.2
1㎥当り 供給単価	実数　(円)	167.96	168.26	150.72	169.50	169.69
	前年比(%)	98.3	100.2	89.6	112.5	100.1
1㎥当り 給水原価	実数　(円)	142.77	140.00	149.44	151.33	154.57
	前年比(%)	98.6	98.1	106.7	101.3	102.1
職員数(人) 年度末現在数	(定数)実数	(247)　236	(247)　239	(247)　234	(247)　231	(247)　231
	うち水道事業従事	139	141	137	132	130
	前年比(%)	99.3	101.4	97.2	96.4	98.5

※H22年度から高知市人口・世帯数，給水区域内人口・世帯数，給水人口・世帯数に外国人を含む
※H24年度から高知県人口・世帯数に外国人を含む
※H25年度から高知県人口・世帯数については高知県統計課の翌年度4月1日数値

Ⅰ－２ 有効水量における用途別給水構成

（旧高知市）

年度	令和4年度		令和5年度		令和6年度	
区分	水　量（㎥）	構成比（%）	水　量（㎥）	構成比（%）	水　量（㎥）	構成比（%）
総　　数	34,079,012	100.00	33,408,881	100.00	33,116,424	100.00
有 収 水 量	33,247,522	97.56	32,679,596	97.82	32,349,796	97.69
料金水量	33,245,344	97.56	32,678,961	97.82	32,349,307	97.69
一般用	33,077,768	97.06	32,514,194	97.32	32,179,051	97.17
（工業用）		－		－		－
浴場用	128,479	0.38	128,445	0.39	141,721	0.43
汽車船舶用	13,250	0.04	14,376	0.04	13,612	0.04
臨時用	25,847	0.07	21,946	0.07	14,923	0.05
共　用	0	－	0	－	0	－
分水量	0	－	0	－	0	－
その他（公共用）	2,178	0.01	635	0.00	489	0.00
無 収 水 量	831,490	2.44	729,285	2.18	766,628	2.31
メーター不感水量	664,944	1.95	653,585	1.96	646,991	1.95
局事業用	166,546	0.49	75,700	0.22	119,637	0.36
局内用	5,688	0.02	4,515	0.01	4,678	0.01
洗浄用	160,858	0.47	71,185	0.21	114,959	0.35
その他	0	－	0	－	0	－

（春野地区）

年度	令和4年度		令和5年度		令和6年度	
区分	水　量（㎥）	構成比（%）	水　量（㎥）	構成比（%）	水　量（㎥）	構成比（%）
総　　数	1,419,481	100.00	1,383,230	100.00	1,388,141	100.00
有 収 水 量	1,384,565	97.54	1,349,347	97.55	1,353,335	97.49
料金水量	1,384,404	97.53	1,348,933	97.52	1,353,015	97.47
一般用	1,343,209	94.63	1,317,022	95.21	1,314,289	94.68
（工業用）	0	－	0	－	0	－
浴場用	40,402	2.85	31,114	2.25	38,468	2.77
汽車船舶用	0	－	0	0.00	0	0.00
臨時用	793	0.05	797	0.06	258	0.02
共　用	0	－	0	－	0	－
分水量	0	－	0	－	0	－
その他（公共用）	161	0.01	414	0.03	320	0.02
無 収 水 量	34,916	2.46	33,883	2.45	34,806	2.51
メーター不感水量	27,683	1.95	26,981	1.95	27,059	1.95
局事業用	7,233	0.51	6,902	0.50	7,747	0.56
局内用	0	－	0	－	0	－
洗浄用	7,233	0.51	6,902	0.50	7,747	0.56
その他	0	－	0	－	0	－

（高知市全域〈旧高知市＋春野地区〉）

年度	令和4年度		令和5年度		令和6年度	
区分	水　量（㎥）	構成比（%）	水　量（㎥）	構成比（%）	水　量（㎥）	構成比（%）
総　　数	35,498,493	100.00	34,792,111	100.00	34,504,565	100.00
有 収 水 量	34,632,087	97.56	34,028,943	97.81	33,703,131	97.68
料金水量	34,629,748	97.55	34,027,894	97.81	33,702,322	97.68
一般用	34,420,977	96.96	33,831,216	97.24	33,493,340	97.07
（工業用）	0	－	0	－	0	－
浴場用	168,881	0.48	159,559	0.46	180,189	0.52
汽車船舶用	13,250	0.04	14,376	0.04	13,612	0.04
臨時用	26,640	0.08	22,743	0.07	15,181	0.05
共　用	0	－	0	－	0	－
分水量	0	－	0	－	0	－
その他（公共用）	2,339	0.01	1,049	0.00	809	0.00
無 収 水 量	866,406	2.44	763,168	2.19	801,434	2.32
メーター不感水量	692,627	1.95	680,566	1.96	674,050	1.95
局事業用	173,779	0.49	82,602	0.23	127,384	0.37
局内用	5,688	0.02	4,515	0.01	4,678	0.01
洗浄用	168,091	0.47	78,087	0.22	122,706	0.36
その他	0	－	0	－	0	－

Ⅰ－3 令和6年度配水量分析表

（高知市全域〈旧高知市＋春野地区〉）

- 配水量 36,422,738 m3 / 100.00 %
  - 有効水量 34,504,565 m³ / 94.73 %
    - 有収水量 33,703,131 m³ / 92.53 %
      - 料金水量 33,702,322 m³ / 92.53 %
      - 分水量 0 m³ / 0.00 %
      - その他 809 m³ / 0.00 %
    - 無収水量 801,434 m³ / 2.20 %
      - メーター不感水量 674,050 m³ / 1.85 %
      - 局内用水量 4,678 m³ / 0.01 %
      - 洗浄用水量 122,706 m³ / 0.34 %
      - その他 0 m³ / 0.00 %
  - 無効水量 1,918,173 m³ / 5.27 %
    - 調定減額水量 35,636 m³ / 0.10 %
    - 漏水量 871,155 m³ / 2.39 %
    - その他 1,011,382 m³ / 2.78 %

（旧高知市）

- 配水量 34,743,206 m³ / 100.00 %
  - 有効水量 33,116,424 m³ / 95.32 %
    - 有収水量 32,349,796 m³ / 93.11 %
      - 料金水量 32,349,307 m³ / 93.11 %
      - 分水量 0 m³ / 0.00 %
      - その他 489 m³ / 0.00 %
    - 無収水量 766,628 m³ / 2.21 %
      - メーター不感水量 646,991 m³ / 1.86 %
      - 局内用水量 4,678 m³ / 0.02 %
      - 洗浄用水量 114,959 m³ / 0.33 %
      - その他 0 m³ / 0.00 %
  - 無効水量 1,626,782 m³ / 4.68 %
    - 調定減額水量 34,042 m³ / 0.10 %
    - 漏水量 807,017 m³ / 2.32 %
    - その他 785,723 m³ / 2.26 %

（春野地区）

- 配水量 1,679,532 m³ / 100.00 %
  - 有効水量 1,388,141 m³ / 82.65 %
    - 有収水量 1,353,335 m³ / 80.58 %
      - 料金水量 1,353,015 m³ / 80.56 %
      - 分水量 0 m³ / 0.00 %
      - その他 320 m³ / 0.02 %
    - 無収水量 34,806 m³ / 2.07 %
      - メーター不感水量 27,059 m³ / 1.61 %
      - 局内用水量 0 m³ / 0.00 %
      - 洗浄用水量 7,747 m³ / 0.46 %
      - その他 0 m³ / 0.00 %
  - 無効水量 291,391 m³ / 17.35 %
    - 調定減額水量 1,594 m³ / 0.09 %
    - 漏水量 64,138 m³ / 3.82 %
    - その他 225,659 m³ / 13.44 %

Ⅰ－4 給水栓数

（旧高知市）

年度	令和4年度		令和5年度		令和6年度	
区分	栓 数 （栓）	構成比（%）	栓 数 （栓）	構成比（%）	栓 数 （栓）	構成比（%）
総　　数	135,053	100.00	134,992	100.00	134,950	100.00
一　般　用	134,684	99.73	134,692	99.78	134,635	99.77
浴　場　用	12	0.01	12	0.01	12	0.01
特　別　用	15	0.01	13	0.01	16	0.01
臨　時　用	336	0.25	270	0.20	284	0.21
共　　用	0	－	0	－	0	－
局　内　用	6	0.00	5	0.00	3	0.00
対前年度増加数	642	－	△ 61	－	△ 42	－
前 年 度 比（%）	100.48	－	99.95	－	99.97	－

※上下水道局設置メーターがついた水栓数[中止中を含む]
※令和2年度から公共用（公園用＋局内用）を局内用に変更
（公園用は令和元年度から一般用に含む）

（春野地区）

年度	令和4年度		令和5年度		令和6年度	
区分	栓 数 （栓）	構成比（%）	栓 数 （栓）	構成比（%）	栓 数 （栓）	構成比（%）
総　　数	5,435	100.00	5,437	100.00	5,394	100.00
一　般　用	5,421	99.74	5,426	99.80	5,382	99.78
浴　場　用	2	0.04	2	0.04	2	0.04
特　別　用	0	－	0	－	0	－
臨　時　用	12	0.22	9	0.16	10	0.18
共　　用	0	－	0	－	0	－
局　内　用	0	－	0	－	0	－
対前年度増加数	23	－	2	－	△ 43	－
前 年 度 比（%）	100.42	－	100.04	－	99.21	－

※上下水道局設置メーターがついた水栓数[中止中を含む]
※令和2年度から公共用（公園用＋局内用）を局内用に変更
（公園用は令和元年度から一般用に含む）

（高知市全域〈旧高知市＋春野地区〉）

年度	令和4年度		令和5年度		令和6年度	
区分	栓 数 （栓）	構成比（%）	栓 数 （栓）	構成比（%）	栓 数 （栓）	構成比（%）
総　　数	140,488	100.00	140,429	100.00	140,344	100.00
一　般　用	140,105	99.73	140,118	99.78	140,017	99.77
浴　場　用	14	0.01	14	0.01	14	0.01
特　別　用	15	0.01	13	0.01	16	0.01
臨　時　用	348	0.25	279	0.20	294	0.21
共　　用	0	－	0	－	0	－
局　内　用	6	0.00	5	0.00	3	0.00
対前年度増加数	665	－	△ 59	－	△ 85	－
前 年 度 比（%）	100.48	－	99.96	－	99.94	－

※上下水道局設置メーターがついた水栓数[中止中を含む]
※令和2年度から公共用（公園用＋局内用）を局内用に変更
（公園用は令和元年度から一般用に含む）

Ⅰ－5 業種別有収水量の推移（高知市全域〈旧高知市＋春野地区〉）

年度	令和4年度				令和5年度				令和6年度			
	延世帯数	水量	構成比		延世帯数	水量	構成比		延世帯数	水量	構成比	
区分	(世帯)	(㎥)	世帯	水量	(世帯)	(㎥)	世帯	水量	(世帯)	(㎥)	世帯	水量
一般家庭	1,495,864	22,731,829	73.58	65.64	1,497,844	22,258,998	73.67	65.41	1,495,977	22,074,098	73.80	65.50
アパート	413,904	5,035,424	20.36	14.54	413,764	4,925,282	20.35	14.47	410,734	4,846,456	20.26	14.38
小計	1,909,768	27,767,253	93.94	80.18	1,911,608	27,184,280	94.02	79.88	1,906,711	26,920,554	94.06	79.88
学校	2,586	550,825	0.12	1.59	2,588	550,594	0.13	1.62	2,610	551,994	0.13	1.64
医療	5,355	1,029,107	0.26	2.97	5,249	1,014,644	0.26	2.98	5,210	970,211	0.26	2.88
福祉	3,944	741,996	0.19	2.14	3,964	760,123	0.19	2.23	3,988	777,278	0.20	2.31
公共その他	13,938	568,349	0.69	1.64	13,894	546,618	0.68	1.61	13,688	542,699	0.67	1.61
小計	25,823	2,890,277	1.26	8.34	25,695	2,871,979	1.26	8.44	25,496	2,842,182	1.26	8.44
食料品製造	1,810	159,657	0.09	0.46	1,808	151,649	0.09	0.45	1,807	151,854	0.09	0.45
製造業	4,452	156,014	0.22	0.45	4,402	154,908	0.22	0.45	4,324	158,118	0.21	0.47
卸小売	19,900	713,944	0.98	2.06	19,612	694,864	0.96	2.04	19,262	687,274	0.95	2.04
飲食業	9,840	555,927	0.48	1.61	9,758	576,963	0.48	1.70	9,644	575,195	0.48	1.71
小計	36,002	1,585,542	1.77	4.58	35,580	1,578,384	1.75	4.64	35,037	1,572,441	1.73	4.67
汽車船舶	113	13,250	0.01	0.04	119	14,376	0.01	0.04	124	13,612	0.01	0.04
洗濯業	988	113,768	0.05	0.33	936	108,689	0.05	0.32	928	93,905	0.05	0.28
理容業	4,992	105,243	0.25	0.30	4,884	99,748	0.24	0.29	4,852	94,859	0.24	0.28
浴場	111	168,881	0.01	0.49	108	159,559	0.00	0.47	108	180,189	0.00	0.53
旅館	1,920	464,279	0.09	1.34	1,889	481,827	0.09	1.42	1,864	493,493	0.09	1.46
サービスその他	9,928	817,749	0.49	2.36	10,026	822,961	0.49	2.42	10,126	799,729	0.50	2.37
小計	18,052	1,683,170	0.90	4.86	17,962	1,687,160	0.88	4.96	18,002	1,675,787	0.89	4.96
臨時	3,936	26,640	0.19	0.08	3,597	22,743	0.18	0.07	3,398	15,181	0.17	0.04
その他	39,368	679,205	1.94	1.96	38,802	684,397	1.91	2.01	38,366	676,986	1.89	2.01
小計	43,304	705,845	2.13	2.04	42,399	707,140	2.09	2.08	41,764	692,167	2.06	2.05
合計	2,032,949	34,632,087	100.00	100.00	2,033,244	34,028,943	100.00	100.00	2,027,010	33,703,131	100.00	100.00

Ⅰ－6 口径別有収水量の推移（高知市全域〈旧高知市＋春野地区〉）

年度	令和4年度				令和5年度				令和6年度			
	延世帯数	水量	構成比		延世帯数	水量	構成比		延世帯数	水量	構成比	
区分	(世帯)	(㎥)	世帯	水量	(世帯)	(㎥)	世帯	水量	(世帯)	(㎥)	世帯	水量
一般用 13ミリ	754,462	9,211,518	37.11	26.60	747,828	8,894,342	36.78	26.14	740,852	8,683,793	36.55	25.77
一般用 20ミリ	853,614	14,474,361	41.99	41.79	861,140	14,269,283	42.35	41.93	866,360	14,266,013	42.74	42.33
一般用 25ミリ	90,836	1,715,356	4.47	4.95	89,914	1,686,777	4.42	4.96	89,100	1,678,042	4.40	4.98
一般用 30ミリ	82,934	1,503,160	4.08	4.34	81,160	1,479,831	3.99	4.35	79,525	1,464,390	3.92	4.34
一般用 40ミリ	127,135	3,174,855	6.25	9.17	129,436	3,177,585	6.37	9.34	129,290	3,094,649	6.38	9.18
一般用 50ミリ	109,002	2,970,752	5.36	8.58	109,132	2,986,065	5.37	8.77	107,465	2,969,151	5.30	8.81
一般用 75ミリ	10,434	899,654	0.52	2.60	10,440	880,418	0.51	2.59	10,440	865,975	0.52	2.57
一般用 100ミリ	276	319,826	0.01	0.92	276	326,906	0.01	0.96	276	329,974	0.01	0.98
一般用 150ミリ	84	138,889	0.00	0.40	82	118,937	0.01	0.35	60	130,762	0.00	0.39
一般用 200ミリ	12	12,606	0.00	0.04	12	11,072	0.00	0.03	12	10,591	0.00	0.03
一般用 計	2,028,789	34,420,977	99.79	99.39	2,029,420	33,831,216	99.81	99.42	2,023,380	33,493,340	99.82	99.38
浴場用	111	168,881	0.01	0.49	108	159,559	0.01	0.47	108	180,189	0.01	0.53
特別用	4,049	39,890	0.20	0.11	3,716	37,119	0.18	0.11	3,522	28,793	0.17	0.09
公園・消火	0	2,339	0.00	0.01	0	1,049	0.00	0.00	0	809	0.00	0.00
合計	2,032,949	34,632,087	100.00	100.00	2,033,244	34,028,943	100.00	100.00	2,027,010	33,703,131	100.00	100.00

Ⅰ－7 段階別有収水量の推移（高知市全域〈旧高知市＋春野地区〉）

区分 ＼ 年度	令和4年度				令和5年度				令和6年度			
	延世帯数（世帯）	水量（㎥）	構成比 世帯	構成比 水量	延世帯数（世帯）	水量（㎥）	構成比 世帯	構成比 水量	延世帯数（世帯）	水量（㎥）	構成比 世帯	構成比 水量
0	96,664	0	4.74	0.00	100,318	0	4.93	0.00	103,065	0	5.08	0.00
1～8	549,170	2,606,845	26.98	7.57	563,775	2,667,170	27.68	7.88	568,497	2,694,637	28.00	8.04
小計	645,834	2,606,845	31.72	7.57	664,093	2,667,170	32.61	7.88	671,562	2,694,637	33.08	8.04
9	91,182	801,578	4.48	2.33	91,910	809,201	4.51	2.39	88,160	772,753	4.34	2.31
10	80,198	785,972	3.94	2.28	83,626	817,313	4.11	2.42	85,322	835,689	4.20	2.49
11～15	397,614	5,087,626	19.53	14.78	403,437	5,161,566	19.81	15.26	404,981	5,175,470	19.95	15.45
16～20	328,279	5,736,509	16.13	16.67	323,416	5,650,947	15.88	16.70	319,001	5,573,038	15.71	16.64
小計	897,273	12,411,685	44.08	36.06	902,389	12,439,027	44.31	36.77	897,464	12,356,950	44.20	36.89
21～25	200,869	4,531,852	9.87	13.17	194,617	4,391,072	9.56	12.98	191,117	4,314,385	9.42	12.88
26～30	122,034	3,358,566	5.99	9.76	116,115	3,194,929	5.70	9.44	114,461	3,149,286	5.64	9.40
小計	322,903	7,890,418	15.86	22.93	310,732	7,586,001	15.26	22.42	305,578	7,463,671	15.05	22.28
31～40	103,492	3,545,564	5.08	10.30	96,719	3,312,724	4.75	9.79	94,038	3,218,307	4.63	9.61
41～50	31,307	1,387,507	1.54	4.03	28,568	1,265,639	1.40	3.74	27,798	1,231,115	1.37	3.68
小計	134,799	4,933,071	6.62	14.33	125,287	4,578,363	6.15	13.53	121,836	4,449,422	6.00	13.29
51～100	21,378	1,380,978	1.05	4.01	20,325	1,320,210	1.00	3.90	20,011	1,296,215	0.99	3.87
101～200	6,461	911,244	0.32	2.65	6,560	922,648	0.32	2.73	6,739	944,588	0.33	2.82
201～300	2,489	606,162	0.12	1.76	2,483	606,147	0.12	1.79	2,420	591,689	0.12	1.77
301～400	1,203	414,516	0.06	1.20	1,331	459,735	0.07	1.36	1,246	432,998	0.06	1.29
401～500	874	391,410	0.04	1.14	829	371,841	0.04	1.10	828	370,208	0.04	1.11
501～	1,634	1,124,417	0.08	3.27	1,630	1,124,905	0.08	3.33	1,640	1,127,296	0.08	3.37
1,001～	799	1,129,724	0.04	3.28	845	1,224,010	0.04	3.62	846	1,206,783	0.04	3.60
2,501～	119	393,161	0.01	1.14	84	279,297	0.00	0.83	77	239,959	0.01	0.72
5,001～	33	227,346	0.00	0.66	38	251,862	0.00	0.74	43	318,924	0.00	0.95
小計	34,990	6,578,958	1.72	19.11	34,125	6,560,655	1.67	19.40	33,850	6,528,660	1.67	19.50
合計	2,035,799	34,420,977	100.00	100.00	2,036,626	33,831,216	100.00	100.00	2,030,290	33,493,340	100.00	100.00

※区分は1世帯の1か月当りの使用水量（㎥）

Ⅰ－5 業種別有収水量の推移(旧高知市)

区分	年度	令和4年度				令和5年度				令和6年度			
		延世帯数	水量	構成比		延世帯数	水量	構成比		延世帯数	水量	構成比	
		(世帯)	(㎥)	世帯	水量	(世帯)	(㎥)	世帯	水量	(世帯)	(㎥)	世帯	水量
	一般家庭	1,432,646	21,619,161	72.80	65.02	1,434,534	21,172,829	72.89	64.79	1,432,919	21,007,416	73.03	64.94
	アパート	413,758	5,033,794	21.03	15.14	413,620	4,924,300	21.02	15.07	410,622	4,845,440	20.93	14.98
	小計	1,846,404	26,652,955	93.83	80.17	1,848,154	26,097,129	93.91	79.86	1,843,541	25,852,856	93.96	79.92
	学校	2,418	508,208	0.12	1.53	2,420	509,593	0.12	1.56	2,442	509,854	0.12	1.58
	医療	5,295	1,016,816	0.27	3.06	5,189	1,001,597	0.26	3.06	5,150	957,247	0.26	2.96
	福祉	3,752	643,887	0.19	1.94	3,766	660,515	0.19	2.02	3,784	660,557	0.19	2.04
	公共その他	13,500	562,555	0.69	1.69	13,458	541,355	0.68	1.66	13,250	538,738	0.68	1.67
	小計	24,965	2,731,466	1.27	8.22	24,833	2,713,060	1.25	8.30	24,626	2,666,396	1.25	8.25
	食料品製造	1,774	145,283	0.09	0.44	1,772	136,862	0.09	0.42	1,771	136,171	0.09	0.42
	製造業	4,404	153,895	0.22	0.46	4,354	152,390	0.22	0.47	4,276	155,605	0.22	0.48
	卸小売	19,834	710,894	1.01	2.14	19,540	691,485	0.99	2.12	19,192	683,821	0.98	2.11
	飲食業	9,730	539,085	0.49	1.62	9,650	560,153	0.49	1.71	9,536	559,174	0.49	1.73
	小計	35,742	1,549,157	1.81	4.66	35,316	1,540,890	1.79	4.72	34,775	1,534,771	1.78	4.74
	汽車船舶	113	13,250	0.01	0.04	119	14,376	0.01	0.04	124	13,612	0.01	0.04
	洗濯業	988	113,768	0.05	0.34	936	108,689	0.05	0.33	928	93,905	0.05	0.29
	理容業	4,992	105,243	0.25	0.32	4,884	99,748	0.25	0.31	4,852	94,859	0.25	0.29
	浴場	99	128,479	0.01	0.39	96	128,445	0.00	0.39	96	141,721	0.00	0.44
	旅館	1,908	464,187	0.10	1.40	1,877	481,731	0.10	1.47	1,852	493,378	0.09	1.52
	サービスその他	9,724	792,017	0.49	2.38	9,806	797,407	0.50	2.44	9,898	775,538	0.50	2.40
	小計	17,824	1,616,944	0.91	4.86	17,718	1,630,396	0.91	4.98	17,750	1,613,013	0.90	4.98
	臨時	3,776	25,847	0.19	0.08	3,451	21,946	0.18	0.07	3,322	14,923	0.17	0.05
	その他	39,218	671,153	1.99	2.02	38,632	676,175	1.96	2.07	38,154	667,837	1.94	2.06
	小計	42,994	697,000	2.18	2.10	42,083	698,121	2.14	2.14	41,476	682,760	2.11	2.11
	合計	1,967,929	33,247,522	100.00	100.00	1,968,104	32,679,596	100.00	100.00	1,962,168	32,349,796	100.00	100.00

Ⅰ－6 口径別有収水量の推移(旧高知市)

区分	年度	令和4年度				令和5年度				令和6年度			
		延世帯数	水量	構成比		延世帯数	水量	構成比		延世帯数	水量	構成比	
		(世帯)	(㎥)	世帯	水量	(世帯)	(㎥)	世帯	水量	(世帯)	(㎥)	世帯	水量
一般用	13ミリ	713,512	8,570,997	36.26	25.78	707,122	8,278,221	35.93	25.33	700,690	8,085,377	35.71	24.99
	20ミリ	831,386	14,008,860	42.24	42.14	838,544	13,806,108	42.61	42.25	843,442	13,804,750	42.99	42.67
	25ミリ	90,088	1,675,730	4.58	5.04	89,148	1,645,634	4.53	5.04	88,306	1,636,121	4.50	5.06
	30ミリ	82,526	1,470,190	4.19	4.42	80,758	1,447,829	4.10	4.43	79,161	1,431,391	4.03	4.43
	40ミリ	126,855	3,144,964	6.45	9.46	129,156	3,145,722	6.56	9.63	129,008	3,065,117	6.57	9.48
	50ミリ	108,828	2,925,895	5.53	8.80	108,960	2,944,192	5.54	9.01	107,291	2,925,381	5.47	9.04
	75ミリ	10,386	879,165	0.53	2.64	10,392	859,209	0.53	2.63	10,392	845,202	0.53	2.61
	100ミリ	264	250,472	0.01	0.75	264	257,270	0.01	0.79	264	244,359	0.01	0.76
	150ミリ	84	138,889	0.00	0.42	82	118,937	0.00	0.36	60	130,762	0.00	0.40
	200ミリ	12	12,606	0.00	0.04	12	11,072	0.00	0.03	12	10,591	0.00	0.03
	計	1,963,941	33,077,768	99.79	99.49	1,964,438	32,514,194	99.81	99.50	1,958,626	32,179,051	99.81	99.47
浴場用		99	128,479	0.01	0.38	96	128,445	0.01	0.39	96	141,721	0.01	0.44
特別用		3,889	39,097	0.20	0.12	3,570	36,322	0.18	0.11	3,446	28,535	0.18	0.09
公園・消火		0	2,178	0.00	0.01	0	635	0.00	0.00	0	489	0.00	0.00
	合計	1,967,929	33,247,522	100.00	100.00	1,968,104	32,679,596	100.00	100.00	1,962,168	32,349,796	100.00	100.00

Ⅰ－7 段階別有収水量の推移(旧高知市)

区分	年度	令和4年度				令和5年度				令和6年度			
		延世帯数	水量	構成比		延世帯数	水量	構成比		延世帯数	水量	構成比	
		(世帯)	(㎥)	世帯	水量	(世帯)	(㎥)	世帯	水量	(世帯)	(㎥)	世帯	水量
	0	92,139	0	4.68	0.00	95,622	0	4.85	0.00	98,330	0	5.00	0.00
	1～8	536,425	2,555,918	27.22	7.73	550,607	2,614,464	27.93	8.04	555,211	2,640,949	28.25	8.21
	小計	628,564	2,555,918	31.90	7.73	646,229	2,614,464	32.78	8.04	653,541	2,640,949	33.25	8.21
	9	89,305	785,169	4.53	2.37	89,978	792,294	4.56	2.44	86,378	757,136	4.40	2.35
	10	78,480	769,195	3.98	2.33	81,856	800,051	4.15	2.46	83,530	818,208	4.25	2.54
	11～15	388,145	4,966,274	19.69	15.01	393,790	5,037,678	19.97	15.49	394,998	5,047,461	20.10	15.69
	16～20	318,247	5,558,891	16.15	16.81	312,897	5,464,551	15.87	16.81	308,349	5,384,072	15.69	16.73
	小計	874,177	12,079,529	44.35	36.52	878,521	12,094,574	44.55	37.20	873,255	12,006,877	44.44	37.31
	21～25	192,000	4,331,066	9.74	13.09	186,067	4,197,940	9.44	12.91	182,706	4,124,502	9.30	12.82
	26～30	115,845	3,188,271	5.88	9.64	110,285	3,034,505	5.59	9.33	108,901	2,996,259	5.54	9.31
	小計	307,845	7,519,337	15.62	22.73	296,352	7,232,445	15.03	22.24	291,607	7,120,761	14.84	22.13
	31～40	97,783	3,348,747	4.96	10.12	91,306	3,125,980	4.63	9.61	88,691	3,034,795	4.51	9.43
	41～50	29,292	1,298,469	1.49	3.93	26,705	1,182,869	1.36	3.64	26,184	1,159,305	1.33	3.60
	小計	127,075	4,647,216	6.45	14.05	118,011	4,308,849	5.99	13.25	114,875	4,194,100	5.84	13.03
	51～100	20,139	1,302,366	1.02	3.94	19,164	1,246,672	0.97	3.84	18,863	1,224,365	0.96	3.81
	101～200	6,199	874,926	0.31	2.64	6,301	885,870	0.32	2.73	6,482	907,573	0.33	2.82
	201～300	2,401	584,333	0.12	1.77	2,405	586,356	0.12	1.80	2,337	570,426	0.12	1.77
	301～400	1,145	394,196	0.06	1.19	1,275	440,248	0.07	1.35	1,199	416,636	0.06	1.30
	401～500	832	372,700	0.04	1.13	801	359,100	0.04	1.11	800	357,501	0.04	1.11
	501～	1,553	1,068,443	0.08	3.23	1,546	1,064,523	0.08	3.27	1,557	1,068,388	0.08	3.32
	1,001～	797	1,127,651	0.04	3.41	841	1,219,570	0.04	3.75	838	1,198,207	0.04	3.72
	2,501～	114	371,994	0.01	1.12	81	268,325	0.01	0.83	75	232,408	0.00	0.72
	5,001～	26	179,159	0.00	0.54	29	193,198	0.00	0.59	33	240,860	0.00	0.75
	小計	33,206	6,275,768	1.68	18.97	32,443	6,263,862	1.65	19.27	32,184	6,216,364	1.63	19.32
	合計	1,970,867	33,077,768	100.00	100.00	1,971,556	32,514,194	100.00	100.00	1,965,462	32,179,051	100.00	100.00

※区分は1世帯の1か月当りの使用水量(㎥)

Ⅰ－5 業種別有収水量の推移（春野地区）

区分	年度	令和4年度				令和5年度				令和6年度			
		延世帯数（世帯）	水量（㎥）	構成比 世帯	構成比 水量	延世帯数（世帯）	水量（㎥）	構成比 世帯	構成比 水量	延世帯数（世帯）	水量（㎥）	構成比 世帯	構成比 水量
	一般家庭	63,218	1,112,668	97.23	80.36	63,310	1,086,169	97.19	80.50	63,058	1,066,682	97.25	78.82
	アパート	146	1,630	0.22	0.12	144	982	0.22	0.07	112	1,016	0.17	0.07
	小計	63,364	1,114,298	97.45	80.48	63,454	1,087,151	97.41	80.57	63,170	1,067,698	97.42	78.89
	学校	168	42,617	0.26	3.07	168	41,001	0.26	3.04	168	42,140	0.26	3.11
	医療	60	12,291	0.09	0.88	60	13,047	0.09	0.97	60	12,964	0.09	0.96
	福祉	192	98,109	0.30	7.09	198	99,608	0.30	7.38	204	116,721	0.31	8.62
	公共その他	438	5,794	0.67	0.42	436	5,263	0.67	0.39	438	3,961	0.67	0.29
	小計	858	158,811	1.32	11.46	862	158,919	1.32	11.78	870	175,786	1.33	12.98
	食料品製造	36	14,374	0.06	1.04	36	14,787	0.06	1.10	36	15,683	0.06	1.16
	製造業	48	2,119	0.07	0.15	48	2,518	0.07	0.19	48	2,513	0.07	0.19
	卸小売	66	3,050	0.10	0.22	72	3,379	0.11	0.25	70	3,453	0.11	0.26
	飲食業	110	16,842	0.17	1.22	108	16,810	0.17	1.24	108	16,021	0.17	1.18
	小計	260	36,385	0.40	2.63	264	37,494	0.41	2.78	262	37,670	0.41	2.79
	汽車船舶	0	0	0.00	0.00	0	0	0.00	0.00	0	0	0.00	0.00
	洗濯業	0	0	0.00	0.00	0	0	0.00	0.00	0	0	0.00	0.00
	理容業	0	0	0.00	0.00	0	0	0.00	0.00	0	0	0.00	0.00
	浴場	12	40,402	0.02	2.92	12	31,114	0.02	2.30	12	38,468	0.02	2.84
	旅館	12	92	0.02	0.01	12	96	0.02	0.01	12	115	0.02	0.01
	サービスその他	204	25,732	0.31	1.86	220	25,554	0.34	1.89	228	24,191	0.35	1.79
	小計	228	66,226	0.35	4.79	244	56,764	0.38	4.20	252	62,774	0.39	4.64
	臨時	160	793	0.25	0.06	146	797	0.22	0.06	76	258	0.12	0.02
	その他	150	8,052	0.23	0.58	170	8,222	0.26	0.61	212	9,149	0.33	0.68
	小計	310	8,845	0.48	0.64	316	9,019	0.48	0.67	288	9,407	0.45	0.70
	合計	65,020	1,384,565	100.00	100.00	65,140	1,349,347	100.00	100.00	64,842	1,353,335	100.00	100.00

Ⅰ－6 口径別有収水量の推移（春野地区）

区分	年度	令和4年度				令和5年度				令和6年度			
		延世帯数（世帯）	水量（㎥）	構成比 世帯	構成比 水量	延世帯数（世帯）	水量（㎥）	構成比 世帯	構成比 水量	延世帯数（世帯）	水量（㎥）	構成比 世帯	構成比 水量
一般用	13ミリ	40,950	640,521	62.98	46.26	40,706	616,121	62.49	45.66	40,162	598,416	61.94	44.22
	20ミリ	22,228	465,501	34.18	33.62	22,596	463,175	34.69	34.33	22,918	461,263	35.34	34.08
	25ミリ	748	39,626	1.15	2.86	766	41,143	1.18	3.05	794	41,921	1.22	3.10
	30ミリ	408	32,970	0.63	2.38	402	32,002	0.62	2.37	364	32,999	0.56	2.44
	40ミリ	280	29,891	0.43	2.16	280	31,863	0.43	2.36	282	29,532	0.44	2.18
	50ミリ	174	44,857	0.27	3.24	172	41,873	0.26	3.10	174	43,770	0.27	3.23
	75ミリ	48	20,489	0.07	1.48	48	21,209	0.07	1.57	48	20,773	0.07	1.54
	100ミリ	12	69,354	0.02	5.01	12	69,636	0.02	5.16	12	85,615	0.02	6.33
	150ミリ	0	0	0.00	0.00	0	0	0.00	0.00	0	0	0.00	0.00
	200ミリ	0	0	0.00	0.00	0	0	0.00	0.00	0	0	0.00	0.00
	計	64,848	1,343,209	99.73	97.01	64,982	1,317,022	99.76	97.60	64,754	1,314,289	99.86	97.12
浴場用		12	40,402	0.02	2.92	12	31,114	0.02	2.31	12	38,468	0.02	2.84
特別用		160	793	0.25	0.06	146	797	0.22	0.06	76	258	0.12	0.02
公園・消火		0	161	0.00	0.01	0	414	0.00	0.03	0	320	0.00	0.02
	合計	65,020	1,384,565	100.00	100.00	65,140	1,349,347	100.00	100.00	64,842	1,353,335	100.00	100.00

Ⅰ－7 段階別有収水量の推移（春野地区）

区分	年度	令和4年度				令和5年度				令和6年度			
		延世帯数（世帯）	水量（㎥）	構成比 世帯	構成比 水量	延世帯数（世帯）	水量（㎥）	構成比 世帯	構成比 水量	延世帯数（世帯）	水量（㎥）	構成比 世帯	構成比 水量
	0	4,525	0	6.97	0.00	4,696	0	7.22	0.00	4,735	0	7.30	0.00
	1～8	12,745	50,927	19.64	3.79	13,168	52,706	20.24	4.00	13,286	53,688	20.49	4.09
	小計	17,270	50,927	26.61	3.79	17,864	52,706	27.46	4.00	18,021	53,688	27.79	4.09
	9	1,877	16,409	2.89	1.22	1,932	16,907	2.97	1.28	1,782	15,617	2.75	1.19
	10	1,718	16,777	2.65	1.25	1,770	17,262	2.72	1.31	1,792	17,481	2.76	1.33
	11～15	9,469	121,352	14.58	9.03	9,647	123,888	14.82	9.41	9,983	128,009	15.40	9.74
	16～20	10,032	177,618	15.45	13.23	10,519	186,396	16.17	14.15	10,652	188,966	16.43	14.38
	小計	23,096	332,156	35.57	24.73	23,868	344,453	36.68	26.15	24,209	350,073	37.34	26.64
	21～25	8,869	200,786	13.66	14.95	8,550	193,132	13.14	14.67	8,411	189,883	12.98	14.45
	26～30	6,189	170,295	9.53	12.68	5,830	160,424	8.96	12.18	5,560	153,027	8.58	11.64
	小計	15,058	371,081	23.19	27.63	14,380	353,556	22.10	26.85	13,971	342,910	21.56	26.09
	31～40	5,709	196,817	8.79	14.65	5,413	186,744	8.32	14.18	5,347	183,512	8.25	13.96
	41～50	2,015	89,038	3.10	6.63	1,863	82,770	2.86	6.29	1,614	71,810	2.49	5.46
	小計	7,724	285,855	11.89	21.28	7,276	269,514	11.18	20.47	6,961	255,322	10.74	19.42
	51～100	1,239	78,612	1.91	5.85	1,161	73,538	1.78	5.58	1,148	71,850	1.77	5.47
	101～200	262	36,318	0.40	2.70	259	36,778	0.40	2.79	257	37,015	0.40	2.82
	201～300	88	21,829	0.14	1.63	78	19,791	0.12	1.50	83	21,263	0.13	1.62
	301～400	58	20,320	0.09	1.51	56	19,487	0.09	1.48	47	16,362	0.07	1.24
	401～500	42	18,710	0.06	1.39	28	12,741	0.04	0.97	28	12,707	0.04	0.97
	501～	81	55,974	0.12	4.17	84	60,382	0.13	4.59	83	58,908	0.13	4.48
	1,001～	2	2,073	0.00	0.15	4	4,440	0.01	0.34	8	8,576	0.01	0.65
	2,501～	5	21,167	0.01	1.58	3	10,972	0.00	0.83	2	7,551	0.00	0.57
	5,001～	7	48,187	0.01	3.59	9	58,664	0.01	4.45	10	78,064	0.02	5.94
	小計	1,784	303,190	2.74	22.57	1,682	296,793	2.58	22.53	1,666	312,296	2.57	23.76
	合計	64,932	1,343,209	100.00	100.00	65,070	1,317,022	100.00	100.00	64,828	1,314,289	100.00	100.00

※区分は1世帯の1か月当りの使用水量（㎥）

Ⅰ－8 漏水調査施工状況

(1)地区別地下漏水修理件数及び推定漏水防止量(旧高知市)

地区名	年度	調査延長(km)			修理件数(件)				推定漏水防止量(㎥／日)			
		委託調査	直営調査	計	委託調査	直営調査	計	件／km	委託調査	直営調査	計	㎥/日/km
旭街	4年度	139.82		139.82	39		39	0.28	375.26		375.26	2.68
	5年度	136.19		136.19	38		38	0.28	45.37		45.37	0.33
	6年度	135.98		135.98	41		41	0.30	62.06		62.06	0.46
小高坂	4年度	34.51		34.51	6		6	0.17	32.26		32.26	0.93
	5年度	34.16		34.16	6		6	0.18	42.34		42.34	1.24
	6年度	35.01		35.01	10		10	0.29	5.18		5.18	0.15
江ノ口	4年度	69.79		69.79	18		18	0.26	151.20		151.20	2.17
	5年度	66.65		66.65	20		20	0.30	43.20		43.20	0.65
	6年度	67.32		67.32	18		18	0.27	53.14		53.14	0.79
上街	4年度	14.27		14.27	2		2	0.14	11.81		11.81	0.83
	5年度	11.81		11.81	1		1	0.08	0.72		0.72	0.06
	6年度	11.57		11.57	4		4	0.35	8.06		8.06	0.70
高知街	4年度	31.20		31.20	3		3	0.10	12.96		12.96	0.42
	5年度	26.12		26.12	2		2	0.08	3.02		3.02	0.12
	6年度	26.85		26.85	8		8	0.30	29.81		29.81	1.11
北街	4年度	13.12		13.12								
	5年度	11.66		11.66	3		3	0.26	0.58		0.58	0.05
	6年度	11.93		11.93	3		3	0.25	1.58		1.58	0.13
南街	4年度	18.14		18.14								
	5年度	15.56		15.56	3		3	0.19	7.49		7.49	0.48
	6年度	15.55		15.55	2		2	0.13	2.88		2.88	0.19
潮江	4年度	131.35		131.35	14		14	0.11	1703.81		1703.81	12.97
	5年度	117.49		117.49	31		31	0.26	23.18		23.18	0.20
	6年度	118.13		118.13	21		21	0.18	84.38		84.38	0.71
下知	4年度	86.18		86.18	10		10	0.12	52.42		52.42	0.61
	5年度	83.12		83.12	14		14	0.17	12.67		12.67	0.15
	6年度	83.94		83.94	11		11	0.13	17.71		17.71	0.21
初月	4年度	73.50		73.50	18		18	0.24	46.22		46.22	0.63
	5年度	76.08		76.08	26		26	0.34	52.27		52.27	0.69
	6年度	76.23		76.23	32		32	0.42	54.43		54.43	0.71
秦	4年度	55.03		55.03	7		7	0.13	66.38		66.38	1.21
	5年度	56.27		56.27	28		28	0.50	51.55		51.55	0.92
	6年度	55.88		55.88	24		24	0.43	39.89		39.89	0.71
鴨田	4年度	87.70		87.70	27		27	0.31	48.17		48.17	0.55
	5年度	90.12		90.12	10		10	0.11	55.15		55.15	0.61
	6年度	90.19		90.19	12		12	0.13	60.64		60.64	0.67
朝倉	4年度	122.59		122.59	8		8	0.07	28.94		28.94	0.24
	5年度	129.70		129.70	17		17	0.13	84.84		84.84	0.65
	6年度	131.45		131.45	9		9	0.07	47.42		47.42	0.36
御畳瀬	4年度	2.16		2.16								
	5年度	2.16		2.16	1		1	0.46	1.44		1.44	0.67
	6年度	2.17		2.17	3		3	1.38	76.32		76.32	35.17
浦戸	4年度	7.01		7.01								
	5年度	6.30		6.30	3		3	0.48	34.56		34.56	5.49
	6年度	5.86		5.86	1		1	0.17	0.01		0.01	0.00
長浜	4年度	179.80		179.80	6		6	0.03	6.41		6.41	0.04
	5年度	173.17		173.17	16		16	0.09	29.95		29.95	0.17
	6年度	173.45		173.45	13		13	0.07	111.60		111.60	0.64
三里	4年度	76.53		76.53	9		9	0.12	11.74		11.74	0.15
	5年度	73.85		73.85	2		2	0.03	8.64		8.64	0.12
	6年度	76.15		76.15	13		13	0.17	861.41		861.41	11.31
介良	4年度	62.71		62.71								
	5年度	68.24		68.24	8		8	0.12	19.08		19.08	0.28
	6年度	68.29		68.29	9		9	0.13	12.67		12.67	0.19
大津	4年度	54.88		54.88	5		5	0.09	8.71		8.71	0.16
	5年度	49.18		49.18	9		9	0.18	33.93		33.93	0.69
	6年度	49.55		49.55	8		8	0.16	135.50		135.50	2.73
高須	4年度	53.76		53.76	6		6	0.11	17.42		17.42	0.32
	5年度	50.09		50.09	12		12	0.24	14.01		14.01	0.28
	6年度	52.62		52.62	11		11	0.21	242.93		242.93	4.62
五台山	4年度	20.71		20.71	2		2	0.10	1.73		1.73	0.08
	5年度	21.01		21.01	1		1	0.05	4.32		4.32	0.21
	6年度	20.54		20.54	3		3	0.15	30.53		30.53	1.49
一宮	4年度	102.12		102.12	2		2	0.02	18.72		18.72	0.18
	5年度	101.00		101.00	11		11	0.11	35.50		35.50	0.35
	6年度	100.78		100.78	21		21	0.21	80.64		80.64	0.80
布師田	4年度	22.33		22.33	1		1	0.04	2.88		2.88	0.13
	5年度	19.08		19.08								
	6年度	19.05		19.05	3		3	0.16	6.05		6.05	0.32
								(平均)				(平均)
計	4年度	1,459.21		1,459.21	183		183	0.13	2,597.04		2,597.04	1.78
	5年度	1,419.01		1,419.01	262		262	0.18	603.81		603.81	0.43
	6年度	1,428.49		1,428.49	280		280	0.20	2,024.84		2,024.84	1.42

Ⅰ－8 漏水調査施工状況

(1)地区別地下漏水修理件数及び推定漏水防止量(春野地区)

地区名	年度	調査延長(km)			修理件数(件)				推定漏水防止量(㎥／日)			
		委託調査	直営調査	計	委託調査	直営調査	計	件／km	委託調査	直営調査	計	㎥/日/km
春野	4年度	177.58		177.58	5		5	0.03	15.12		15.12	0.09
	5年度	179.36		179.36	5		5	0.03	6.09		6.09	0.03
	6年度	181.10		181.10	16		16	0.09	982.66		982.66	5.43
計								(平均)				(平均)
	4年度	177.58		177.58	5		5	0.03	15.12		15.12	0.09
	5年度	179.36		179.36	5		5	0.03	6.09		6.09	0.03
	6年度	181.10		181.10	16		16	0.09	982.66		982.66	5.43

(2)原因別地下漏水修理件数　　(高知市全域〈旧高知市+春野地区〉)

原　因	年度	委　託			直　営			合　計	比率(%)
		給水管	配水管	小　計	給水管	配水管	小　計		
腐　食	4年度	63	1	64				64	34.0
	5年度	62		62				62	26.1
	6年度	79	2	81	1		1	82	37.1
老　朽	4年度	102	12	114				114	60.6
	5年度	148	16	164				164	68.9
	6年度	117	5	122	2		2	124	56.1
材質欠陥	4年度								
	5年度	1		1				1	0.4
	6年度	1		1				1	0.5
施工不良	4年度	5		5				5	2.7
	5年度	4		4				4	1.7
	6年度	3		3				3	1.4
荷重振動	4年度	2	1	3				3	1.6
	5年度	4	2	6				6	2.5
	6年度	11		11				11	5.0
地盤沈下	4年度	2		2				2	1.1
	5年度	1		1				1	0.4
	6年度								
他工事損傷	4年度								
	5年度								
	6年度								
合　計	4年度	174	14	188				188	100.0
	5年度	220	18	238				238	100.0
	6年度	211	7	218	3		3	221	100.0

(3)状態別地下漏水修理件数　　(高知市全域〈旧高知市+春野地区〉)

原　因	年度	委　託			直　営			合　計	比率(%)
		給水管	配水管	小　計	給水管	配水管	小　計		
折　損	4年度	2		2				2	1.1
	5年度	2	1	3				3	1.2
	6年度	1		1				1	0.4
穴アキ	4年度	101		101				101	53.7
	5年度	99	1	100				100	41.2
	6年度	91		91				91	37.0
亀　裂	4年度	14	4	18				18	9.6
	5年度	33	3	36				36	14.8
	6年度	34	4	38				38	15.4
離　脱	4年度	6	1	7				7	3.7
	5年度	6		6				6	2.5
	6年度	7		7				7	2.8
ゴム輪	4年度								
	5年度	2		2				2	0.8
	6年度								
パッキング	4年度	29	6	35				35	18.6
	5年度	55	2	57				57	23.5
	6年度	54	3	57				57	23.2
ガスケット	4年度	1		1				1	0.5
	5年度	1		1				1	0.4
	6年度	2		2				2	0.8
ボルトナット	4年度	1		1				1	0.5
	5年度	3		3				3	1.2
	6年度	2		2				2	0.8
プラスタン	4年度	7		7				7	3.7
	5年度	14		14				14	5.8
	6年度	20		20				20	8.1
締付不足	4年度	13	3	16				16	8.5
	5年度	10	11	21				21	8.6
	6年度	27	1	28				28	11.4
(内，残存管)	4年度								
	5年度	(1)		(1)				(1)	
	6年度	(1)		(1)				(1)	
合　計	4年度	174	14	188				188	100.0
	5年度	225	18	243				243	100.0
	6年度	238	8	246				246	100.0

(2)原因別地下漏水修理件数　　(旧高知市)

原　因	年度	委　託			直　営			合　計	比率(%)
		給水管	配水管	小　計	給水管	配水管	小　計		
腐　食	4年度	63	1	64				64	35.0
	5年度	62		62				62	27.0
	6年度	73	1	74				74	36.3
老　朽	4年度	98	12	110				110	60.1
	5年度	145	12	157				157	68.3
	6年度	114	3	117				117	57.4
材質欠陥	4年度								
	5年度	1		1				1	0.4
	6年度	1		1				1	0.5
施工不良	4年度	5		5				5	2.7
	5年度	4		4				4	1.7
	6年度	2		2				2	1.0
荷重振動	4年度	1	1	2				2	1.1
	5年度	3	2	5				5	2.2
	6年度	10		10				10	4.9
地盤沈下	4年度	2		2				2	1.1
	5年度	1		1				1	0.4
	6年度								
他工事損傷	4年度								
	5年度								
	6年度								
合　計	4年度	169	14	183				183	100.0
	5年度	216	14	230				230	100.0
	6年度	200	4	204				204	100.0

(3)状態別地下漏水修理件数　　(旧高知市)

原　因	年度	委　託			直　営			合　計	比率(%)
		給水管	配水管	小　計	給水管	配水管	小　計		
折　損	4年度	2		2				2	1.1
	5年度	2	1	3				3	1.3
	6年度	1		1				1	0.4
穴アキ	4年度	100		100				100	54.6
	5年度	99	1	100				100	42.0
	6年度	90		90				90	39.1
亀　裂	4年度	14	4	18				18	9.8
	5年度	31	3	34				34	14.3
	6年度	29	2	31				31	13.5
離　脱	4年度	5	1	6				6	3.3
	5年度	6		6				6	2.5
	6年度	7		7				7	3.0
ゴム輪	4年度								
	5年度	2		2				2	0.8
	6年度								
パッキング	4年度	26	6	32				32	17.5
	5年度	54	2	56				56	23.5
	6年度	48	2	50				50	21.7
ガスケット	4年度	1		1				1	0.5
	5年度	1		1				1	0.4
	6年度	2		2				2	0.9
ボルトナット	4年度	1		1				1	0.5
	5年度	3		3				3	1.3
	6年度	2		2				2	0.9
プラスタン	4年度	7		7				7	3.8
	5年度	14		14				14	5.9
	6年度	20		20				20	8.7
締付不足	4年度	13	3	16				16	8.7
	5年度	8	11	19				19	8.0
	6年度	26	1	27				27	11.7
(内, 残存管)	4年度								
	5年度	(1)		(1)					
	6年度	(1)		(1)					
合　計	4年度	169	14	183				183	100.0
	5年度	220	18	238				238	100.0
	6年度	225	5	230				230	100.0

(2)原因別地下漏水修理件数　　(春野地区)

原　因	年度	委　託			直　営			合　計	比率(%)
		給水管	配水管	小　計	給水管	配水管	小　計		
腐　食	4年度								
	5年度								
	6年度	6	1	7	1		1	8	47.1
老　朽	4年度	4		4				4	80.0
	5年度	3	4	7				7	87.5
	6年度	3	2	5	2		2	7	41.2
材質欠陥	4年度								
	5年度								
	6年度								
施工不良	4年度								
	5年度								
	6年度	1		1				1	5.9
荷重振動	4年度	1		1				1	20.0
	5年度	1		1				1	12.5
	6年度	1		1				1	5.9
地盤沈下	4年度								
	5年度								
	6年度								
他工事損傷	4年度								
	5年度								
	6年度								
合　計	4年度	5		5				5	100.0
	5年度	4	4	8				8	100.0
	6年度	11	3	14	3		3	17	100.0

(3)状態別地下漏水修理件数　　(春野地区)

原　因	年度	委　託			直　営			合　計	比率(%)
		給水管	配水管	小　計	給水管	配水管	小　計		
折　損	4年度								
	5年度								
	6年度								
穴アキ	4年度	1		1				1	20.0
	5年度								
	6年度	1		1				1	6.3
亀　裂	4年度								
	5年度	2		2				2	40.0
	6年度	5	2	7				7	43.8
離　脱	4年度	1		1				1	20.0
	5年度								
	6年度								
ゴム輪	4年度								
	5年度								
	6年度								
パッキング	4年度	3		3				3	60.0
	5年度	1		1				1	20.0
	6年度	6	1	7				7	43.8
ガスケット	4年度								
	5年度								
	6年度								
ボルトナット	4年度								
	5年度								
	6年度								
プラスタン	4年度								
	5年度								
	6年度								
締付不足	4年度								
	5年度	2		2				2	40.0
	6年度	1		1				1	6.3
(内，残存管)	4年度								
	5年度								
	6年度								
合　計	4年度	5		5				5	100.0
	5年度	5		5				5	100.0
	6年度	13	3	16				16	100.0

（4）管種別地下漏水修理件数及び推定漏水防止量　　（高知市全域〈旧高知市+春野地区〉）

管　種	年度	修理件数(件)				推定漏水防止量（㎥／日）				
		委託調査	直営調査	計	比　率	委託調査	直営調査	計	比　率	㎥/日/件
分水栓	4年度	4		4	2.1	11.52		11.52	0.4	2.88
	5年度	6		6	2.3	10.08		10.08	1.7	1.68
	6年度	6		6	2.3	21.60		21.60	0.7	3.60
止水栓	4年度	29		29	15.4	49.96		49.96	1.9	1.72
	5年度	53		53	20.5	30.83		30.83	5.1	0.58
	6年度	56		56	21.6	87.98		87.98	2.9	1.57
鉛　管	4年度	109		109	58.0	494.57		494.57	18.9	4.54
	5年度	112		112	43.2	345.89		345.89	57.3	3.09
	6年度	112		112	43.2	509.18		509.18	17.0	4.55
銅　管	4年度	1		1	0.5	28.80		28.80	1.1	28.80
	5年度	5		5	1.9	8.35		8.35	1.4	1.67
	6年度	4		4	1.5	30.96		30.96	1.0	7.74
鋼　管	4年度	1		1	0.5	4.32		4.32	0.2	4.32
	5年度	1		1	0.4	4.32		4.32	0.7	4.32
	6年度	1		1	0.4	0.72		0.72	0.0	0.72
ビニル管	4年度	22		22	11.7	1748.01		1748.01	66.9	79.46
	5年度	37		37	14.3	149.76		149.76	24.8	4.05
	6年度	40		40	15.4	2248.13		2248.13	75.2	56.20
ポリエチレン管	4年度									
	5年度									
	6年度	1		1	0.4	72.00		72.00	2.4	72.00
石綿管	4年度									
	5年度									
	6年度									
鋳鉄管	4年度	2		2	1.1	217.44		217.44	8.3	108.72
	5年度	1		1	0.4	28.80		28.80	4.8	28.80
	6年度									
仕切弁	4年度									
	5年度									
	6年度									
消火栓	4年度	5		5	2.7	43.92		43.92	1.7	8.78
	5年度	14		14	5.4	2.88		2.88	0.5	0.21
	6年度	2		2	0.8	1.44		1.44	0.0	0.72
サドルカバー	4年度	1		1	0.5	11.52		11.52	0.4	11.52
	5年度	4		4	1.5	15.84		15.84	2.6	3.96
	6年度	1		1	0.4	2.88		2.88	0.1	2.88
空気弁	4年度	5		5	2.7	0.58		0.58	0.0	0.12
	5年度	8		8	3.1	3.19		3.19	0.5	0.40
	6年度									
メーター	4年度	8		8	4.3	1.08		1.08	0.0	0.14
	5年度	18		18	6.9	3.64		3.64	0.6	0.20
	6年度	34		34	13.1	11.25		11.25	0.4	0.33
割T字管	4年度									
	5年度									
	6年度									
減圧弁	4年度	1		1	0.5	0.43		0.43	0.0	0.43
	5年度									
	6年度	2		2	0.8	1.58		1.58	0.1	0.79
合　計										(平均)
	4年度	188		188	100.0	2,612.16		2,612.16	100.0	13.89
	5年度	259		259	100.0	603.58		603.58	100.0	2.33
	6年度	259		259	100.0	2,987.72		2,987.72	100.0	11.54

（4）管種別地下漏水修理件数及び推定漏水防止量　　（旧高知市）

管　種	年度	修理件数(件)				推定漏水防止量（㎥／日）				
		委託調査	直営調査	計	比　率	委託調査	直営調査	計	比　率	㎥/日/件
分水栓	4年度	4		4	2.2	11.52		11.52	0.4	2.88
	5年度	6		6	2.4	10.08		10.08	1.7	1.68
	6年度	5		5	2.0	7.20		7.20	0.4	1.44
止水栓	4年度	28		28	15.3	49.82		49.82	1.9	1.78
	5年度	51		51	20.4	30.69		30.69	5.1	0.60
	6年度	53		53	21.7	58.32		58.32	2.9	1.10
鉛　管	4年度	109		109	59.6	494.57		494.57	19.0	4.54
	5年度	112		112	44.8	345.89		345.89	57.9	3.09
	6年度	112		112	45.9	509.18		509.18	25.4	4.55
銅　管	4年度	1		1	0.5	28.80		28.80	1.1	28.80
	5年度	5		5	2.0	8.35		8.35	1.4	1.67
	6年度	4		4	1.6	30.96		30.96	1.5	7.74
鋼　管	4年度	1		1	0.5	4.32		4.32	0.2	4.32
	5年度	1		1	0.4	4.32		4.32	0.7	4.32
	6年度	1		1	0.4	0.72		0.72	0.0	0.72
ビニル管	4年度	19		19	10.4	1,733.18		1,733.18	66.7	91.22
	5年度	35		35	14.0	147.60		147.60	24.7	4.22
	6年度	32		32	13.1	1,310.98		1,310.98	65.4	40.97
ポリエチレン管	4年度									
	5年度									
	6年度	1		1	0.4	72.00		72.00	3.6	72.00
石綿管	4年度									
	5年度									
	6年度									
鋳鉄管	4年度	2		2	1.1	217.44		217.44	8.4	108.72
	5年度	1		1	0.4	28.80		28.80	4.8	28.80
	6年度									
仕切弁	4年度									
	5年度									
	6年度									
消火栓	4年度	5		5	2.7	43.92		43.92	1.7	8.78
	5年度	14		14	5.6	2.88		2.88	0.5	0.21
	6年度	2		2	0.8	1.44		1.44	0.1	0.72
サドルカバー	4年度	1		1	0.5	11.52		11.52	0.4	11.52
	5年度	4		4	1.6	15.84		15.84	2.7	3.96
	6年度	1		1	0.4	2.88		2.88	0.1	2.88
空気弁	4年度	5		5	2.7	0.58		0.58	0.0	0.12
	5年度	4		4	1.6	0.12		0.12	0.0	0.03
	6年度									
メーター	4年度	7		7	3.8	0.94		0.94	0.0	0.13
	5年度	17		17	6.8	2.92		2.92	0.5	0.17
	6年度	31		31	12.7	9.95		9.95	0.5	0.32
割T字管	4年度									
	5年度									
	6年度									
減圧弁	4年度	1		1	0.5	0.43		0.43	0.0	0.43
	5年度									
	6年度	2		2	0.8	1.58		1.58	0.1	0.79
										(平均)
合　計	4年度	183		183	100.0	2,597.04		2,597.04	100.0	14.19
	5年度	250		250	100.0	597.49		597.49	100.0	2.39
	6年度	244		244	100.0	2,005.21		2,005.21	100.0	8.22

（4）管種別地下漏水修理件数及び推定漏水防止量　　（春野地区）

管　種	年度	修理件数(件)				推定漏水防止量（㎥／日）				
		委託調査	直営調査	計	比　率	委託調査	直営調査	計	比　率	㎥/日/件
分水栓	4年度									
	5年度									
	6年度	1		1	6.7	14.40		14.40	1.5	14.40
止水栓	4年度	1		1	20.0	0.14		0.14	1.0	0.14
	5年度	2		2	22.2	0.14		0.14	2.3	0.07
	6年度	3		3	20.0	29.66		29.66	3.0	9.89
鉛　管	4年度									
	5年度									
	6年度									
銅　管	4年度									
	5年度									
	6年度									
鋼　管	4年度									
	5年度									
	6年度									
ビニル管	4年度	3		3	60.0	14.83		14.83	98.1	4.94
	5年度	2		2	22.2	2.16		2.16	35.5	1.08
	6年度	8		8	53.3	937.15		937.15	95.4	117.14
ポリエチレン管	4年度									
	5年度									
	6年度									
石綿管	4年度									
	5年度									
	6年度									
鋳鉄管	4年度									
	5年度									
	6年度									
仕切弁	4年度									
	5年度									
	6年度									
消火栓	4年度									
	5年度									
	6年度									
サドルカバー	4年度									
	5年度									
	6年度									
空気弁	4年度									
	5年度	4		4	44.4	3.07		3.07	50.4	0.77
	6年度									
メーター	4年度	1		1	20.0	0.14		0.14	1.0	0.14
	5年度	1		1	11.1	0.72		0.72	11.8	0.72
	6年度	3		3	20.0	1.30		1.30	0.1	0.43
割T字管	4年度									
	5年度									
	6年度									
減圧弁	4年度									
	5年度									
	6年度									
										(平均)
合　計	4年度	5		5	100.0	15.12		15.12	100.0	3.02
	5年度	9		9	100.0	6.09		6.09	100.0	0.68
	6年度	15		15	100.0	982.51		982.51	100.0	65.50

（5）口径別地下漏水修理件数及び推定漏水防止量　　（高知市全域〈旧高知市+春野地区〉）

口径		年度	修理件数(件) 委託調査	直営調査	計	比率	推定漏水防止量(㎥／日) 委託調査	直営調査	計	比率	㎥/日/件
給水管	13mm	4年度	81		81	43.1	332.49		332.49	12.7	4.10
		5年度	125		125	48.3	273.84		273.84	44.9	2.19
		6年度	109		109	37.7	341.48		341.48	11.3	3.13
	20mm	4年度	52		52	27.7	184.61		184.61	7.1	3.55
		5年度	71		71	27.4	122.64		122.64	20.1	1.73
		6年度	96		96	33.2	276.64		276.64	9.2	2.88
	25mm	4年度	25		25	13.3	75.17		75.17	2.9	3.01
		5年度	26		26	10.0	69.93		69.93	11.5	2.69
		6年度	43		43	14.9	129.60		129.60	4.3	3.01
	30mm	4年度	6		6	3.2	44.78		44.78	1.7	7.46
		5年度	7		7	2.7	15.55		15.55	2.5	2.22
		6年度	14		14	4.8	112.46		112.46	3.7	8.03
	40mm	4年度	6		6	3.2	45.65		45.65	1.7	7.61
		5年度	13		13	5.0	93.02		93.02	15.3	7.16
		6年度	18		18	6.2	182.88		182.88	6.1	10.16
	50mm	4年度	4		4	2.1	40.54		40.54	1.6	10.14
		5年度	2		2	0.8	3.17		3.17	0.5	1.59
		6年度	3		3	1.0	912.96		912.96	30.3	304.32
	小計	4年度	174		174	92.6	723.24		723.24	27.7	4.16
		5年度	244		244	94.2	578.15		578.15	94.8	2.37
		6年度	283		283	97.9	1,956.02		1,956.02	65.0	6.91
配水管	75mm	4年度	7		7	3.7	44.14		44.14	1.7	6.31
		5年度	12		12	4.6	2.74		2.74	0.4	0.23
		6年度	4		4	1.4	908.64		908.64	30.2	227.16
	100mm	4年度	4		4	2.1	1,627.20		1,627.20	62.3	406.80
		5年度	1		1	0.4	0.14		0.14	0.0	0.14
		6年度	1		1	0.3	0.29		0.29	0.0	0.29
	150mm	4年度	1		1	0.5	1.44		1.44	0.1	1.44
		5年度	2		2	0.8	28.87		28.87	4.7	14.44
		6年度	1		1	0.3	144.00		144.00	4.8	144.00
	200mm～400mm	4年度	2		2	1.1	216.14		216.14	8.3	108.07
		5年度									
		6年度									
	450mm以上	4年度									
		5年度									
		6年度									
	小計	4年度	14		14	7.4	1,888.92		1,888.92	72.3	134.92
		5年度	15		15	5.8	31.75		31.75	5.2	2.12
		6年度	6		6	2.1	1,052.93		1,052.93	35.0	175.49
合計											(平均)
		4年度	188		188	100.0	2,612.16		2,612.16	100.0	13.89
		5年度	259		259	100.0	609.90		609.90	100.0	2.35
		6年度	289		289	100.0	3,008.95		3,008.95	100.0	10.41

（6）正確度　　（高知市全域〈旧高知市+春野地区〉）

区分＼年度	4年度 委託	直営	合計	比率(%)	5年度 委託	直営	合計	比率(%)	6年度 委託	直営	合計	比率(%)
漏水場所正確	178		178	91.3	234		234	85.7	256		256	82.1
漏水場所不正確	10		10	5.1	25		25	9.2	15		15	4.8
漏水無	7		7	3.6	14		14	5.1	24		24	7.7
緊急修理実施済等により正確度不明									17		17	5.4
合計	195		195	100.0	273		273	100.0	312		312	100.0

(5)口径別地下漏水修理件数及び推定漏水防止量　　(旧高知市)

口径		年度	修理件数(件) 委託調査	直営調査	計	比率	推定漏水防止量(㎥／日) 委託調査	直営調査	計	比率	㎥/日/件
給水管	13mm	4年度	79		79	43.2	317.95		317.95	12.2	4.02
		5年度	121		121	48.4	270.89		270.89	44.9	2.24
		6年度	99		99	36.3	288.78		288.78	14.3	2.92
	20mm	4年度	49		49	26.8	184.03		184.03	7.1	3.76
		5年度	70		70	28.0	122.57		122.57	20.3	1.75
		6年度	94		94	34.4	275.49		275.49	13.6	2.93
	25mm	4年度	25		25	13.7	75.17		75.17	2.9	3.01
		5年度	22		22	8.8	66.86		66.86	11.1	3.04
		6年度	42		42	15.4	115.20		115.20	5.7	2.74
	30mm	4年度	6		6	3.3	44.78		44.78	1.7	7.46
		5年度	7		7	2.8	15.55		15.55	2.6	2.22
		6年度	13		13	4.8	105.26		105.26	5.2	8.10
	40mm	4年度	6		6	3.3	45.65		45.65	1.8	7.61
		5年度	13		13	5.2	93.02		93.02	15.4	7.16
		6年度	18		18	6.6	182.88		182.88	9.0	10.16
	50mm	4年度	4		4	2.2	40.54		40.54	1.6	10.14
		5年度	2		2	0.8	3.17		3.17	0.5	1.59
		6年度	2		2	0.7	77.76		77.76	3.8	38.88
	小計	4年度	169		169	92.3	708.12		708.12	27.3	4.19
		5年度	235		235	94.0	572.06		572.06	94.7	2.43
		6年度	268		268	98.2	1,045.37		1,045.37	51.6	3.90
配水管	75mm	4年度	7		7	3.8	44.14		44.14	1.7	6.31
		5年度	12		12	4.8	2.74		2.74	0.5	0.23
		6年度	3		3	1.1	836.64		836.64	41.3	278.88
	100mm	4年度	4		4	2.2	1,627.20		1,627.20	62.7	406.80
		5年度	1		1	0.4	0.14		0.14	0.0	0.14
		6年度	1		1	0.4	0.29		0.29	0.0	0.29
	150mm	4年度	1		1	0.5	1.44		1.44	0.1	1.44
		5年度	2		2	0.8	28.87		28.87	4.8	14.44
		6年度	1		1	0.4	144.00		144.00	7.1	144.00
	200mm～400mm	4年度	2		2	1.1	216.14		216.14	8.3	108.07
		5年度									
		6年度									
	450mm以上	4年度									
		5年度									
		6年度									
	小計	4年度	14		14	7.7	1888.92		1,888.92	72.7	134.92
		5年度	15		15	6.0	31.75		31.75	5.3	2.12
		6年度	5		5	1.8	980.93		980.93	48.4	196.19
合計											(平均)
		4年度	183		183	100.0	2,597.04		2,597.04	100.0	14.19
		5年度	250		250	100.0	603.81		603.81	100.0	2.42
		6年度	273		273	100.0	2,026.30		2,026.30	100.0	7.42

(6)正確度　　(旧高知市)

区分＼年度	4年度 委託	直営	合計	比率(%)	5年度 委託	直営	合計	比率(%)	6年度 委託	直営	合計	比率(%)
漏水場所正確	173		173	91.1	228		228	86.4	241		241	81.7
漏水場所不正確	10		10	5.3	22		22	8.3	14		14	4.7
漏水無	7		7	3.7	14		14	5.3	24		24	8.1
緊急修理実施済等により正確度不明									16		16	5.4
合計	190		190	100.0	264		264	100.0	295		295	100.0

（5）口径別地下漏水修理件数及び推定漏水防止量　　（春野地区）

口径		年度	修理件数(件) 委託調査	直営調査	計	比率	推定漏水防止量(㎥／日) 委託調査	直営調査	計	比率	㎥/日/件
給水管	13mm	4年度	2		2	40.0	14.54		14.54	96.2	7.27
		5年度	4		4	44.4	2.95		2.95	48.4	0.74
		6年度	10		10	62.5	52.70		52.70	5.4	5.27
	20mm	4年度	3		3	60.0	0.58		0.58	3.8	0.19
		5年度	1		1	11.1	0.07		0.07	1.1	0.07
		6年度	2		2	12.5	1.15		1.15	0.1	0.58
	25mm	4年度									
		5年度	4		4	44.4	3.07		3.07	50.4	0.77
		6年度	1		1	6.3	14.40		14.40	1.5	14.40
	30mm	4年度									
		5年度									
		6年度	1		1	6.3	7.20		7.20	0.7	7.20
	40mm	4年度									
		5年度									
		6年度									
	50mm	4年度									
		5年度									
		6年度	1		1	6.3	835.20		835.20	85.0	835.20
	小計	4年度	5		5	100.0	15.12		15.12	100.0	3.02
		5年度	9		9	100.0	6.09		6.09	100.0	0.68
		6年度	15		15	93.8	910.65		910.65	92.7	60.71
配水管	75mm	4年度									
		5年度									
		6年度	1		1	6.3	72.00		72.00	7.3	72.00
	100mm	4年度									
		5年度									
		6年度									
	150mm	4年度									
		5年度									
		6年度									
	200mm～400mm	4年度									
		5年度									
		6年度									
	450mm以上	4年度									
		5年度									
		6年度									
	小計	4年度									
		5年度									
		6年度	1		1	6.3	72		72.00	7.3	72.00
合計											(平均)
		4年度	5		5	100.0	15.12		15.12	100.0	3.02
		5年度	9		9	100.0	6.09		6.09	100.0	0.68
		6年度	16		16	100.0	982.65		982.65	100.0	61.42

（6）正確度　　（春野地区）

区分＼年度	4年度 委託	直営	合計	比率(%)	5年度 委託	直営	合計	比率(%)	6年度 委託	直営	合計	比率(%)
漏水場所正確	5		5	100.0	6		6	66.7	15		15	88.2
漏水場所不正確					3		3	33.3	1		1	5.9
漏水無												
緊急修理実施済等により正確度不明									1		1	5.9
合計	5		5	100.0	9		9	100.0	17		17	100.0

Ⅰ-9 2024(令和６)年度　水質基準項目一覧

	測定項目	基準値	定量下限値	試験方法	種類
水質基準項目	一般細菌	100 個/mL以下	1 個/mL	標準寒天培地法	病原生物指標
	大腸菌	検出されないこと	―	特定酵素基質培地法	
	カドミウム及びその化合物	0.003 mg/L以下	0.0003 mg/L	ICP-MS法	無機物質・重金属
	水銀及びその化合物	0.0005 mg/L以下	0.00005 mg/L	還元気化-原子吸光光度法	
	セレン及びその化合物	0.01 mg/L以下	0.001 mg/L	ICP-MS法	
	鉛及びその化合物	0.01 mg/L以下	0.001 mg/L	ICP-MS法	
	ヒ素及びその化合物	0.01 mg/L以下	0.001 mg/L	ICP-MS法	
	六価クロム化合物	0.02 mg/L以下	0.001 mg/L	ICP-MS法	
	亜硝酸態窒素	0.04 mg/L以下	0.004 mg/L	イオンクロマトグラフ法	
	シアン化物イオン及び塩化シアン	0.01 mg/L以下	0.001 mg/L	イオンクロマトグラフ・ポストカラム吸光光度法	
	硝酸態窒素及び亜硝酸態窒素	10 mg/L以下	0.10 mg/L	イオンクロマトグラフ法	
	フッ素及びその化合物	0.8 mg/L以下	0.02 mg/L	イオンクロマトグラフ法	
	ホウ素及びその化合物	1.0 mg/L以下	0.01 mg/L	ICP-MS法	
	四塩化炭素	0.002 mg/L以下	0.0002 mg/L	PT-GC-MS法	一般有機化学物質
	1,4-ジオキサン	0.05 mg/L以下	0.001 mg/L	PT-GC-MS法	
	シス-1,2-ジクロロエチレン及び トランス-1,2-ジクロロエチレン	0.04 mg/L以下	0.0004 mg/L	PT-GC-MS法	
	ジクロロメタン	0.02 mg/L以下	0.0002 mg/L	PT-GC-MS法	
	テトラクロロエチレン	0.01 mg/L以下	0.0002 mg/L	PT-GC-MS法	
	トリクロロエチレン	0.01 mg/L以下	0.0002 mg/L	PT-GC-MS法	
	ベンゼン	0.01 mg/L以下	0.0002 mg/L	PT-GC-MS法	
	塩素酸	0.6 mg/L以下	0.04 mg/L	イオンクロマトグラフ法	消毒副生成物
	クロロ酢酸	0.02 mg/L以下	0.002 mg/L	溶媒抽出-誘導体化-GC-MS法	
	クロロホルム	0.06 mg/L以下	0.0002 mg/L	PT-GC-MS法	
	ジクロロ酢酸	0.03 mg/L以下	0.002 mg/L	溶媒抽出-誘導体化-GC-MS法	
	ジブロモクロロメタン	0.1 mg/L以下	0.0002 mg/L	PT-GC-MS法	
	臭素酸	0.01 mg/L以下	0.001 mg/L	イオンクロマトグラフ・ポストカラム吸光光度法	
	総トリハロメタン	0.1 mg/L以下	0.0002 mg/L	クロロホルム，ジブロモクロロメタン， ブロモジクロロメタン，ブロモホルムの総和	
	トリクロロ酢酸	0.03 mg/L以下	0.002 mg/L	溶媒抽出-誘導体化-GC-MS法	
	ブロモジクロロメタン	0.03 mg/L以下	0.0002 mg/L	PT-GC-MS法	
	ブロモホルム	0.09 mg/L以下	0.0002 mg/L	PT-GC-MS法	
	ホルムアルデヒド	0.08 mg/L以下	0.001 mg/L	溶媒抽出-誘導体化-GC-MS法	
	亜鉛及びその化合物	1.0 mg/L以下	0.005 mg/L	ICP-MS法	色
	アルミニウム及びその化合物	0.2 mg/L以下	0.01 mg/L	ICP-MS法	
	鉄及びその化合物	0.3 mg/L以下	0.009 mg/L	ICP-MS法	
	銅及びその化合物	1.0 mg/L以下	0.005 mg/L	ICP-MS法	
	ナトリウム及びその化合物	200 mg/L以下	1.0 mg/L	ICP-MS法	味
	マンガン及びその化合物	0.05 mg/L以下	0.001 mg/L	ICP-MS法	色
	塩化物イオン	200 mg/L以下	1.0 mg/L	イオンクロマトグラフ法	味
	カルシウム、マグネシウム等（硬度）	300 mg/L以下	1 mg/L	滴定法	
	蒸発残留物	500 mg/L以下	1 mg/L	重量法	
	陰イオン界面活性剤	0.2 mg/L以下	0.01 mg/L	固相抽出-HPLC法	発泡
	ジェオスミン	0.00001 mg/L以下	0.000001 mg/L	PT-GC-MS法	におい
	2-メチルイソボルネオール	0.00001 mg/L以下	0.000001 mg/L	PT-GC-MS法	
	非イオン界面活性剤	0.02 mg/L以下	0.002 mg/L	固相抽出-HPLC法	発泡
	フェノール類	0.005 mg/L以下	0.0005 mg/L	固相抽出-誘導体化-GC-MS法	におい
	有機物（全有機炭素（TOC）の量）	3 mg/L以下	0.1 mg/L	全有機炭素計測定法	味
	pH値	5.8以上8.6以下	―	ガラス電極法	基礎的性状
	味	異常でないこと	―	官能法	
	臭気	異常でないこと	―	官能法	
	色度	5 度以下	0.5 度	透過光測定法	
	濁度	2 度以下	0.05 度	積分球式光電光度法	

※ ICP-MS …… 誘導結合プラズマ-質量分析計　PT-GC-MS …… パージ-トラップ-ガスクロマトグラフ-質量分析計
GC-MS …… ガスクロマトグラフ-質量分析計　HPLC …… 高速液体クロマトグラフ　LC-MS …… 液体クロマトグラフ-質量分析計

Ⅰ-10 2024(令和6)年度 水質検査成績表 - 水質基準項目

※ND …… 定量下限値未満

	測定項目	単位	針木浄水場 鏡川原水(鏡川第2取水所前)					針木浄水場 仁淀川原水(仁淀川導水渠)					針木浄水場 着水井				
			最高値	最低値	平均値	検出回数	測定回数	最高値	最低値	平均値	検出回数	測定回数	最高値	最低値	平均値	検出回数	測定回数
水質基準項目	一般細菌	個/mL	690	44	300	12	12	3	ND	ND	2	12	6	ND	2	7	12
	大腸菌	–	–	–	–	12	12	–	–	–	0	12	–	–	–	2	12
	カドミウム及びその化合物	mg/L	ND	ND	ND	0	2	ND	ND	ND	0	2	ND	ND	ND	0	2
	水銀及びその化合物	mg/L	ND	ND	ND	0	2	ND	ND	ND	0	2	ND	ND	ND	0	2
	セレン及びその化合物	mg/L	ND	ND	ND	0	2	ND	ND	ND	0	2	ND	ND	ND	0	2
	鉛及びその化合物	mg/L	ND	ND	ND	0	2	ND	ND	ND	0	2	ND	ND	ND	0	2
	ヒ素及びその化合物	mg/L	ND	ND	ND	0	2	ND	ND	ND	0	2	ND	ND	ND	0	2
	六価クロム化合物	mg/L	ND	ND	ND	0	2	ND	ND	ND	0	2	ND	ND	ND	0	2
	亜硝酸態窒素	mg/L	ND	ND	ND	0	12	ND	ND	ND	0	12	ND	ND	ND	0	12
	シアン化物イオン及び塩化シアン	mg/L	ND	ND	ND	0	2	ND	ND	ND	0	2	ND	ND	ND	0	2
	硝酸態窒素及び亜硝酸態窒素	mg/L	0.32	0.11	0.19	12	12	0.37	0.23	0.28	12	12	0.37	0.23	0.28	12	12
	フッ素及びその化合物	mg/L	0.05	0.04	0.04	12	12	0.05	0.04	0.04	12	12	0.05	0.04	0.04	12	12
	ホウ素及びその化合物	mg/L	0.03	0.01	0.02	2	2	0.02	0.02	0.02	2	2	0.02	0.02	0.02	2	2
	四塩化炭素	mg/L	ND	ND	ND	0	2	ND	ND	ND	0	2	ND	ND	ND	0	2
	1,4-ジオキサン	mg/L	ND	ND	ND	0	2	ND	ND	ND	0	2	ND	ND	ND	0	2
	シス-1,2-ジクロロエチレン及びトランス-1,2-ジクロロエチレン	mg/L	ND	ND	ND	0	2	ND	ND	ND	0	2	ND	ND	ND	0	2
	ジクロロメタン	mg/L	ND	ND	ND	0	2	ND	ND	ND	0	2	ND	ND	ND	0	2
	テトラクロロエチレン	mg/L	ND	ND	ND	0	2	ND	ND	ND	0	2	ND	ND	ND	0	2
	トリクロロエチレン	mg/L	ND	ND	ND	0	2	ND	ND	ND	0	2	ND	ND	ND	0	2
	ベンゼン	mg/L	ND	ND	ND	0	2	ND	ND	ND	0	2	ND	ND	ND	0	2
	塩素酸	mg/L				–	0				–	0				–	0
	クロロ酢酸	mg/L				–	0				–	0				–	0
	クロロホルム	mg/L				–	0				–	0				–	0
	ジクロロ酢酸	mg/L				–	0				–	0				–	0
	ジブロモクロロメタン	mg/L				–	0				–	0				–	0
	臭素酸	mg/L				–	0				–	0				–	0
	総トリハロメタン	mg/L				–	0				–	0				–	0
	トリクロロ酢酸	mg/L				–	0				–	0				–	0
	ブロモジクロロメタン	mg/L				–	0				–	0				–	0
	ブロモホルム	mg/L				–	0				–	0				–	0
	ホルムアルデヒド	mg/L				–	0				–	0				–	0
	亜鉛及びその化合物	mg/L	ND	ND	ND	0	2	ND	ND	ND	0	2	ND	ND	ND	0	2
	アルミニウム及びその化合物	mg/L	0.04	0.03	0.04	2	2	ND	ND	ND	0	2	ND	ND	ND	0	2
	鉄及びその化合物	mg/L	0.070	0.047	0.058	2	2	ND	ND	ND	0	2	ND	ND	ND	0	2
	銅及びその化合物	mg/L	0.005	ND	ND	1	2	ND	ND	ND	0	2	ND	ND	ND	0	2
	ナトリウム及びその化合物	mg/L	3.1	2.6	2.8	2	2	3.2	2.9	3.0	2	2	3.1	2.8	3.0	2	2
	マンガン及びその化合物	mg/L	0.007	0.005	0.006	2	2	0.003	0.001	0.002	2	2	0.002	ND	0.001	1	2
	塩化物イオン	mg/L	2.6	2.0	2.3	12	12	3.5	2.0	2.6	12	12	3.5	2.1	2.6	12	12
	カルシウム、マグネシウム等(硬度)	mg/L	39	31	35	2	2	37	34	36	2	2	37	34	36	2	2
	蒸発残留物	mg/L	67	45	56	2	2	59	50	54	2	2	62	50	56	2	2
	陰イオン界面活性剤	mg/L	ND	ND	ND	0	2	ND	ND	ND	0	2	ND	ND	ND	0	2
	ジェオスミン	mg/L	0.000003	ND	ND	5	12	ND	ND	ND	0	2	ND	ND	ND	0	12
	2-メチルイソボルネオール	mg/L	0.000003	ND	0.000001	8	12	ND	ND	ND	0	2	ND	ND	ND	0	12
	非イオン界面活性剤	mg/L	ND	ND	ND	0	2	ND	ND	ND	0	2	ND	ND	ND	0	2
	フェノール類	mg/L	ND	ND	ND	0	2	ND	ND	ND	0	2	ND	ND	ND	0	2
	有機物(全有機炭素(TOC)の量)	mg/L	0.7	0.5	0.6	12	12	0.3	0.1	0.2	12	12	0.3	0.1	0.2	12	12
	pH値	–	8.0	7.7	7.8	–	12	7.5	7.3	7.4	–	12	7.6	7.3	7.4	–	12
	味	–				–	0				–	0				–	0
	臭気	–	–	–	–	12	12	–	–	–	0	12	–	–	–	0	12
	色度	度	3	2	3	12	12	ND	ND	ND	0	12	ND	ND	ND	0	12
	濁度	度	2.7	0.7	1.7	12	12	ND	ND	ND	0	12	0.06	ND	ND	1	12

※ND …… 定量下限値未満

	測定項目	単位	針木浄水場 配水池					針木浄水場系 給水栓(浦戸)					針木浄水場系 給水栓(介良)				
			最高値	最低値	平均値	検出回数	測定回数	最高値	最低値	平均値	検出回数	測定回数	最高値	最低値	平均値	検出回数	測定回数
水質基準項目	一般細菌	個/mL	ND	ND	ND	0	12	ND	ND	ND	0	12	ND	ND	ND	0	12
	大腸菌	−	−	−	−	0	12	−	−	−	0	12	−	−	−	0	12
	カドミウム及びその化合物	mg/L	ND	ND	ND	0	4	ND	ND	ND	0	4	ND	ND	ND	0	4
	水銀及びその化合物	mg/L	ND	ND	ND	0	2				−	0				−	0
	セレン及びその化合物	mg/L	ND	ND	ND	0	4	ND	ND	ND	0	4	ND	ND	ND	0	4
	鉛及びその化合物	mg/L	ND	ND	ND	0	4	ND	ND	ND	0	4	ND	ND	ND	0	4
	ヒ素及びその化合物	mg/L	ND	ND	ND	0	4	ND	ND	ND	0	4	ND	ND	ND	0	4
	六価クロム化合物	mg/L	ND	ND	ND	0	4	ND	ND	ND	0	4	ND	ND	ND	0	4
	亜硝酸態窒素	mg/L	ND	ND	ND	0	12	ND	ND	ND	0	12	ND	ND	ND	0	12
	シアン化物イオン及び塩化シアン	mg/L	ND	ND	ND	0	4	ND	ND	ND	0	4	ND	ND	ND	0	4
	硝酸態窒素及び亜硝酸態窒素	mg/L	0.36	0.23	0.28	12	12	0.32	0.23	0.27	12	12	0.51	0.45	0.47	12	12
	フッ素及びその化合物	mg/L	0.05	0.04	0.04	12	12	0.05	0.04	0.04	12	12	0.06	0.05	0.06	12	12
	ホウ素及びその化合物	mg/L	0.02	0.02	0.02	4	4	0.02	0.02	0.02	4	4	0.02	0.02	0.02	4	4
	四塩化炭素	mg/L	ND	ND	ND	0	4	ND	ND	ND	0	4	ND	ND	ND	0	4
	1,4-ジオキサン	mg/L	ND	ND	ND	0	4	ND	ND	ND	0	4	ND	ND	ND	0	4
	シス-1,2-ジクロロエチレン及びトランス-1,2-ジクロロエチレン	mg/L	ND	ND	ND	0	4	ND	ND	ND	0	4	ND	ND	ND	0	4
	ジクロロメタン	mg/L	ND	ND	ND	0	4	ND	ND	ND	0	4	ND	ND	ND	0	4
	テトラクロロエチレン	mg/L	ND	ND	ND	0	4	ND	ND	ND	0	4	ND	ND	ND	0	4
	トリクロロエチレン	mg/L	ND	ND	ND	0	4	ND	ND	ND	0	4	ND	ND	ND	0	4
	ベンゼン	mg/L	ND	ND	ND	0	4	ND	ND	ND	0	4	ND	ND	ND	0	4
	塩素酸	mg/L	0.05	ND	ND	2	12	0.05	ND	ND	1	12	ND	ND	ND	0	12
	クロロ酢酸	mg/L	ND	ND	ND	0	4	ND	ND	ND	0	4	ND	ND	ND	0	4
	クロロホルム	mg/L	0.0016	0.0003	0.0010	4	4	0.0034	0.0008	0.0020	4	4	0.0012	0.0003	0.0007	4	4
	ジクロロ酢酸	mg/L	ND	ND	ND	0	4	ND	ND	ND	0	4	ND	ND	ND	0	4
	ジブロモクロロメタン	mg/L	0.0008	0.0005	0.0006	4	4	0.0014	0.0008	0.0011	4	4	0.0009	0.0006	0.0008	4	4
	臭素酸	mg/L	ND	ND	ND	0	4	ND	ND	ND	0	4	ND	ND	ND	0	4
	総トリハロメタン	mg/L	0.0037	0.0013	0.0027	4	4	0.0073	0.0026	0.0050	4	4	0.0035	0.0014	0.0026	4	4
	トリクロロ酢酸	mg/L	ND	ND	ND	0	4	ND	ND	ND	0	4	ND	ND	ND	0	4
	ブロモジクロロメタン	mg/L	0.0014	0.0005	0.0010	4	4	0.0025	0.0010	0.0018	4	4	0.0012	0.0005	0.0009	4	4
	ブロモホルム	mg/L	ND	ND	ND	0	4	0.0002	ND	ND	1	4	0.0003	ND	ND	3	4
	ホルムアルデヒド	mg/L	ND	ND	ND	0	4	ND	ND	ND	0	4	ND	ND	ND	0	4
	亜鉛及びその化合物	mg/L	ND	ND	ND	0	4	ND	ND	ND	0	4	ND	ND	ND	0	4
	アルミニウム及びその化合物	mg/L	0.04	0.03	0.04	4	4	0.04	0.03	0.04	4	4	0.02	0.01	0.02	4	4
	鉄及びその化合物	mg/L	ND	ND	ND	0	4	ND	ND	ND	0	4	ND	ND	ND	0	4
	銅及びその化合物	mg/L	ND	ND	ND	0	4	ND	ND	ND	0	4	ND	ND	ND	0	4
	ナトリウム及びその化合物	mg/L	3.6	3.2	3.4	4	4	3.5	3.2	3.4	4	4	6.7	5.8	6.2	4	4
	マンガン及びその化合物	mg/L	ND	ND	ND	0	4	ND	ND	ND	0	4	ND	ND	ND	0	4
	塩化物イオン	mg/L	4.4	3.0	3.5	12	12	4.5	3.1	3.5	12	12	4.5	3.6	4.0	12	12
	カルシウム、マグネシウム等(硬度)	mg/L	40	33	36	4	4	41	33	36	4	4	49	44	46	4	4
	蒸発残留物	mg/L	57	54	56	4	4	58	54	56	4	4	78	68	74	4	4
	陰イオン界面活性剤	mg/L	ND	ND	ND	0	2				−	0				−	0
	ジェオスミン	mg/L	ND	ND	ND	0	12	ND	ND	ND	0	12	ND	ND	ND	0	4
	2-メチルイソボルネオール	mg/L	ND	ND	ND	0	12	ND	ND	ND	0	12	ND	ND	ND	0	4
	非イオン界面活性剤	mg/L	ND	ND	ND	0	2				−	0				−	0
	フェノール類	mg/L	ND	ND	ND	0	2				−	0				−	0
	有機物(全有機炭素(TOC)の量)	mg/L	0.3	0.1	0.2	12	12	0.2	0.1	0.2	12	12	0.1	ND	ND	8	12
	pH値	−	7.5	7.3	7.4	−	12	7.6	7.4	7.4	−	12	7.1	7.0	7.1	−	12
	味	−	−	−	−	0	12	−	−	−	0	12	−	−	−	0	12
	臭気	−	−	−	−	0	12	−	−	−	0	12	−	−	−	0	12
	色度	度	ND	ND	ND	0	12	ND	ND	ND	0	12	ND	ND	ND	0	12
	濁度	度	ND	ND	ND	0	12	ND	ND	ND	0	12	ND	ND	ND	0	12

※ND …… 定量下限値未満

	測定項目	単位	針木浄水場系 給水栓(一宮)					針木浄水場系 給水栓(種崎)					旭浄水場 着水井				
			最高値	最低値	平均値	検出回数	測定回数	最高値	最低値	平均値	検出回数	測定回数	最高値	最低値	平均値	検出回数	測定回数
水質基準項目	一般細菌	個/mL	ND	ND	ND	0	12	1	ND	ND	1	12	4	ND	ND	4	12
	大腸菌	−	−	−	−	0	12	−	−	−	0	12	−	−	−	0	12
	カドミウム及びその化合物	mg/L	ND	ND	ND	0	4	ND	ND	ND	0	4	ND	ND	ND	0	2
	水銀及びその化合物	mg/L				−	0				−	0	ND	ND	ND	0	2
	セレン及びその化合物	mg/L	ND	ND	ND	0	4	ND	ND	ND	0	4	ND	ND	ND	0	2
	鉛及びその化合物	mg/L	ND	ND	ND	0	4	0.002	ND	ND	2	4	ND	ND	ND	0	2
	ヒ素及びその化合物	mg/L	ND	ND	ND	0	4	ND	ND	ND	0	4	ND	ND	ND	0	2
	六価クロム化合物	mg/L	ND	ND	ND	0	4	ND	ND	ND	0	4	ND	ND	ND	0	2
	亜硝酸態窒素	mg/L	ND	ND	ND	0	12	ND	ND	ND	0	12	ND	ND	ND	0	12
	シアン化物イオン及び塩化シアン	mg/L	ND	ND	ND	0	4	ND	ND	ND	0	4	ND	ND	ND	0	2
	硝酸態窒素及び亜硝酸態窒素	mg/L	0.34	0.24	0.29	12	12	0.32	0.23	0.27	12	12	0.52	0.22	0.36	12	12
	フッ素及びその化合物	mg/L	0.05	0.04	0.04	12	12	0.05	0.04	0.04	12	12	0.05	0.04	0.04	12	12
	ホウ素及びその化合物	mg/L	0.02	0.02	0.02	4	4	0.02	0.02	0.02	4	4	0.02	0.02	0.02	2	2
	四塩化炭素	mg/L	ND	ND	ND	0	4	ND	ND	ND	0	4	ND	ND	ND	0	2
	1,4-ジオキサン	mg/L	ND	ND	ND	0	4	ND	ND	ND	0	4	ND	ND	ND	0	2
	シス-1,2-ジクロロエチレン及びトランス-1,2-ジクロロエチレン	mg/L	ND	ND	ND	0	4	ND	ND	ND	0	4	ND	ND	ND	0	2
	ジクロロメタン	mg/L	ND	ND	ND	0	4	ND	ND	ND	0	4	ND	ND	ND	0	2
	テトラクロロエチレン	mg/L	ND	ND	ND	0	4	ND	ND	ND	0	4	ND	ND	ND	0	2
	トリクロロエチレン	mg/L	ND	ND	ND	0	4	ND	ND	ND	0	4	ND	ND	ND	0	2
	ベンゼン	mg/L	ND	ND	ND	0	4	ND	ND	ND	0	4	ND	ND	ND	0	2
	塩素酸	mg/L	0.05	ND	ND	1	12	0.05	ND	ND	2	12				−	0
	クロロ酢酸	mg/L	ND	ND	ND	0	4	ND	ND	ND	0	4				−	0
	クロロホルム	mg/L	0.0028	0.0005	0.0015	4	4	0.0028	0.0007	0.0016	4	4				−	0
	ジクロロ酢酸	mg/L	ND	ND	ND	0	4	ND	ND	ND	0	4				−	0
	ジブロモクロロメタン	mg/L	0.0012	0.0007	0.0009	4	4	0.0012	0.0008	0.0010	4	4				−	0
	臭素酸	mg/L	ND	ND	ND	0	4	ND	ND	ND	0	4				−	0
	総トリハロメタン	mg/L	0.0060	0.0020	0.0040	4	4	0.0061	0.0024	0.0042	4	4				−	0
	トリクロロ酢酸	mg/L	ND	ND	ND	0	4	ND	ND	ND	0	4				−	0
	ブロモジクロロメタン	mg/L	0.0022	0.0008	0.0015	4	4	0.0022	0.0009	0.0015	4	4				−	0
	ブロモホルム	mg/L	0.0002	ND	ND	1	4	0.0002	ND	ND	1	4				−	0
	ホルムアルデヒド	mg/L	ND	ND	ND	0	4	ND	ND	ND	0	4				−	0
	亜鉛及びその化合物	mg/L	ND	ND	ND	0	4	ND	ND	ND	0	4	ND	ND	ND	0	2
	アルミニウム及びその化合物	mg/L	0.04	0.03	0.04	4	4	0.04	0.03	0.04	4	4	ND	ND	ND	0	2
	鉄及びその化合物	mg/L	ND	ND	ND	0	4	ND	ND	ND	0	4	ND	ND	ND	0	2
	銅及びその化合物	mg/L	ND	ND	ND	0	4	ND	ND	ND	0	4	ND	ND	ND	0	2
	ナトリウム及びその化合物	mg/L	3.7	3.4	3.6	4	4	3.5	3.2	3.4	4	4	3.4	2.8	3.1	2	2
	マンガン及びその化合物	mg/L	ND	ND	ND	0	4	ND	ND	ND	0	4	ND	ND	ND	0	2
	塩化物イオン	mg/L	4.5	3.1	3.5	12	12	4.5	3.1	3.5	12	12	2.8	2.3	2.5	12	12
	カルシウム、マグネシウム等(硬度)	mg/L	41	35	37	4	4	41	35	37	4	4	39	35	37	2	2
	蒸発残留物	mg/L	64	56	60	4	4	60	54	57	4	4	57	50	54	2	2
	陰イオン界面活性剤	mg/L				−	0				−	0	ND	ND	ND	0	2
	ジェオスミン	mg/L	ND	ND	ND	0	4	ND	ND	ND	0	4	ND	ND	ND	0	2
	2-メチルイソボルネオール	mg/L	ND	ND	ND	0	4	ND	ND	ND	0	4	ND	ND	ND	0	2
	非イオン界面活性剤	mg/L				−	0				−	0	ND	ND	ND	0	2
	フェノール類	mg/L				−	0				−	0	ND	ND	ND	0	2
	有機物(全有機炭素(TOC)の量)	mg/L	0.2	0.1	0.2	12	12	0.2	0.1	0.2	12	12	0.3	0.1	0.2	12	12
	pH値	−	7.5	7.3	7.4	−	12	7.6	7.4	7.5	−	12	7.5	7.3	7.4	−	12
	味	−	−	−	−	0	12	−	−	−	0	12				−	0
	臭気	−	−	−	−	0	12	−	−	−	0	12	−	−	−	0	12
	色度	度	ND	ND	ND	0	12	ND	ND	ND	0	12	ND	ND	ND	0	12
	濁度	度	ND	ND	ND	0	12	ND	ND	ND	0	12	0.07	ND	ND	2	12

※ND …… 定量下限値未満

	測定項目	単位	旭浄水場 配水池					旭浄水場系 給水栓(一ツ橋町)					旭浄水場系 給水栓(宇津野)				
			最高値	最低値	平均値	検出回数	測定回数	最高値	最低値	平均値	検出回数	測定回数	最高値	最低値	平均値	検出回数	測定回数
水質基準項目	一般細菌	個/mL	ND	ND	ND	0	12	ND	ND	ND	0	12	ND	ND	ND	0	12
	大腸菌	−	−	−	−	0	12	−	−	−	0	12	−	−	−	0	12
	カドミウム及びその化合物	mg/L	ND	ND	ND	0	4	ND	ND	ND	0	4	ND	ND	ND	0	4
	水銀及びその化合物	mg/L	ND	ND	ND	0	2				−	0				−	0
	セレン及びその化合物	mg/L	ND	ND	ND	0	4	ND	ND	ND	0	4	ND	ND	ND	0	4
	鉛及びその化合物	mg/L	ND	ND	ND	0	4	ND	ND	ND	0	4	ND	ND	ND	0	4
	ヒ素及びその化合物	mg/L	ND	ND	ND	0	4	ND	ND	ND	0	4	ND	ND	ND	0	4
	六価クロム化合物	mg/L	ND	ND	ND	0	4	ND	ND	ND	0	4	ND	ND	ND	0	4
	亜硝酸態窒素	mg/L	ND	ND	ND	0	12	ND	ND	ND	0	12	ND	ND	ND	0	12
	シアン化物イオン及び塩化シアン	mg/L	ND	ND	ND	0	4	ND	ND	ND	0	4	ND	ND	ND	0	4
	硝酸態窒素及び亜硝酸態窒素	mg/L	0.52	0.22	0.35	12	12	0.52	0.22	0.35	12	12	0.51	0.23	0.35	12	12
	フッ素及びその化合物	mg/L	0.05	0.04	0.04	12	12	0.05	0.04	0.04	12	12	0.05	0.04	0.04	12	12
	ホウ素及びその化合物	mg/L	0.03	0.02	0.02	4	4	0.02	0.02	0.02	4	4	0.03	0.02	0.02	4	4
	四塩化炭素	mg/L	ND	ND	ND	0	4	ND	ND	ND	0	4	ND	ND	ND	0	4
	1,4-ジオキサン	mg/L	ND	ND	ND	0	4	ND	ND	ND	0	4	ND	ND	ND	0	4
	シス-1,2-ジクロロエチレン及びトランス-1,2-ジクロロエチレン	mg/L	ND	ND	ND	0	4	ND	ND	ND	0	4	ND	ND	ND	0	4
	ジクロロメタン	mg/L	ND	ND	ND	0	4	ND	ND	ND	0	4	ND	ND	ND	0	4
	テトラクロロエチレン	mg/L	ND	ND	ND	0	4	ND	ND	ND	0	4	ND	ND	ND	0	4
	トリクロロエチレン	mg/L	ND	ND	ND	0	4	ND	ND	ND	0	4	ND	ND	ND	0	4
	ベンゼン	mg/L	ND	ND	ND	0	4	ND	ND	ND	0	4	ND	ND	ND	0	4
	塩素酸	mg/L	ND	ND	ND	0	12	ND	ND	ND	0	12	ND	ND	ND	0	12
	クロロ酢酸	mg/L	ND	ND	ND	0	4	ND	ND	ND	0	4	ND	ND	ND	0	4
	クロロホルム	mg/L	0.0006	0.0002	0.0005	4	4	0.0007	0.0002	0.0006	4	4	0.0016	0.0005	0.0012	4	4
	ジクロロ酢酸	mg/L	ND	ND	ND	0	4	ND	ND	ND	0	4	ND	ND	ND	0	4
	ジブロモクロロメタン	mg/L	0.0008	0.0004	0.0006	4	4	0.0009	0.0004	0.0007	4	4	0.0012	0.0007	0.0010	4	4
	臭素酸	mg/L	ND	ND	ND	0	4	ND	ND	ND	0	4	ND	ND	ND	0	4
	総トリハロメタン	mg/L	0.0023	0.0010	0.0018	4	4	0.0026	0.0010	0.0020	4	4	0.0046	0.0019	0.0038	4	4
	トリクロロ酢酸	mg/L	ND	ND	ND	0	4	ND	ND	ND	0	4	ND	ND	ND	0	4
	ブロモジクロロメタン	mg/L	0.0009	0.0004	0.0007	4	4	0.0010	0.0004	0.0008	4	4	0.0018	0.0007	0.0014	4	4
	ブロモホルム	mg/L	ND	ND	ND	0	4	ND	ND	ND	0	4	0.0002	ND	ND	1	4
	ホルムアルデヒド	mg/L	ND	ND	ND	0	4	ND	ND	ND	0	4	ND	ND	ND	0	4
	亜鉛及びその化合物	mg/L	ND	ND	ND	0	4	ND	ND	ND	0	4	ND	ND	ND	0	4
	アルミニウム及びその化合物	mg/L	0.05	0.03	0.04	4	4	0.05	0.03	0.04	4	4	0.05	0.03	0.04	4	4
	鉄及びその化合物	mg/L	ND	ND	ND	0	4	ND	ND	ND	0	4	ND	ND	ND	0	4
	銅及びその化合物	mg/L	ND	ND	ND	0	4	ND	ND	ND	0	4	ND	ND	ND	0	4
	ナトリウム及びその化合物	mg/L	3.6	2.9	3.4	4	4	3.6	2.9	3.3	4	4	3.7	2.9	3.4	4	4
	マンガン及びその化合物	mg/L	ND	ND	ND	0	4	ND	ND	ND	0	4	ND	ND	ND	0	4
	塩化物イオン	mg/L	3.4	2.8	3.0	12	12	3.4	2.8	3.0	12	12	3.4	2.8	3.0	12	12
	カルシウム、マグネシウム等(硬度)	mg/L	43	34	39	4	4	41	33	38	4	4	41	34	39	4	4
	蒸発残留物	mg/L	71	48	58	4	4	60	47	54	4	4	59	48	54	4	4
	陰イオン界面活性剤	mg/L	ND	ND	ND	0	2				−	0				−	0
	ジェオスミン	mg/L	ND	ND	ND	0	2	ND	ND	ND	0	2	ND	ND	ND	0	2
	2-メチルイソボルネオール	mg/L	ND	ND	ND	0	2	ND	ND	ND	0	2	ND	ND	ND	0	2
	非イオン界面活性剤	mg/L	ND	ND	ND	0	2				−	0				−	0
	フェノール類	mg/L	ND	ND	ND	0	2				−	0				−	0
	有機物(全有機炭素(TOC)の量)	mg/L	0.3	0.1	0.2	12	12	0.3	ND	0.1	11	12	0.2	0.1	0.2	12	12
	pH値	−	7.6	7.4	7.5	−	12	7.6	7.4	7.5	−	12	7.6	7.4	7.5	−	12
	味	−	−	−	−	0	12	−	−	−	0	12	−	−	−	0	12
	臭気	−	−	−	−	0	12	−	−	−	0	12	−	−	−	0	12
	色度	度	ND	ND	ND	0	12	ND	ND	ND	0	12	ND	ND	ND	0	12
	濁度	度	ND	ND	ND	0	12	ND	ND	ND	0	12	ND	ND	ND	0	12

※ND …… 定量下限値未満

	測定項目	単位	本宮町水源					本宮町水源 滅菌室					布師田水源				
			最高値	最低値	平均値	検出回数	測定回数	最高値	最低値	平均値	検出回数	測定回数	最高値	最低値	平均値	検出回数	測定回数
水質基準項目	一般細菌	個/mL	1	ND	ND	1	12	ND	ND	ND	0	12	ND	ND	ND	0	12
	大腸菌	–	–	–	–	0	12	–	–	–	0	12	–	–	–	0	12
	カドミウム及びその化合物	mg/L	ND	ND	ND	0	2	ND	ND	ND	0	4	ND	ND	ND	0	2
	水銀及びその化合物	mg/L	ND	ND	ND	0	2	ND	ND	ND	0	2	ND	ND	ND	0	2
	セレン及びその化合物	mg/L	ND	ND	ND	0	2	ND	ND	ND	0	4	ND	ND	ND	0	2
	鉛及びその化合物	mg/L	0.005	0.002	0.004	2	2	ND	ND	ND	0	4	ND	ND	ND	0	2
	ヒ素及びその化合物	mg/L	ND	ND	ND	0	2	ND	ND	ND	0	4	ND	ND	ND	0	2
	六価クロム化合物	mg/L	ND	ND	ND	0	2	ND	ND	ND	0	4	ND	ND	ND	0	2
	亜硝酸態窒素	mg/L	ND	ND	ND	0	12	ND	ND	ND	0	12	ND	ND	ND	0	12
	シアン化物イオン及び塩化シアン	mg/L	ND	ND	ND	0	2	ND	ND	ND	0	4	ND	ND	ND	0	2
	硝酸態窒素及び亜硝酸態窒素	mg/L	0.50	0.23	0.33	12	12	0.49	0.23	0.33	12	12	0.75	0.58	0.65	12	12
	フッ素及びその化合物	mg/L	0.05	0.04	0.04	12	12	0.05	0.04	0.04	12	12	0.08	0.07	0.08	12	12
	ホウ素及びその化合物	mg/L	0.02	0.02	0.02	2	2	0.03	0.02	0.02	4	4	0.02	0.02	0.02	2	2
	四塩化炭素	mg/L	ND	ND	ND	0	2	ND	ND	ND	0	4	ND	ND	ND	0	2
	1,4-ジオキサン	mg/L	ND	ND	ND	0	2	ND	ND	ND	0	4	ND	ND	ND	0	2
	シス-1,2-ジクロロエチレン及びトランス-1,2-ジクロロエチレン	mg/L	ND	ND	ND	0	2	ND	ND	ND	0	4	ND	ND	ND	0	2
	ジクロロメタン	mg/L	ND	ND	ND	0	2	ND	ND	ND	0	4	ND	ND	ND	0	2
	テトラクロロエチレン	mg/L	ND	ND	ND	0	2	ND	ND	ND	0	4	ND	ND	ND	0	2
	トリクロロエチレン	mg/L	ND	ND	ND	0	2	ND	ND	ND	0	4	ND	ND	ND	0	2
	ベンゼン	mg/L	ND	ND	ND	0	2	ND	ND	ND	0	4	ND	ND	ND	0	2
	塩素酸	mg/L				–	0	0.05	ND	ND	2	12				–	0
	クロロ酢酸	mg/L				–	0	ND	ND	ND	0	4				–	0
	クロロホルム	mg/L				–	0	ND	ND	ND	0	4				–	0
	ジクロロ酢酸	mg/L				–	0	ND	ND	ND	0	4				–	0
	ジブロモクロロメタン	mg/L				–	0	ND	ND	ND	0	4				–	0
	臭素酸	mg/L				–	0	ND	ND	ND	0	4				–	0
	総トリハロメタン	mg/L				–	0	ND	ND	ND	0	4				–	0
	トリクロロ酢酸	mg/L				–	0	ND	ND	ND	0	4				–	0
	ブロモジクロロメタン	mg/L				–	0	ND	ND	ND	0	4				–	0
	ブロモホルム	mg/L				–	0	ND	ND	ND	0	4				–	0
	ホルムアルデヒド	mg/L				–	0	ND	ND	ND	0	4				–	0
	亜鉛及びその化合物	mg/L	ND	ND	ND	0	2	ND	ND	ND	0	4	ND	ND	ND	0	2
	アルミニウム及びその化合物	mg/L	ND	ND	ND	0	2	ND	ND	ND	0	4	ND	ND	ND	0	2
	鉄及びその化合物	mg/L	ND	ND	ND	0	2	ND	ND	ND	0	4	ND	ND	ND	0	2
	銅及びその化合物	mg/L	ND	ND	ND	0	2	ND	ND	ND	0	4	ND	ND	ND	0	2
	ナトリウム及びその化合物	mg/L	3.4	2.8	3.1	2	2	3.5	2.9	3.3	4	4	5.2	5.0	5.1	2	2
	マンガン及びその化合物	mg/L	ND	ND	ND	0	2	ND	ND	ND	0	4	ND	ND	ND	0	2
	塩化物イオン	mg/L	2.7	2.3	2.5	12	12	2.9	2.5	2.7	12	12	5.1	3.9	4.4	12	12
	カルシウム、マグネシウム等（硬度）	mg/L	39	35	37	2	2	40	35	38	4	4	54	53	54	2	2
	蒸発残留物	mg/L	56	49	52	2	2	59	50	55	4	4	86	80	83	2	2
	陰イオン界面活性剤	mg/L	ND	ND	ND	0	2	ND	ND	ND	0	2	ND	ND	ND	0	2
	ジェオスミン	mg/L	ND	ND	ND	0	2	ND	ND	ND	0	2	ND	ND	ND	0	2
	2-メチルイソボルネオール	mg/L	ND	ND	ND	0	2	ND	ND	ND	0	2	ND	ND	ND	0	2
	非イオン界面活性剤	mg/L	ND	ND	ND	0	2	ND	ND	ND	0	2	ND	ND	ND	0	2
	フェノール類	mg/L	ND	ND	ND	0	2	ND	ND	ND	0	2	ND	ND	ND	0	2
	有機物（全有機炭素（TOC）の量）	mg/L	0.2	ND	ND	7	12	0.2	ND	ND	8	12	ND	ND	ND	0	12
	pH値	–	7.6	7.4	7.5	–	12	7.6	7.4	7.5	–	12	6.8	6.6	6.7	–	12
	味	–				–	0	–	–	–	0	12				–	0
	臭気	–	–	–	–	0	12	–	–	–	0	12	–	–	–	0	12
	色度	度	ND	ND	ND	0	12	ND	ND	ND	0	12	ND	ND	ND	0	12
	濁度	度	ND	ND	ND	0	12	ND	ND	ND	0	12	ND	ND	ND	0	12

※ND …… 定量下限値未満

	測定項目	単位	布師田水源 滅菌室					弘岡上水源					弘岡上水源 給水栓(弘岡上)				
			最高値	最低値	平均値	検出回数	測定回数	最高値	最低値	平均値	検出回数	測定回数	最高値	最低値	平均値	検出回数	測定回数
水質基準項目	一般細菌	個/mL	ND	ND	ND	0	12	2	ND	ND	1	12	1	ND	ND	1	12
	大腸菌	–	–	–	–	0	12	–	–	–	0	12	–	–	–	0	12
	カドミウム及びその化合物	mg/L	ND	ND	ND	0	4	ND	ND	ND	0	2	ND	ND	ND	0	4
	水銀及びその化合物	mg/L	ND	ND	ND	0	2	ND	ND	ND	0	2	ND	ND	ND	0	2
	セレン及びその化合物	mg/L	ND	ND	ND	0	4	ND	ND	ND	0	2	ND	ND	ND	0	4
	鉛及びその化合物	mg/L	ND	ND	ND	0	4	ND	ND	ND	0	2	ND	ND	ND	0	4
	ヒ素及びその化合物	mg/L	ND	ND	ND	0	4	ND	ND	ND	0	2	ND	ND	ND	0	4
	六価クロム化合物	mg/L	ND	ND	ND	0	4	ND	ND	ND	0	2	ND	ND	ND	0	4
	亜硝酸態窒素	mg/L	ND	ND	ND	0	12	ND	ND	ND	0	12	ND	ND	ND	0	12
	シアン化物イオン及び塩化シアン	mg/L	ND	ND	ND	0	4	ND	ND	ND	0	2	ND	ND	ND	0	4
	硝酸態窒素及び亜硝酸態窒素	mg/L	0.73	0.58	0.64	12	12	1.00	0.27	0.41	12	12	0.74	0.27	0.38	12	12
	フッ素及びその化合物	mg/L	0.08	0.07	0.07	12	12	0.05	0.04	0.05	12	12	0.05	0.04	0.05	12	12
	ホウ素及びその化合物	mg/L	0.02	0.02	0.02	4	4	0.02	0.02	0.02	2	2	0.02	0.02	0.02	4	4
	四塩化炭素	mg/L	ND	ND	ND	0	4	ND	ND	ND	0	2	ND	ND	ND	0	4
	1,4-ジオキサン	mg/L	ND	ND	ND	0	4	ND	ND	ND	0	2	ND	ND	ND	0	4
	シス-1,2-ジクロロエチレン及びトランス-1,2-ジクロロエチレン	mg/L	ND	ND	ND	0	4	ND	ND	ND	0	2	ND	ND	ND	0	4
	ジクロロメタン	mg/L	ND	ND	ND	0	4	ND	ND	ND	0	2	ND	ND	ND	0	4
	テトラクロロエチレン	mg/L	ND	ND	ND	0	4	ND	ND	ND	0	2	ND	ND	ND	0	4
	トリクロロエチレン	mg/L	ND	ND	ND	0	4	ND	ND	ND	0	2	ND	ND	ND	0	4
	ベンゼン	mg/L	ND	ND	ND	0	4	ND	ND	ND	0	2	ND	ND	ND	0	4
	塩素酸	mg/L	ND	ND	ND	0	12				–	0	ND	ND	ND	0	12
	クロロ酢酸	mg/L	ND	ND	ND	0	4				–	0	ND	ND	ND	0	4
	クロロホルム	mg/L	ND	ND	ND	0	4				–	0	ND	ND	ND	0	4
	ジクロロ酢酸	mg/L	ND	ND	ND	0	4				–	0	ND	ND	ND	0	4
	ジブロモクロロメタン	mg/L	ND	ND	ND	0	4				–	0	0.0003	ND	ND	3	4
	臭素酸	mg/L	ND	ND	ND	0	4				–	0	ND	ND	ND	0	4
	総トリハロメタン	mg/L	ND	ND	ND	0	4				–	0	0.0006	ND	0.0002	3	4
	トリクロロ酢酸	mg/L	ND	ND	ND	0	4				–	0	ND	ND	ND	0	4
	ブロモジクロロメタン	mg/L	ND	ND	ND	0	4				–	0	0.0003	ND	ND	1	4
	ブロモホルム	mg/L	ND	ND	ND	0	4				–	0	ND	ND	ND	0	4
	ホルムアルデヒド	mg/L	ND	ND	ND	0	4				–	0	ND	ND	ND	0	4
	亜鉛及びその化合物	mg/L	ND	ND	ND	0	4	ND	ND	ND	0	2	ND	ND	ND	0	4
	アルミニウム及びその化合物	mg/L	ND	ND	ND	0	4	ND	ND	ND	0	2	ND	ND	ND	0	4
	鉄及びその化合物	mg/L	ND	ND	ND	0	4	ND	ND	ND	0	2	ND	ND	ND	0	4
	銅及びその化合物	mg/L	ND	ND	ND	0	4	ND	ND	ND	0	2	0.008	ND	ND	1	4
	ナトリウム及びその化合物	mg/L	9.2	8.1	8.6	4	4	3.9	3.6	3.8	2	2	4.0	3.7	3.8	4	4
	マンガン及びその化合物	mg/L	ND	ND	ND	0	4	0.001	ND	ND	1	2	ND	ND	ND	0	4
	塩化物イオン	mg/L	5.3	4.1	4.6	12	12	3.3	2.3	2.7	12	12	3.6	2.5	3.0	12	12
	カルシウム、マグネシウム等(硬度)	mg/L	56	53	55	4	4	41	36	38	2	2	41	35	38	4	4
	蒸発残留物	mg/L	94	79	87	4	4	59	56	58	2	2	61	54	58	4	4
	陰イオン界面活性剤	mg/L	ND	ND	ND	0	2	ND	ND	ND	0	2	ND	ND	ND	0	2
	ジェオスミン	mg/L	ND	ND	ND	0	2	ND	ND	ND	0	2	ND	ND	ND	0	2
	2-メチルイソボルネオール	mg/L	ND	ND	ND	0	2	ND	ND	ND	0	2	ND	ND	ND	0	2
	非イオン界面活性剤	mg/L	ND	ND	ND	0	2	ND	ND	ND	0	2	ND	ND	ND	0	2
	フェノール類	mg/L	ND	ND	ND	0	2	ND	ND	ND	0	2	ND	ND	ND	0	2
	有機物(全有機炭素(TOC)の量)	mg/L	0.1	ND	ND	1	12	0.1	ND	ND	2	12	0.1	ND	ND	1	12
	pH値	–	6.9	6.8	6.9	–	12	7.2	7.0	7.1	–	12	7.2	7.0	7.1	–	12
	味	–	–	–	–	0	12				–	0	–	–	–	0	12
	臭気	–	–	–	–	0	12	–	–	–	0	12	–	–	–	0	12
	色度	度	ND	ND	ND	0	12	ND	ND	ND	0	12	ND	ND	ND	0	12
	濁度	度	ND	ND	ND	0	12	0.06	ND	ND	1	12	ND	ND	ND	0	12

※ND …… 定量下限値未満

	測定項目	単位	森山水源1号ポンプ井※1					森山水源2号ポンプ井					森山水源3号ポンプ井※1				
			最高値	最低値	平均値	検出回数	測定回数	最高値	最低値	平均値	検出回数	測定回数	最高値	最低値	平均値	検出回数	測定回数
水質基準項目	一般細菌	個/mL	2	ND	ND	2	6	ND	ND	ND	0	12	ND	ND	ND	0	9
	大腸菌	–	–	–	–	0	6	–	–	–	0	12	–	–	–	0	9
	カドミウム及びその化合物	mg/L	ND	ND	ND	0	1	ND	ND	ND	0	2	ND	ND	ND	0	2
	水銀及びその化合物	mg/L	ND	ND	ND	0	1	ND	ND	ND	0	2	ND	ND	ND	0	2
	セレン及びその化合物	mg/L	ND	ND	ND	0	1	ND	ND	ND	0	2	ND	ND	ND	0	2
	鉛及びその化合物	mg/L	ND	ND	ND	0	1	ND	ND	ND	0	2	ND	ND	ND	0	2
	ヒ素及びその化合物	mg/L	ND	ND	ND	0	1	ND	ND	ND	0	2	ND	ND	ND	0	2
	六価クロム化合物	mg/L	ND	ND	ND	0	1	ND	ND	ND	0	2	0.001	0.001	0.001	2	2
	亜硝酸態窒素	mg/L	ND	ND	ND	0	6	ND	ND	ND	0	12	ND	ND	ND	0	9
	シアン化物イオン及び塩化シアン	mg/L	ND	ND	ND	0	1	ND	ND	ND	0	2	ND	ND	ND	0	2
	硝酸態窒素及び亜硝酸態窒素	mg/L	0.20	0.10	0.18	6	6	2.68	0.75	1.84	12	12	0.21	0.19	0.20	9	9
	フッ素及びその化合物	mg/L	0.05	0.03	0.05	6	6	0.08	0.07	0.08	12	12	0.05	0.02	0.04	9	9
	ホウ素及びその化合物	mg/L	0.05	0.05	0.05	1	1	0.04	0.04	0.04	2	2	0.08	0.07	0.08	2	2
	四塩化炭素	mg/L	ND	ND	ND	0	1	ND	ND	ND	0	2	ND	ND	ND	0	2
	1,4-ジオキサン	mg/L	ND	ND	ND	0	1	ND	ND	ND	0	2	ND	ND	ND	0	2
	シス-1,2-ジクロロエチレン及びトランス-1,2-ジクロロエチレン	mg/L	ND	ND	ND	0	1	ND	ND	ND	0	2	ND	ND	ND	0	2
	ジクロロメタン	mg/L	ND	ND	ND	0	1	ND	ND	ND	0	2	ND	ND	ND	0	2
	テトラクロロエチレン	mg/L	ND	ND	ND	0	1	ND	ND	ND	0	2	ND	ND	ND	0	2
	トリクロロエチレン	mg/L	ND	ND	ND	0	1	ND	ND	ND	0	2	ND	ND	ND	0	2
	ベンゼン	mg/L	ND	ND	ND	0	1	ND	ND	ND	0	2	ND	ND	ND	0	2
	塩素酸	mg/L				–	0				–	0				–	0
	クロロ酢酸	mg/L				–	0				–	0				–	0
	クロロホルム	mg/L				–	0				–	0				–	0
	ジクロロ酢酸	mg/L				–	0				–	0				–	0
	ジブロモクロロメタン	mg/L				–	0				–	0				–	0
	臭素酸	mg/L				–	0				–	0				–	0
	総トリハロメタン	mg/L				–	0				–	0				–	0
	トリクロロ酢酸	mg/L				–	0				–	0				–	0
	ブロモジクロロメタン	mg/L				–	0				–	0				–	0
	ブロモホルム	mg/L				–	0				–	0				–	0
	ホルムアルデヒド	mg/L				–	0				–	0				–	0
	亜鉛及びその化合物	mg/L	ND	ND	ND	0	1	ND	ND	ND	0	2	ND	ND	ND	0	2
	アルミニウム及びその化合物	mg/L	ND	ND	ND	0	1	ND	ND	ND	0	2	ND	ND	ND	0	2
	鉄及びその化合物	mg/L	0.034	0.034	0.034	1	1	ND	ND	ND	0	2	0.039	0.034	0.036	2	2
	銅及びその化合物	mg/L	ND	ND	ND	0	1	ND	ND	ND	0	2	ND	ND	ND	0	2
	ナトリウム及びその化合物	mg/L	90.6	90.6	90.6	1	1	7.2	7.0	7.1	2	2	289.9	105.8	197.8	2	2
	マンガン及びその化合物	mg/L	0.056	0.013	0.033	6	6	ND	ND	ND	0	12	0.055	0.021	0.027	9	9
	塩化物イオン	mg/L	309.5	54.5	183.6	6	6	10.4	4.4	6.6	12	12	699.3	270.7	437.0	9	9
	カルシウム、マグネシウム等（硬度）	mg/L	306	106	214	6	6	76	55	70	12	12	621	287	407	9	9
	蒸発残留物	mg/L	751	212	481	6	6	123	82	110	12	12	1672	636	1012	9	9
	陰イオン界面活性剤	mg/L	ND	ND	ND	0	1	ND	ND	ND	0	2	ND	ND	ND	0	2
	ジェオスミン	mg/L	ND	ND	ND	0	1	ND	ND	ND	0	2	ND	ND	ND	0	2
	2-メチルイソボルネオール	mg/L	ND	ND	ND	0	1	ND	ND	ND	0	2	ND	ND	ND	0	2
	非イオン界面活性剤	mg/L	ND	ND	ND	0	1	ND	ND	ND	0	2	ND	ND	ND	0	2
	フェノール類	mg/L	ND	ND	ND	0	1	ND	ND	ND	0	2	ND	ND	ND	0	2
	有機物（全有機炭素（TOC）の量）	mg/L	ND	ND	ND	0	6	0.1	ND	ND	9	12	ND	ND	ND	0	9
	pH値	–	7.7	7.4	7.5	–	6	6.7	6.5	6.6	–	12	7.5	7.3	7.4	–	9
	味	–				–	0				–	0				–	0
	臭気	–	–	–	–	2	6	–	–	–	0	12	–	–	–	9	9
	色度	度	1.5	ND	0.7	4	6	ND	ND	ND	0	12	ND	ND	ND	0	9
	濁度	度	3.43	ND	1.47	5	6	0.12	ND	ND	1	12	0.14	ND	ND	3	9

※1　森山水源1号ポンプ井については2024年10月から，森山水源3号ポンプ井については2025年1月から取水を休止しています。

※ND …… 定量下限値未満

	測定項目	単位	森山水源 給水栓(仁ノ)※2					鏡小浜浄水場					鏡小浜浄水場 給水栓(鏡小浜)				
			最高値	最低値	平均値	検出回数	測定回数	最高値	最低値	平均値	検出回数	測定回数	最高値	最低値	平均値	検出回数	測定回数
水質基準項目	一般細菌	個/mL	ND	ND	ND	0	12	200	4	68	12	12	1	ND	ND	1	12
	大腸菌	–	–	–	–	0	12	–	–	–	12	12	–	–	–	0	12
	カドミウム及びその化合物	mg/L	ND	ND	ND	0	4	ND	ND	ND	0	2	ND	ND	ND	0	4
	水銀及びその化合物	mg/L	ND	ND	ND	0	2	ND	ND	ND	0	2	ND	ND	ND	0	2
	セレン及びその化合物	mg/L	ND	ND	ND	0	4	ND	ND	ND	0	2	ND	ND	ND	0	4
	鉛及びその化合物	mg/L	ND	ND	ND	0	4	ND	ND	ND	0	2	ND	ND	ND	0	4
	ヒ素及びその化合物	mg/L	ND	ND	ND	0	4	ND	ND	ND	0	2	ND	ND	ND	0	4
	六価クロム化合物	mg/L	ND	ND	ND	0	4	ND	ND	ND	0	2	ND	ND	ND	0	4
	亜硝酸態窒素	mg/L	ND	ND	ND	0	12	ND	ND	ND	0	12	ND	ND	ND	0	12
	シアン化物イオン及び塩化シアン	mg/L	ND	ND	ND	0	4	ND	ND	ND	0	2	ND	ND	ND	0	4
	硝酸態窒素及び亜硝酸態窒素	mg/L	2.21	0.29	1.49	12	12	0.38	0.13	0.25	12	12	0.38	0.11	0.24	12	12
	フッ素及びその化合物	mg/L	0.08	0.05	0.07	12	12	0.08	0.06	0.07	12	12	0.08	0.06	0.07	12	12
	ホウ素及びその化合物	mg/L	0.04	0.04	0.04	4	4	0.07	0.06	0.06	2	2	0.08	0.06	0.07	4	4
	四塩化炭素	mg/L	ND	ND	ND	0	4	ND	ND	ND	0	2	ND	ND	ND	0	4
	1,4-ジオキサン	mg/L	ND	ND	ND	0	4	ND	ND	ND	0	2	ND	ND	ND	0	4
	シス-1,2-ジクロロエチレン及びトランス-1,2-ジクロロエチレン	mg/L	ND	ND	ND	0	4	ND	ND	ND	0	2	ND	ND	ND	0	4
	ジクロロメタン	mg/L	ND	ND	ND	0	4	ND	ND	ND	0	2	ND	ND	ND	0	4
	テトラクロロエチレン	mg/L	ND	ND	ND	0	4	ND	ND	ND	0	2	ND	ND	ND	0	4
	トリクロロエチレン	mg/L	ND	ND	ND	0	4	ND	ND	ND	0	2	ND	ND	ND	0	4
	ベンゼン	mg/L	ND	ND	ND	0	4	ND	ND	ND	0	2	ND	ND	ND	0	4
	塩素酸	mg/L	ND	ND	ND	0	12				–	0	0.08	ND	ND	5	12
	クロロ酢酸	mg/L	ND	ND	ND	0	4				–	0	ND	ND	ND	0	4
	クロロホルム	mg/L	ND	ND	ND	0	4				–	0	0.0055	0.0015	0.0033	4	4
	ジクロロ酢酸	mg/L	ND	ND	ND	0	4				–	0	0.003	ND	ND	1	4
	ジブロモクロロメタン	mg/L	0.0016	0.0007	0.0012	4	4				–	0	0.0008	0.0003	0.0006	4	4
	臭素酸	mg/L	ND	ND	ND	0	4				–	0	ND	ND	ND	0	4
	総トリハロメタン	mg/L	0.0055	0.0016	0.0038	4	4				–	0	0.0085	0.0028	0.0058	4	4
	トリクロロ酢酸	mg/L	ND	ND	ND	0	4				–	0	0.003	ND	ND	1	4
	ブロモジクロロメタン	mg/L	0.0004	0.0002	0.0003	4	4				–	0	0.0025	0.0010	0.0020	4	4
	ブロモホルム	mg/L	0.0040	0.0005	0.0023	4	4				–	0	ND	ND	ND	0	4
	ホルムアルデヒド	mg/L	ND	ND	ND	0	4				–	0	ND	ND	ND	0	4
	亜鉛及びその化合物	mg/L	ND	ND	ND	0	4	ND	ND	ND	0	2	ND	ND	ND	0	4
	アルミニウム及びその化合物	mg/L	ND	ND	ND	0	4	0.01	ND	ND	1	2	ND	ND	ND	0	4
	鉄及びその化合物	mg/L	ND	ND	ND	0	4	0.009	ND	ND	1	2	ND	ND	ND	0	4
	銅及びその化合物	mg/L	0.017	0.009	0.014	4	4	ND	ND	ND	0	2	0.006	ND	ND	3	4
	ナトリウム及びその化合物	mg/L	25.3	5.7	16.4	4	4	3.6	3.2	3.4	2	2	3.9	3.6	3.8	4	4
	マンガン及びその化合物	mg/L	ND	ND	ND	0	4	0.002	0.001	0.002	2	2	ND	ND	ND	0	4
	塩化物イオン	mg/L	67.5	3.4	29.3	12	12	2.6	1.9	2.3	12	12	2.8	2.5	2.7	12	12
	カルシウム、マグネシウム等(硬度)	mg/L	113	38	84	12	12	40	35	38	2	2	43	33	39	4	4
	蒸発残留物	mg/L	233	55	155	12	12	64	52	58	2	2	66	45	58	4	4
	陰イオン界面活性剤	mg/L	ND	ND	ND	0	2	ND	ND	ND	0	2	ND	ND	ND	0	2
	ジェオスミン	mg/L	ND	ND	ND	0	2	ND	ND	ND	0	2	ND	ND	ND	0	2
	2-メチルイソボルネオール	mg/L	ND	ND	ND	0	2	ND	ND	ND	0	2	ND	ND	ND	0	2
	非イオン界面活性剤	mg/L	ND	ND	ND	0	2	ND	ND	ND	0	2	ND	ND	ND	0	2
	フェノール類	mg/L	ND	ND	ND	0	2	ND	ND	ND	0	2	ND	ND	ND	0	2
	有機物(全有機炭素(TOC)の量)	mg/L	0.1	ND	ND	5	12	0.7	0.2	0.3	12	12	0.3	0.1	0.2	12	12
	pH値	–	7.4	6.7	6.9	–	12	7.7	7.6	7.6	–	12	7.8	7.6	7.7	–	12
	味	–	–	–	–	0	12				–	0	–	–	–	0	12
	臭気	–	–	–	–	0	12	–	–	–	11	12	–	–	–	0	12
	色度	度	ND	ND	ND	0	12	2.2	0.6	1.1	12	12	ND	ND	ND	0	12
	濁度	度	ND	ND	ND	0	12	0.51	0.11	0.32	12	12	ND	ND	ND	0	12

※2 森山水源給水栓については，2024年10月に採水地点を内ノ谷から仁ノへ変更しています。

※ND …… 定量下限値未満

	測定項目	単位	行川吉井浄水場					行川吉井浄水場 給水栓(行川吉井)					領家浄水場(着水井)				
			最高値	最低値	平均値	検出回数	測定回数	最高値	最低値	平均値	検出回数	測定回数	最高値	最低値	平均値	検出回数	測定回数
水質基準項目	一般細菌	個/mL	38	ND	5	7	12	ND	ND	ND	0	12	22	ND	7	10	12
	大腸菌	−	−	−	−	1	12	−	−	−	0	12	−	−	−	6	12
	カドミウム及びその化合物	mg/L	ND	ND	ND	0	2	ND	ND	ND	0	4	ND	ND	ND	0	2
	水銀及びその化合物	mg/L	ND	ND	ND	0	2	ND	ND	ND	0	2	ND	ND	ND	0	2
	セレン及びその化合物	mg/L	ND	ND	ND	0	2	ND	ND	ND	0	4	ND	ND	ND	0	2
	鉛及びその化合物	mg/L	ND	ND	ND	0	2	ND	ND	ND	0	4	ND	ND	ND	0	2
	ヒ素及びその化合物	mg/L	ND	ND	ND	0	2	ND	ND	ND	0	4	ND	ND	ND	0	2
	六価クロム化合物	mg/L	0.007	0.007	0.007	2	2	0.007	0.007	0.007	4	4	ND	ND	ND	0	2
	亜硝酸態窒素	mg/L	ND	ND	ND	0	12	ND	ND	ND	0	12	ND	ND	ND	0	12
	シアン化物イオン及び塩化シアン	mg/L	ND	ND	ND	0	2	ND	ND	ND	0	4	ND	ND	ND	0	2
	硝酸態窒素及び亜硝酸態窒素	mg/L	2.64	1.70	2.16	12	12	2.76	1.67	2.22	12	12	0.56	0.23	0.34	12	12
	フッ素及びその化合物	mg/L	0.05	0.04	0.04	12	12	0.05	0.04	0.04	12	12	0.07	0.06	0.07	12	12
	ホウ素及びその化合物	mg/L	0.22	0.19	0.20	2	2	0.27	0.22	0.24	4	4	0.04	0.04	0.04	2	2
	四塩化炭素	mg/L	ND	ND	ND	0	2	ND	ND	ND	0	4	ND	ND	ND	0	2
	1,4-ジオキサン	mg/L	ND	ND	ND	0	2	ND	ND	ND	0	4	ND	ND	ND	0	2
	シス-1,2-ジクロロエチレン及びトランス-1,2-ジクロロエチレン	mg/L	ND	ND	ND	0	2	ND	ND	ND	0	4	ND	ND	ND	0	2
	ジクロロメタン	mg/L	ND	ND	ND	0	2	ND	ND	ND	0	4	ND	ND	ND	0	2
	テトラクロロエチレン	mg/L	ND	ND	ND	0	2	ND	ND	ND	0	4	ND	ND	ND	0	2
	トリクロロエチレン	mg/L	ND	ND	ND	0	2	ND	ND	ND	0	4	ND	ND	ND	0	2
	ベンゼン	mg/L	ND	ND	ND	0	2	ND	ND	ND	0	4	ND	ND	ND	0	2
	塩素酸	mg/L				−	0	0.18	ND	0.06	9	12				−	0
	クロロ酢酸	mg/L				−	0	ND	ND	ND	0	4				−	0
	クロロホルム	mg/L				−	0	0.0015	ND	0.0006	3	4				−	0
	ジクロロ酢酸	mg/L				−	0	ND	ND	ND	0	4				−	0
	ジブロモクロロメタン	mg/L				−	0	0.0031	0.0006	0.0018	4	4				−	0
	臭素酸	mg/L				−	0	ND	ND	ND	0	4				−	0
	総トリハロメタン	mg/L				−	0	0.0081	0.0014	0.0046	4	4				−	0
	トリクロロ酢酸	mg/L				−	0	ND	ND	ND	0	4				−	0
	ブロモジクロロメタン	mg/L				−	0	0.0025	0.0003	0.0012	4	4				−	0
	ブロモホルム	mg/L				−	0	0.0015	0.0005	0.0010	4	4				−	0
	ホルムアルデヒド	mg/L				−	0	ND	ND	ND	0	4				−	0
	亜鉛及びその化合物	mg/L	0.005	ND	ND	1	2	0.007	ND	ND	1	4	ND	ND	ND	0	2
	アルミニウム及びその化合物	mg/L	ND	ND	ND	0	2	ND	ND	ND	0	4	ND	ND	ND	0	2
	鉄及びその化合物	mg/L	ND	ND	ND	0	2	ND	ND	ND	0	4	ND	ND	ND	0	2
	銅及びその化合物	mg/L	ND	ND	ND	0	2	ND	ND	ND	0	4	ND	ND	ND	0	2
	ナトリウム及びその化合物	mg/L	4.1	3.9	4.0	2	2	4.3	4.1	4.2	4	4	3.8	3.8	3.8	2	2
	マンガン及びその化合物	mg/L	ND	ND	ND	0	2	ND	ND	ND	0	4	ND	ND	ND	0	2
	塩化物イオン	mg/L	3.7	3.3	3.6	12	12	4.2	3.4	3.9	12	12	2.8	2.4	2.6	12	12
	カルシウム、マグネシウム等(硬度)	mg/L	65	64	64	2	2	65	65	65	4	4	62	57	60	2	2
	蒸発残留物	mg/L	98	98	98	2	2	107	93	99	4	4	88	87	88	2	2
	陰イオン界面活性剤	mg/L	ND	ND	ND	0	2	ND	ND	ND	0	2	ND	ND	ND	0	2
	ジェオスミン	mg/L	ND	ND	ND	0	2	ND	ND	ND	0	2	ND	ND	ND	0	2
	2-メチルイソボルネオール	mg/L	ND	ND	ND	0	2	ND	ND	ND	0	2	ND	ND	ND	0	2
	非イオン界面活性剤	mg/L	ND	ND	ND	0	2	ND	ND	ND	0	2	ND	ND	ND	0	2
	フェノール類	mg/L	ND	ND	ND	0	2	ND	ND	ND	0	2	ND	ND	ND	0	2
	有機物(全有機炭素(TOC)の量)	mg/L	0.2	ND	ND	7	12	0.2	ND	ND	9	12	0.1	ND	ND	2	12
	pH値	−	7.8	7.5	7.6	−	12	7.9	7.7	7.9	−	12	8.2	8.0	8.1	−	12
	味	−				−	0	−	−	−	0	12				−	0
	臭気	−	−	−	−	0	12	−	−	−	0	12	−	−	−	0	12
	色度	度	0.7	ND	ND	3	12	ND	ND	ND	0	12	ND	ND	ND	0	12
	濁度	度	0.07	ND	ND	2	12	ND	ND	ND	0	12	0.09	ND	ND	7	12

※ND …… 定量下限値未満

	測定項目	単位	領家浄水場 給水栓（領家）					土佐山平石浄水場					土佐山平石浄水場 給水栓（土佐山平石）				
			最高値	最低値	平均値	検出回数	測定回数	最高値	最低値	平均値	検出回数	測定回数	最高値	最低値	平均値	検出回数	測定回数
水質基準項目	一般細菌	個/mL	ND	ND	ND	0	12	120	5	25	12	12	ND	ND	ND	0	12
	大腸菌	–	–	–	–	0	12	–	–	–	9	12	–	–	–	0	12
	カドミウム及びその化合物	mg/L	ND	ND	ND	0	4	ND	ND	ND	0	2	ND	ND	ND	0	4
	水銀及びその化合物	mg/L	ND	ND	ND	0	2	ND	ND	ND	0	2	ND	ND	ND	0	2
	セレン及びその化合物	mg/L	ND	ND	ND	0	4	ND	ND	ND	0	2	ND	ND	ND	0	4
	鉛及びその化合物	mg/L	ND	ND	ND	0	4	ND	ND	ND	0	2	ND	ND	ND	0	4
	ヒ素及びその化合物	mg/L	ND	ND	ND	0	4	ND	ND	ND	0	2	ND	ND	ND	0	4
	六価クロム化合物	mg/L	ND	ND	ND	0	4	ND	ND	ND	0	2	ND	ND	ND	0	4
	亜硝酸態窒素	mg/L	ND	ND	ND	0	12	ND	ND	ND	0	12	ND	ND	ND	0	12
	シアン化物イオン及び塩化シアン	mg/L	ND	ND	ND	0	4	ND	ND	ND	0	2	ND	ND	ND	0	4
	硝酸態窒素及び亜硝酸態窒素	mg/L	0.58	0.25	0.34	12	12	0.37	ND	ND	6	12	0.20	ND	0.10	9	12
	フッ素及びその化合物	mg/L	0.07	0.06	0.07	12	12	0.05	0.04	0.05	12	12	0.05	0.04	0.05	12	12
	ホウ素及びその化合物	mg/L	0.05	0.04	0.04	4	4	ND	ND	ND	0	2	ND	ND	ND	0	4
	四塩化炭素	mg/L	ND	ND	ND	0	4	ND	ND	ND	0	2	ND	ND	ND	0	4
	1,4-ジオキサン	mg/L	ND	ND	ND	0	4	ND	ND	ND	0	2	ND	ND	ND	0	4
	シス-1,2-ジクロロエチレン及びトランス-1,2-ジクロロエチレン	mg/L	ND	ND	ND	0	4	ND	ND	ND	0	2	ND	ND	ND	0	4
	ジクロロメタン	mg/L	ND	ND	ND	0	4	ND	ND	ND	0	2	ND	ND	ND	0	4
	テトラクロロエチレン	mg/L	ND	ND	ND	0	4	ND	ND	ND	0	2	ND	ND	ND	0	4
	トリクロロエチレン	mg/L	ND	ND	ND	0	4	ND	ND	ND	0	2	ND	ND	ND	0	4
	ベンゼン	mg/L	ND	ND	ND	0	4	ND	ND	ND	0	2	ND	ND	ND	0	4
	塩素酸	mg/L	ND	ND	ND	0	12				–	0	0.07	ND	ND	5	12
	クロロ酢酸	mg/L	ND	ND	ND	0	4				–	0	ND	ND	ND	0	4
	クロロホルム	mg/L	0.0010	ND	0.0005	3	4				–	0	0.0093	0.0016	0.0053	4	4
	ジクロロ酢酸	mg/L	ND	ND	ND	0	4				–	0	0.003	ND	ND	2	4
	ジブロモクロロメタン	mg/L	0.0012	0.0005	0.0009	4	4				–	0	0.0007	0.0002	0.0005	4	4
	臭素酸	mg/L	ND	ND	ND	0	4				–	0	ND	ND	ND	0	4
	総トリハロメタン	mg/L	0.0037	0.0011	0.0024	4	4				–	0	0.0131	0.0027	0.0079	4	4
	トリクロロ酢酸	mg/L	ND	ND	ND	0	4				–	0	0.004	ND	ND	2	4
	ブロモジクロロメタン	mg/L	0.0012	0.0003	0.0007	4	4				–	0	0.0032	0.0009	0.0021	4	4
	ブロモホルム	mg/L	0.0004	0.0003	0.0003	4	4				–	0	ND	ND	ND	0	4
	ホルムアルデヒド	mg/L	ND	ND	ND	0	4				–	0	ND	ND	ND	0	4
	亜鉛及びその化合物	mg/L	ND	ND	ND	0	4	ND	ND	ND	0	2	ND	ND	ND	0	4
	アルミニウム及びその化合物	mg/L	ND	ND	ND	0	4	0.02	0.02	0.02	2	2	ND	ND	ND	0	4
	鉄及びその化合物	mg/L	ND	ND	ND	0	4	0.020	0.017	0.018	2	2	ND	ND	ND	0	4
	銅及びその化合物	mg/L	ND	ND	ND	0	4	ND	ND	ND	0	2	ND	ND	ND	0	4
	ナトリウム及びその化合物	mg/L	4.0	3.9	3.9	4	4	3.0	2.6	2.8	2	2	3.4	2.8	3.1	4	4
	マンガン及びその化合物	mg/L	ND	ND	ND	0	4	0.002	0.001	0.002	2	2	ND	ND	ND	0	4
	塩化物イオン	mg/L	3.0	2.6	2.8	12	12	2.3	1.8	2.1	12	12	2.7	2.4	2.5	12	12
	カルシウム、マグネシウム等（硬度）	mg/L	63	58	61	4	4	35	19	27	2	2	34	20	27	4	4
	蒸発残留物	mg/L	90	85	87	4	4	48	41	44	2	2	52	38	44	4	4
	陰イオン界面活性剤	mg/L	ND	ND	ND	0	2	ND	ND	ND	0	2	ND	ND	ND	0	2
	ジェオスミン	mg/L	ND	ND	ND	0	2	ND	ND	ND	0	2	ND	ND	ND	0	2
	2-メチルイソボルネオール	mg/L	ND	ND	ND	0	2	ND	ND	ND	0	2	ND	ND	ND	0	2
	非イオン界面活性剤	mg/L	ND	ND	ND	0	2	ND	ND	ND	0	2	ND	ND	ND	0	2
	フェノール類	mg/L	ND	ND	ND	0	2	ND	ND	ND	0	2	ND	ND	ND	0	2
	有機物（全有機炭素（TOC）の量）	mg/L	0.1	ND	ND	3	12	0.6	0.1	0.3	12	12	0.3	ND	0.2	11	12
	pH値	–	8.2	8.1	8.2	–	12	7.6	7.3	7.5	–	12	7.7	7.5	7.6	–	12
	味	–	–	–	–	0	12				–	0	–	–	–	0	12
	臭気	–	–	–	–	0	12	–	–	–	0	12	–	–	–	0	12
	色度	度	ND	ND	ND	0	12	2.2	ND	0.9	11	12	ND	ND	ND	0	12
	濁度	度	ND	ND	ND	0	12	1.28	0.06	0.44	12	12	0.09	ND	ND	1	12

※ND …… 定量下限値未満

	測定項目	単位	土佐山弘瀬浄水場					土佐山弘瀬浄水場 給水栓(土佐山弘瀬)									
			最高値	最低値	平均値	検出回数	測定回数	最高値	最低値	平均値	検出回数	測定回数	最高値	最低値	平均値	検出回数	測定回数
水質基準項目	一般細菌	個/mL	66	1	9	12	12	ND	ND	ND	0	12				–	–
	大腸菌	–	–	–	–	6	12	–	–	–	0	12	–	–	–	–	–
	カドミウム及びその化合物	mg/L	ND	ND	ND	0	2	ND	ND	ND	0	4				–	–
	水銀及びその化合物	mg/L	ND	ND	ND	0	2	ND	ND	ND	0	2				–	–
	セレン及びその化合物	mg/L	ND	ND	ND	0	2	ND	ND	ND	0	4				–	–
	鉛及びその化合物	mg/L	ND	ND	ND	0	2	ND	ND	ND	0	4				–	–
	ヒ素及びその化合物	mg/L	ND	ND	ND	0	2	ND	ND	ND	0	4				–	–
	六価クロム化合物	mg/L	ND	ND	ND	0	2	ND	ND	ND	0	4				–	–
	亜硝酸態窒素	mg/L	ND	ND	ND	0	12	ND	ND	ND	0	12				–	–
	シアン化物イオン及び塩化シアン	mg/L	ND	ND	ND	0	2	ND	ND	ND	0	4				–	–
	硝酸態窒素及び亜硝酸態窒素	mg/L	1.07	0.25	0.44	12	12	0.63	0.25	0.41	12	12				–	–
	フッ素及びその化合物	mg/L	0.08	0.06	0.07	12	12	0.07	0.06	0.07	12	12				–	–
	ホウ素及びその化合物	mg/L	0.05	0.05	0.05	2	2	0.06	0.05	0.06	4	4				–	–
	四塩化炭素	mg/L	ND	ND	ND	0	2	ND	ND	ND	0	4				–	–
	1,4-ジオキサン	mg/L	ND	ND	ND	0	2	ND	ND	ND	0	4				–	–
	シス-1,2-ジクロロエチレン及びトランス-1,2-ジクロロエチレン	mg/L	ND	ND	ND	0	2	ND	ND	ND	0	4				–	–
	ジクロロメタン	mg/L	ND	ND	ND	0	2	ND	ND	ND	0	4				–	–
	テトラクロロエチレン	mg/L	ND	ND	ND	0	2	ND	ND	ND	0	4				–	–
	トリクロロエチレン	mg/L	ND	ND	ND	0	2	ND	ND	ND	0	4				–	–
	ベンゼン	mg/L	ND	ND	ND	0	2	ND	ND	ND	0	4				–	–
	塩素酸	mg/L				–	0	0.09	ND	ND	4	12				–	–
	クロロ酢酸	mg/L				–	0	ND	ND	ND	0	4				–	–
	クロロホルム	mg/L				–	0	0.0066	0.0003	0.0032	4	4				–	–
	ジクロロ酢酸	mg/L				–	0	0.002	ND	ND	1	4				–	–
	ジブロモクロロメタン	mg/L				–	0	0.0017	0.0007	0.0012	4	4				–	–
	臭素酸	mg/L				–	0	ND	ND	ND	0	4				–	–
	総トリハロメタン	mg/L				–	0	0.0113	0.0018	0.0070	4	4				–	–
	トリクロロ酢酸	mg/L				–	0	0.002	ND	ND	1	4				–	–
	ブロモジクロロメタン	mg/L				–	0	0.0037	0.0006	0.0026	4	4				–	–
	ブロモホルム	mg/L				–	0	0.0002	ND	ND	1	4				–	–
	ホルムアルデヒド	mg/L				–	0	ND	ND	ND	0	4				–	–
	亜鉛及びその化合物	mg/L	ND	ND	ND	0	2	0.006	ND	ND	1	4				–	–
	アルミニウム及びその化合物	mg/L	ND	ND	ND	0	2	ND	ND	ND	0	4				–	–
	鉄及びその化合物	mg/L	ND	ND	ND	0	2	ND	ND	ND	0	4				–	–
	銅及びその化合物	mg/L	ND	ND	ND	0	2	0.005	ND	ND	1	4				–	–
	ナトリウム及びその化合物	mg/L	4.2	4.0	4.1	2	2	4.6	3.9	4.3	4	4				–	–
	マンガン及びその化合物	mg/L	ND	ND	ND	0	2	ND	ND	ND	0	4				–	–
	塩化物イオン	mg/L	2.6	2.0	2.4	12	12	3.1	2.4	2.8	12	12				–	–
	カルシウム、マグネシウム等(硬度)	mg/L	39	24	32	2	2	39	25	31	4	4				–	–
	蒸発残留物	mg/L	57	54	56	2	2	67	52	57	4	4				–	–
	陰イオン界面活性剤	mg/L	ND	ND	ND	0	2	ND	ND	ND	0	2				–	–
	ジェオスミン	mg/L	ND	ND	ND	0	2	ND	ND	ND	0	2				–	–
	2-メチルイソボルネオール	mg/L	ND	ND	ND	0	2	ND	ND	ND	0	2				–	–
	非イオン界面活性剤	mg/L	ND	ND	ND	0	2	ND	ND	ND	0	2				–	–
	フェノール類	mg/L	ND	ND	ND	0	2	ND	ND	ND	0	2				–	–
	有機物(全有機炭素(TOC)の量)	mg/L	0.7	ND	0.2	11	12	0.5	ND	0.2	11	12				–	–
	pH値	–	7.5	7.1	7.3	–	12	7.6	7.3	7.5	–	12				–	–
	味	–				–	0	–	–	–	0	12	–	–	–	–	–
	臭気	–	–	–	–	2	12	–	–	–	0	12	–	–	–	–	–
	色度	度	1.4	ND	0.7	8	12	ND	ND	ND	0	12				–	–
	濁度	度	0.25	ND	0.06	7	12	0.13	ND	ND	1	12				–	–

Ⅰ-11　2024(令和6)年度　毎日検査結果集計表

１日１回以上行う色及び濁り並びに消毒の残留効果（残留塩素濃度）に関する検査は，市内22か所で実施しました。2024(令和6)年度の検査の結果，残留塩素濃度は0.1～0.5mg/Lの範囲にあり，水道法施行規則第17条第１項第３号による残留塩素濃度の規定（0.1mg/L以上）に適合していました。また，残留塩素濃度の平均値は0.1～0.4mg/Lであり，適切な残留塩素濃度が確保されています。

場所名		堺町	高須本町	十津	種崎	潮見台	円行寺	一宮東町	みづき
残留塩素	年間最高値　(mg/L)	0.4	0.2	0.3	0.4	0.3	0.4	0.3	0.3
	年間最低値　(mg/L)	0.2	0.2	0.1	0.2	0.2	0.2	0.2	0.2
	年間平均値　(mg/L)	0.3	0.2	0.2	0.2	0.3	0.3	0.2	0.3
	0.5mg/L 以上　（回）	0	0	0	0	0	0	0	0
	0.1mg/L 未満　（回）	0	0	0	0	0	0	0	0
外観の異常	色　（回）	0	0	0	0	0	0	0	0
	濁り　（回）	0	0	0	0	0	0	0	0

場所名		南河ノ瀬町	神田	春野町弘岡下	春野町南ケ丘	春野町仁ノ	朝倉丙	六泉寺町	行川
残留塩素	年間最高値　(mg/L)	0.3	0.4	0.4	0.3	0.4	0.3	0.3	0.3
	年間最低値　(mg/L)	0.3	0.2	0.2	0.2	0.1	0.2	0.2	0.2
	年間平均値　(mg/L)	0.3	0.3	0.3	0.3	0.3	0.3	0.3	0.3
	0.5mg/L 以上　（回）	0	0	0	0	0	0	0	0
	0.1mg/L 未満　（回）	0	0	0	0	0	0	0	0
外観の異常	色　（回）	0	0	0	0	0	0	0	0
	濁り　（回）	0	0	0	0	0	0	0	0

場所名		領家	鏡小浜	土佐山弘瀬	土佐山平石	長尾山町	春野町東諸木		
残留塩素	年間最高値　(mg/L)	0.3	0.3	0.3	0.5	0.4	0.3		
	年間最低値　(mg/L)	0.2	0.1	0.1	0.3	0.2	0.3		
	年間平均値　(mg/L)	0.2	0.2	0.1	0.4	0.3	0.3		
	0.5mg/L 以上　（回）	0	0	0	11	0	0		
	0.1mg/L 未満　（回）	0	0	0	0	0	0		
外観の異常	色　（回）	0	0	0	0	0	0		
	濁り　（回）	0	0	0	0	0	0		

Ⅰ-12　2024(令和6)年度 自動水質監視装置による水質検査結果集計表

残留塩素　　【水道法施行規則：0.1mg/L 以上，水質管理目標値：1mg/L 以下】

場所名	桂浜公園（浦戸）	落合公園（一ツ橋町）	介良西部児童遊園（介良丙）	一宮せんだん公園（一宮西町）	西部送水所（朝倉甲）	瀬戸公園（横浜新町）	秦城見ヶ丘１号公園（宇津野）
最高値(mg/L)	0.43	0.52	0.48	0.48	0.51	0.46	0.46
最低値(mg/L)	0.18	0.32	0.22	0.27	0.32	0.27	0.23
平均値(mg/L)	0.30	0.42	0.37	0.39	0.42	0.36	0.35
0.5mg/L 以上(日)	0	37	0	0	11	0	0
0.1mg/L 未満(日)	0	0	0	0	0	0	0

濁度　　【基準値：2度以下，水質管理目標値：1度以下】

場所名	桂浜公園（浦戸）	落合公園（一ツ橋町）	介良西部児童遊園（介良丙）	一宮せんだん公園（一宮西町）	西部送水所（朝倉甲）	瀬戸公園（横浜新町）	秦城見ヶ丘１号公園（宇津野）
最高値(度)	0.06	0.25	0.17	0.47	1.18	0.17	0.32
最低値(度)	0.00	0.00	0.00	0.00	0.00	0.00	0.00
平均値(度)	0.00	0.00	0.00	0.00	0.00	0.00	0.00

色度　　【基準値：5度以下】

場所名	桂浜公園（浦戸）	落合公園（一ツ橋町）	介良西部児童遊園（介良丙）	一宮せんだん公園（一宮西町）	西部送水所（朝倉甲）	瀬戸公園（横浜新町）	秦城見ヶ丘１号公園（宇津野）
最高値(度)	0.48	0.56	0.47	0.88	2.65	0.80	0.62
最低値(度)	0.00	0.00	0.00	0.00	0.00	0.00	0.00
平均値(度)	0.19	0.24	0.16	0.10	0.18	0.15	0.22

水圧

場所名	桂浜公園（浦戸）	落合公園（一ツ橋町）	介良西部児童遊園（介良丙）	一宮せんだん公園（一宮西町）	西部送水所（朝倉甲）	瀬戸公園（横浜新町）	秦城見ヶ丘１号公園（宇津野）
最高値(Mpa)	0.44	0.44	0.50	0.42	0.52	0.45	0.62
最低値(Mpa)	0.27	0.32	0.29	0.27	0.29	0.40	0.25
平均値(Mpa)	0.37	0.41	0.43	0.34	0.39	0.42	0.50

備考

高知市内７か所の自動水質監視装置で、水道水の残留塩素濃度、濁度、色度の３項目について、常時監視による水質検査を行いました。 2024（令和６）年度の検査の結果、全地点において３項目すべて水道法に適合していました。

Ⅱ 工事状況

Ⅱ－1 給水工事施工状況　（高知市全域〈旧高知市+春野地区〉）

	令和4年度		令和5年度		令和6年度	
	工事量	対前年比	工事量	対前年比	工事量	対前年比
	件	%	件	%	件	%
総数	1,999	97.1	1,749	87.5	1,583	90.5
直営		—		—		—
請負	1,999	97.1	1,749	87.5	1,583	90.5
新設	1,159	99.9	968	83.5	875	90.4
撤去	278	96.2	259	93.2	221	85.3
改造	562	92.1	522	92.9	487	93.3
増設		—		—		—

Ⅱ－2 配水管修繕工事施工状況　（高知市全域〈旧高知市+春野地区〉）

	令和4年度		令和5年度		令和6年度	
	工事量	対前年比	工事量	対前年比	工事量	対前年比
	件	%	件	%	件	%
総数	50	64.9	99	198.0	75	75.8
直営	16	66.7	16	100.0	38	237.5
請負	34	64.2	83	244.1	37	44.6
弁栓及びその他	22	66.7	24	109.1	24	100.0
直営	9	75.0	3	33.3	22	733.3
請負	13	61.9	21	161.5	2	9.5
破損	28	63.6	75	267.9	51	68.0
直営	7	58.3	13	185.7	16	123.1
請負	25	78.1	62	248.0	35	56.5

Ⅱ－3 給水管修繕工事施工状況　（高知市全域〈旧高知市+春野地区〉）

	令和4年度		令和5年度		令和6年度	
	工事量	対前年比	工事量	対前年比	工事量	対前年比
	件	%	件	%	件	%
総数	1,192	91.6	1,116	93.6	1,146	102.7
直営	1,004	89.2	922	91.8	1,029	111.6
請負	188	107.4	194	103.2	117	60.3
給水栓取替		—		—		—
直営		—		—		—
請負		—		—		—
パッキング修繕		—		—		—
直営		—		—		—
請負		—		—		—
給水管損傷	451	100.0	411	91.1	436	106.1
直営	295	96.7	221	74.9	323	146.2
請負	156	106.8	190	121.8	113	59.5
分止水栓	296	103.1	157	53.0	146	93.0
直営	269	102.7	153	56.9	144	94.1
請負	27	108.0	4	14.8	2	50.0
その他	445	79.0	548	123.1	564	102.9
直営	440	78.7	548	124.5	562	102.6
請負	5	125.0		—	2	皆増

注:その他とは，不在，不明，一時中止，洗浄等をいう。

Ⅱ－1 給水工事施工状況　　（旧高知市）

	令和4年度		令和5年度		令和6年度	
	工事量	対前年比	工事量	対前年比	工事量	対前年比
	件	%	件	%	件	%
総数	1,905	95.7	1,682	88.3	1,541	91.6
直営		－		－		－
請負	1,905	95.7	1,682	88.3	1,541	91.6
新設	1,090	97.5	921	84.5	849	92.2
撤去	263	96.0	251	95.4	212	84.5
改造	552	92.3	510	92.4	480	94.1
増設		－		－		－

Ⅱ－2 配水管修繕工事施工状況　（旧高知市）

	令和4年度		令和5年度		令和6年度	
	工事量	対前年比	工事量	対前年比	工事量	対前年比
	件	%	件	%	件	%
総数	39	62.9	82	210.3	58	70.7
直営	12	54.5	15	125.0	34	226.7
請負	27	67.5	67	248.1	24	35.8
弁栓及びその他	19	57.6	22	115.8	21	95.5
直営	8	66.7	3	37.5	20	666.7
請負	11	52.4	19	172.7	1	5.3
破損	20	69.0	60	300.0	37	61.7
直営	4	40.0	12	300.0	14	116.7
請負	20	105.3	48	240.0	23	47.9

Ⅱ－3 給水管修繕工事施工状況　（旧高知市）

	令和4年度		令和5年度		令和6年度	
	工事量	対前年比	工事量	対前年比	工事量	対前年比
	件	%	件	%	件	%
総数	1,078	91.6	988	91.7	1,019	103.1
直営	906	89.6	804	88.7	909	113.1
請負	172	103.6	184	107.0	110	59.8
給水栓取替		－		－		－
直営		－		－		－
請負		－		－		－
パッキング修繕		－		－		－
直営		－		－		－
請負		－		－		－
給水管損傷	406	96.2	369	90.9	395	107.0
直営	266	93.7	189	71.1	288	152.4
請負	140	101.4	180	128.6	107	59.4
分止水栓	262	108.3	113	43.1	129	114.2
直営	235	107.8	109	46.4	127	116.5
請負	27	112.5	4	14.8	2	50.0
その他	410	79.9	506	123.4	495	97.8
直営	405	79.6	506	124.9	494	97.6
請負	5	125.0		－	1	－

注:その他とは，不在，不明，一時中止，洗浄等をいう。

Ⅱ－1 給水工事施工状況　　（春野地区）

	令和4年度		令和5年度		令和6年度	
	工事量	対前年比	工事量	対前年比	工事量	対前年比
	件	%	件	%	件	%
総数	94	136.2	67	71.3	42	62.7
直営		－		―		―
請負	94	136.2	67	71.3	42	62.7
新設	69	164.3	47	68.1	26	55.3
撤去	15	100.0	8	53.3	9	112.5
改造	10	83.3	12	120.0	7	58.3
増設		－		―		―

Ⅱ－2 配水管修繕工事施工状況　（春野地区）

	令和4年度		令和5年度		令和6年度	
	工事量	対前年比	工事量	対前年比	工事量	対前年比
	件	%	件	%	件	%
総数	11	73.3	17	154.5	17	100.0
直営	4	200.0	1	25.0	4	400.0
請負	7	53.8	16	228.6	13	81.3
弁栓及びその他	3	皆増	2	66.7	3	150.0
直営	1	皆増		―	2	―
請負	2	皆増	2	100.0	1	50.0
破損	8	53.3	15	187.5	14	93.3
直営	3	150.0	1	33.3	2	200.0
請負	5	38.5	14	280.0	12	85.7

Ⅱ－3 給水管修繕工事施工状況　（春野地区）

	令和4年度		令和5年度		令和6年度	
	工事量	対前年比	工事量	対前年比	工事量	対前年比
	件	%	件	%	件	%
総数	114	91.9	128	112.3	127	99.2
直営	98	85.2	118	120.4	120	101.7
請負	16	177.8	10	62.5	7	70.0
給水栓取替		―		―		―
直営		―		―		―
請負		―		―		―
パッキング修繕		―		―		―
直営		―		―		―
請負		―		―		―
給水管損傷	45	155.2	42	93.3	41	97.6
直営	29	138.1	32	110.3	35	109.4
請負	16	200.0	10	62.5	6	60.0
分止水栓	34	75.6	44	129.4	17	38.6
直営	34	77.3	44	129.4	17	38.6
請負		―		―		―
その他	35	70.0	42	120.0	69	164.3
直営	35	70.0	42	120.0	68	161.9
請負		―		―	1	―

注:その他とは，不在，不明，一時中止，洗浄等をいう。

資　　料

主要指標（上水道）

年度		昭和33年度	昭和34年度	昭和35年度	昭和36年度	昭和37年度	昭和38年度	昭和39年度	昭和40年度
高知県世帯数	（世帯）	206,106	208,627	211,668	212,759	215,085	222,122	226,475	231,358
高知県人口	（人）	911,536	907,068	902,340	892,255	885,584	878,360	872,112	868,169
高知市世帯数	（世帯）	51,251	53,169	54,886	56,878	59,760	62,772	65,597	67,978
高知市人口(A)	（人）	196,564	200,979	203,421	208,965	213,187	220,204	226,679	231,535
給水区域内世帯数	（世帯）	42,028	42,796	43,486	47,513	49,936	51,920	53,796	55,749
給水区域内人口(B)	（人）	155,180	158,055	160,593	170,172	178,821	185,672	192,051	196,165
給水世帯数	（世帯）	26,545	27,496	28,460	29,242	29,945	31,840	33,605	54,294
給水人口(C)	（人）	126,633	131,028	134,058	136,839	141,276	150,020	157,670	174,637
水道普及率(C/A)	（%）	64.42	65.19	65.90	65.48	66.27	68.13	69.56	75.43
給水普及率(C/B)	（%）	81.60	82.90	83.48	80.41	79.00	80.80	82.10	89.03
給水栓数	（栓）							23,593	22,503
年間取水量	（㎥）								
年間配水量	（㎥）	14,647,880	15,254,505	16,124,779	17,298,803	19,529,258	20,975,620	23,769,710	24,393,626
1日最大配水量	（㎥）	45,850	48,070	51,150	55,900	60,450	72,995	82,430	85,070
最大配水日									
1日平均配水量	（㎥）	40,131	41,679	44,177	47,394	53,505	57,310	65,122	66,832
1人1日最大配水量	（L）	362	367	382	409	428	487	523	487
1人1日平均配水量	（L）	317	318	330	346	379	382	413	383
年間有収水量	（㎥）	7,413,368	7,788,533	8,932,686	9,533,972	10,872,891	11,883,467	13,576,476	14,116,122
施設能力	（㎥）	28,800	28,800	28,800	28,800	28,800	28,800	28,800	28,800
電力使用量	（kwh）								
施設利用率	（%）	66.89	69.46	73.63	78.99	89.17	143.28	108.54	111.39
負荷率	（%）	87.53	86.70	86.37	84.78	88.51	78.51	79.00	78.56
最大稼働率	（%）	76.42	80.12	85.25	93.17	100.75	182.49	137.38	141.78
有収率	（%）	50.61	51.06	55.40	55.11	55.67	56.65	57.12	57.87
料金収入	（千円）					189,917	218,118	248,699	292,625
1㎥当り供給単価	（円）								20.73
1㎥当り給水原価	（円）								15.83
職員数(管理者含む)	（人）								177
年度の日数	（日）	365	366	365	365	365	366	365	365

年度		昭和41年度	昭和42年度	昭和43年度	昭和44年度	昭和45年度	昭和46年度	昭和47年度	昭和48年度
高知県世帯数	（世帯）	236,159	234,460	237,988	241,235	241,235	255,195	259,992	255,565
高知県人口	（人）	863,655	849,854	837,269	822,499	806,454	808,281	811,753	792,644
高知市世帯数	（世帯）	70,395	72,795	76,092	79,116	86,189	93,342	97,335	100,620
高知市人口(A)	（人）	235,961	239,887	245,987	248,657	242,976	257,201	263,911	270,499
給水区域内世帯数	（世帯）	58,194	59,974	62,043	64,016	67,561	73,727	77,472	77,680
給水区域内人口(B)	（人）	204,262	208,735	212,401	215,500	222,950	235,925	240,948	241,261
給水世帯数	（世帯）	56,724	58,267	59,647	61,084	63,438	67,773	71,274	71,584
給水人口(C)	（人）	182,815	187,803	192,223	195,890	203,462	216,137	220,950	221,840
水道普及率(C/A)	（%）	77.48	78.29	78.14	78.78	83.74	84.03	83.72	82.01
給水普及率(C/B)	（%）	89.50	89.97	90.50	90.90	91.26	91.61	91.70	91.95
給水栓数	（栓）	27,612	30,961	26,798					58,703
年間取水量	（㎥）								46,081,884
年間配水量	（㎥）	26,020,831	28,277,345	31,735,219	33,371,301	35,778,058	38,775,850	42,344,038	45,390,656
1日最大配水量	（㎥）	88,450	96,200	99,500	109,150	125,350	129,300	137,727	147,360
最大配水日									7月11日
1日平均配水量	（㎥）	71,290	77,261	86,946	91,428	98,022	105,945	116,011	124,358
1人1日最大配水量	（L）	484	512	518	557	616	598	623	664
1人1日平均配水量	（L）	390	411	452	467	482	490	525	561
年間有収水量	（㎥）	15,450,111	16,818,691	17,948,480	19,112,165	20,994,679	23,028,033	25,646,021	27,547,030
施設能力	（㎥）	28,800	28,800	60,000	73,600	77,200	90,700	90,700	95,200
電力使用量	（kwh）	5,757,305							15,105,245
施設利用率	（%）	118.82	128.77	144.91	124.22	126.97	116.81	127.91	130.63
負荷率	（%）	80.60	80.31	87.38	83.76	78.20	81.94	84.23	84.39
最大稼働率	（%）	147.42	160.33	165.83	148.30	162.37	142.56	151.85	154.79
有収率	（%）	59.38	59.48	56.56	57.27	58.68	59.39	60.57	60.69
料金収入	（千円）	372,889	405,614	436,149	589,752	646,296	721,281	803,828	1,112,167
1㎥当り供給単価	（円）	24.14	24.12	24.30	30.86	30.78	31.32	31.34	40.37
1㎥当り給水原価	（円）	18.01	20.57	20.93	21.44	23.13	30.22	28.65	35.09
職員数(管理者含む)	（人）	177	173	177	176	169	170	178	185
年度の日数	（日）	365	366	365	365	365	366	365	365

年度		昭和49年度	昭和50年度	昭和51年度	昭和52年度	昭和53年度	昭和54年度	昭和55年度	昭和56年度
高知県世帯数	(世帯)	259,465	258,151	261,532	264,249	266,906	268,754	275,158	277,979
高知県人口	(人)	796,810	809,324	814,874	819,451	824,211	826,511	830,445	831,448
高知市世帯数	(世帯)	103,179	105,391	107,442	108,374	110,188	111,143	112,669	114,094
高知市人口(A)	(人)	276,034	281,503	286,133	289,287	293,893	296,764	300,005	302,015
給水区域内世帯数	(世帯)	79,645	81,547	83,318	84,124	88,273	89,117	90,562	91,934
給水区域内人口(B)	(人)	244,290	246,708	248,731	250,889	258,208	260,731	263,573	265,377
給水世帯数	(世帯)	73,404	75,300	77,069	77,865	83,250	84,064	85,491	86,822
給水人口(C)	(人)	226,379	228,698	230,711	233,452	243,516	245,948	248,734	250,489
水道普及率(C/A)	(%)	82.01	81.24	80.63	80.70	82.86	82.88	82.91	82.94
給水普及率(C/B)	(%)	92.67	92.70	92.76	93.05	94.31	94.33	94.37	94.39
給水栓数	(栓)	60,193	61,588	63,500	65,232	69,018	70,801	72,485	74,160
年間取水量	(m^3)	45,923,530	45,325,855	45,611,515	45,960,765	46,316,453	48,213,031	46,727,581	44,482,655
年間配水量	(m^3)	45,793,290	45,078,780	44,938,507	44,163,230	45,527,903	47,630,473	45,968,024	43,743,151
1日最大配水量	(m^3)	146,740	140,080	139,590	143,010	141,900	148,085	150,256	144,212
最大配水日		9月2日	7月18日	8月10日	7月14日	8月11日	8月1日	7月19日	7月16日
1日平均配水量	(m^3)	125,461	123,166	123,119	120,995	124,734	130,138	125,940	119,844
1人1日最大配水量	(L)	648	613	605	613	583	602	604	576
1人1日平均配水量	(L)	554	539	534	518	512	529	506	478
年間有収水量	(m^3)	28,745,286	30,092,831	30,980,754	30,531,787	32,379,391	34,441,595	33,705,547	34,547,974
施設能力	(m^3)	95,200	102,200	112,200	112,200	112,200	155,700	158,000	158,000
電力使用量	(kwh)	11,635,536	11,739,863	12,359,516	12,653,916	13,993,321	17,359,272	16,772,996	16,313,039
施設利用率	(%)	131.79	120.51	109.73	107.84	111.17	83.58	79.71	75.85
負荷率	(%)	85.50	87.93	88.20	84.61	87.90	87.88	83.82	83.10
最大稼働率	(%)	154.14	137.06	124.41	127.46	126.47	95.11	95.10	91.27
有収率	(%)	62.77	66.76	68.94	69.13	71.12	72.31	73.32	78.98
料金収入	(千円)	1,166,792	1,207,064	2,247,476	2,192,905	2,304,215	2,841,001	3,587,236	3,892,616
1m^3当り供給単価	(円)	40.59	40.11	72.53	71.82	71.16	82.49	106.43	112.67
1m^3当り給水原価	(円)	42.20	50.26	55.95	66.65	76.83	100.16	128.48	135.90
職員数(管理者含む)	(人)	196	190	196	204	219	217	216	216
年度の日数	(日)	365	366	365	365	365	366	365	365

年度		昭和57年度	昭和58年度	昭和59年度	昭和60年度	昭和61年度	昭和62年度	昭和63年度	平成元年度
高知県世帯数	(世帯)	280,831	283,895	286,692	281,768	284,001	285,948	287,884	289,760
高知県人口	(人)	832,409	832,736	832,852	836,717	835,904	834,306	831,972	828,198
高知市世帯数	(世帯)	115,299	117,080	118,091	118,961	120,162	121,552	122,959	124,247
高知市人口(A)	(人)	304,140	305,950	307,511	308,507	310,024	311,710	313,357	313,855
給水区域内世帯数	(世帯)	93,099	94,701	95,618	96,363	97,396	98,619	99,838	100,960
給水区域内人口(B)	(人)	267,259	268,881	270,248	271,097	272,396	273,847	275,268	275,699
給水世帯数	(世帯)	87,927	89,440	90,273	90,996	92,010	93,294	94,636	95,740
給水人口(C)	(人)	252,291	253,841	255,141	255,997	257,333	259,059	260,927	261,445
水道普及率(C/A)	(%)	82.95	82.97	82.97	82.98	83.00	83.11	83.27	83.30
給水普及率(C/B)	(%)	94.40	94.41	94.41	94.43	94.47	94.60	94.79	94.83
給水栓数	(栓)	76,021	77,703	79,545	81,478	84,385	86,721	88,905	91,672
年間取水量	(m^3)	42,807,694	43,005,758	42,707,980	42,474,432	42,405,710	42,001,219	42,110,670	43,753,623
年間配水量	(m^3)	41,906,453	42,144,285	41,704,386	42,093,364	42,137,934	41,699,154	41,697,315	43,363,079
1日最大配水量	(m^3)	135,545	142,401	138,756	137,492	140,162	142,500	145,831	146,071
最大配水日		7月29日	7月27日	8月9日	7月1日	7月19日	8月3日	7月11日	8月5日
1日平均配水量	(m^3)	114,812	115,148	114,259	115,324	115,446	113,932	114,239	118,803
1人1日最大配水量	(L)	537	561	544	537	545	550	559	559
1人1日平均配水量	(L)	455	454	448	450	449	440	438	454
年間有収水量	(m^3)	34,265,579	35,440,432	35,538,410	35,651,245	35,981,506	36,577,567	37,655,860	38,596,383
施設能力	(m^3)	154,000	147,000	147,000	147,000	147,000	147,000	147,000	147,000
電力使用量	(kwh)	15,579,193	14,642,369	16,234,136	16,148,169	15,594,884	16,860,647	15,472,060	15,846,591
施設利用率	(%)	74.55	78.33	77.73	78.45	78.53	77.50	77.71	80.82
負荷率	(%)	84.70	80.86	82.34	83.88	82.37	79.95	78.34	81.33
最大稼働率	(%)	88.02	96.87	94.39	93.53	95.35	96.94	99.20	99.37
有収率	(%)	81.77	84.09	85.22	84.70	85.39	87.72	90.31	89.01
料金収入	(千円)	4,660,572	4,925,110	4,782,916	5,405,198	5,467,661	5,506,770	5,650,191	5,611,731
1m^3当り供給単価	(円)	136.36	135.53	134.58	151.61	151.96	150.55	150.05	145.40
1m^3当り給水原価	(円)	143.59	143.75	149.00	156.34	155.64	156.36	153.35	152.76
職員数(管理者含む)	(人)	213	216	218	215	215	216	217	217
年度の日数	(日)	365	366	365	365	365	366	365	365

平成2年度	平成3年度	平成4年度	平成5年度	平成6年度	平成7年度	平成8年度	平成9年度	平成10年度	平成11年度
290,678	293,020	295,189	297,672	300,645	303,426	306,435	309,536	312,505	314,958
820,946	817,671	814,725	813,692	813,226	814,255	812,933	811,241	809,543	807,818
125,321	126,862	128,130	129,835	131,472	133,513	135,421	137,066	138,708	139,877
314,345	314,921	315,379	316,886	318,059	320,205	321,874	322,586	323,342	323,791
101,899	106,496	107,618	110,403	112,331	114,216	115,977	120,547	122,097	123,401
276,125	285,229	285,632	290,147	292,017	293,990	295,524	304,015	304,728	305,687
96,947	98,959	100,128	103,050	105,153	107,260	109,262	113,567	115,350	116,900
262,717	264,962	265,752	270,823	273,357	276,086	278,413	286,413	287,890	289,580
83.58	84.14	84.26	85.46	85.95	86.22	86.50	88.79	89.04	89.43
95.14	92.89	93.04	93.34	93.61	93.91	94.21	94.21	94.47	94.73
93,253	94,904	96,625	99,305	101,128	103,523	104,789	108,981	109,848	110,876
44,083,091	45,623,420	45,646,902	46,032,232	47,160,085	45,669,276	45,822,506	49,467,473	48,154,710	48,775,746
43,763,101	44,015,356	43,826,284	44,094,783	44,792,021	43,636,473	43,455,947	45,196,964	45,850,779	46,613,512
146,390	143,750	142,806	146,683	150,203	141,986	143,218	146,599	150,233	143,629
7月21日	6月26日	7月27日	8月11日	7月9日	8月9日	8月1日	8月11日	9月26日	12月31日
119,899	120,261	120,072	120,808	122,718	119,225	119,057	123,827	125,619	127,359
557	543	537	542	549	514	514	512	522	496
456	454	452	446	449	432	428	432	436	440
39,843,796	40,208,202	40,134,580	40,418,666	41,059,927	40,164,521	40,008,887	41,152,747	41,175,981	40,974,559
147,000	147,000	147,000	147,000	147,000	147,000	147,000	184,000	184,000	184,000
15,989,056	17,418,040	16,551,661	17,025,596	17,795,711	17,660,648	18,368,644	18,573,321	18,806,746	19,285,402
81.56	81.81	81.68	82.18	83.48	81.11	80.99	67.30	68.27	69.22
81.90	83.66	84.08	82.36	81.70	83.97	83.13	84.47	83.62	88.67
99.59	97.79	97.15	99.78	102.18	96.59	97.43	79.67	81.65	78.06
91.04	91.35	91.58	91.66	91.67	92.04	92.07	91.05	89.80	87.90
5,768,209	5,807,472	5,918,048	5,930,848	6,572,247	6,995,616	6,934,653	7,073,862	7,054,078	7,014,783
144.77	144.80	147.93	147.39	160.58	174.66	173.77	172.34	171.77	171.70
152.02	153.78	158.10	157.50	160.44	163.60	167.50	177.85	176.34	178.23
216	218	218	217	219	216	217	211	203	201
365	366	365	365	365	366	365	365	365	366

平成12年度	平成13年度	平成14年度	平成15年度	平成16年度	平成17年度	平成18年度	平成19年度	平成20年度	平成21年度
320,407	323,318	325,341	341,873	343,143	345,184	346,228	347,102	347,669	349,612
811,510	809,520	806,551	812,991	804,721	799,121	792,419	784,038	777,080	772,401
141,840	143,626	144,742	145,793	147,779	148,525	149,332	156,556	157,344	158,462
325,320	326,490	326,677	326,786	329,192	327,646	326,321	341,177	340,208	339,945
125,257	127,606	128,666	133,030	145,467	146,197	146,999	154,219	155,001	156,126
307,131	309,831	309,990	313,860	323,071	321,604	320,400	335,326	334,445	334,266
119,060	121,840	123,150	127,640	138,979	140,142	141,150	146,655	147,058	147,767
291,930	295,830	296,690	301,160	309,589	309,153	308,442	319,600	317,968	317,001
89.74	90.61	90.82	92.16	94.05	94.36	94.52	93.68	93.46	93.25
95.05	95.48	95.71	95.95	95.83	96.13	96.27	95.31	95.07	94.83
112,048	114,438	115,326	116,014	121,154	121,634	122,048	127,804	128,532	128,477
48,558,157	47,779,470	46,155,578	45,350,480	46,756,015	46,483,662	44,917,703	44,277,603	45,015,638	43,847,586
46,491,542	45,625,247	44,383,590	43,447,199	44,652,628	44,445,165	42,807,691	42,217,638	43,372,773	42,272,256
142,564	143,119	138,033	134,406	146,645	136,991	132,554	129,202	132,463	127,894
7月18日	6月26日	8月7日	7月7日	8月31日	8月8日	8月10日	7月15日	7月24日	8月11日
127,374	125,001	121,599	118,708	122,336	121,768	117,281	120,208	118,830	115,814
488	484	465	446	474	443	430	404	417	403
436	423	410	394	395	394	380	376	374	365
41,315,640	41,066,054	40,444,928	40,194,694	41,253,408	40,424,432	39,896,793	39,348,904	39,789,120	39,248,667
184,000	184,000	184,000	184,000	184,000	184,000	184,000	196,000	196,000	196,000
18,817,901	18,067,447	17,837,950	17,267,876	17,886,129	17,736,823	17,425,376	17,604,293	18,932,522	18,691,845
69.23	67.94	66.09	64.52	66.49	66.18	63.74	61.33	60.63	59.09
89.35	87.34	88.09	88.32	83.42	88.89	88.48	93.04	89.71	90.55
77.48	77.78	75.02	73.05	79.70	74.45	72.04	65.92	67.58	65.25
88.87	90.01	91.13	92.51	92.39	90.95	93.20	93.20	91.74	92.85
7,050,862	6,991,416	7,201,340	7,293,601	7,412,926	7,232,391	7,108,729	6,970,049	7,016,327	6,872,275
171.20	170.73	178.51	181.92	180.12	179.33	178.55	177.53	176.93	175.70
174.53	174.46	176.59	172.45	167.05	162.84	158.74	159.11	160.28	155.64
200	199	194	194	192	190	188	183	175	171
365	365	365	366	365	365	365	366	365	365

年度		平成22年度	平成23年度	平成24年度	平成25年度	平成26年度	平成27年度	平成28年度	平成29年度
高知県世帯数	(世帯)	350,151	350,332	351,945	320,571	320,305	317,678	317,469	316,958
高知県人口	(人)	766,426	759,680	755,994	739,362	732,560	722,861	715,374	708,182
高知市世帯数	(世帯)	160,113	160,644	160,880	161,531	161,880	162,248	162,447	162,662
高知市人口(A)	(人)	340,717	339,300	338,087	336,845	335,855	334,035	332,060	330,028
給水区域内世帯数	(世帯)	157,766	158,301	158,533	159,172	159,537	160,065	160,268	160,938
給水区域内人口(B)	(人)	335,110	333,809	332,661	331,750	330,592	329,236	327,327	326,289
給水世帯数	(世帯)	149,751	150,860	151,626	152,264	152,796	153,732	153,966	155,311
給水人口(C)	(人)	318,667	318,635	318,640	317,775	317,008	316,502	314,724	315,113
水道普及率(C/A)	(%)	93.53	93.91	94.25	94.26	94.39	94.75	94.78	95.48
給水普及率(C/B)	(%)	95.09	95.45	95.79	95.79	95.89	96.13	96.15	96.57
給水栓数	(栓)	128,998	131,847	132,543	133,409	134,650	135,913	136,197	137,452
年間取水量	(㎥)	43,046,841	42,256,512	41,548,005	41,174,207	40,774,457	40,935,839	40,202,637	39,870,523
年間配水量	(㎥)	41,838,717	41,259,332	40,160,332	39,579,740	39,201,847	39,380,021	39,228,164	39,541,186
1日最大配水量	(㎥)	125,516	124,802	125,196	121,058	120,246	122,080	117,740	117,029
最大配水日		8月12日	8月12日	12月31日	8月9日	7月24日	8月11日	12月31日	12月29日
1日平均配水量	(㎥)	114,627	112,730	110,028	108,438	107,402	107,596	107,474	108,332
1人1日最大配水量	(L)	394	392	393	381	379	386	374	371
1人1日平均配水量	(L)	360	354	345	341	339	340	341	344
年間有収水量	(㎥)	39,361,779	38,468,430	37,876,864	37,670,107	36,837,939	36,846,038	36,811,148	36,803,871
施設能力	(㎥)	196,000	195,900	195,900	195,900	195,900	196,145	195,645	195,832
電力使用量	(kwh)	18,335,675	17,764,785	17,615,448	16,670,861	16,178,958	16,766,970	15,960,852	16,282,563
施設利用率	(%)	58.51	57.54	56.17	55.35	54.82	54.86	54.93	55.32
負荷率	(%)	91.32	90.33	87.88	89.58	89.32	88.14	91.28	92.57
最大稼働率	(%)	64.07	63.71	63.91	61.80	61.38	62.24	60.18	59.76
有収率	(%)	94.08	93.24	94.31	95.18	93.97	93.57	93.84	93.08
料金収入	(千円)	6,903,992	6,641,292	6,492,881	6,445,904	6,290,458	6,287,647	6,286,956	6,285,405
1㎥当り供給単価	(円)	176.02	173.20	171.97	171.69	171.33	171.20	171.38	170.78
1㎥当り給水原価	(円)	151.96	152.09	150.97	152.10	146.94	137.09	137.81	138.88
職員数(管理者含む)	(人)	157	148	152	149	237	243	245	241
うち水道事業従事		157	148	152	149	144	146	147	148
年度の日数	(日)	365	366	365	365	365	366	365	365

年度		平成30年度	令和元年度	令和2年度	令和3年度	令和4年度	令和5年度	令和6年度
高知県世帯数	(世帯)	316,926	316,577	316,760	313,036	312,571	310,972	309,145
高知県人口	(人)	700,059	691,989	684,632	677,888	669,516	659,592	648,313
高知市世帯数	(世帯)	163,031	163,351	164,027	163,964	164,085	163,842	163,418
高知市人口(A)	(人)	328,077	325,545	323,400	320,578	317,650	313,943	309,881
給水区域内世帯数	(世帯)	161,324	161,671	162,358	162,312	162,454	162,215	161,814
給水区域内人口(B)	(人)	324,407	321,965	319,882	317,136	314,280	310,623	306,663
給水世帯数	(世帯)	155,518	155,705	155,995	156,139	156,684	156,760	156,235
給水人口(C)	(人)	312,958	310,307	307,564	305,279	303,323	300,373	296,260
水道普及率(C/A)	(%)	95.39	95.32	95.10	95.23	95.49	95.68	95.60
給水普及率(C/B)	(%)	96.47	96.38	96.15	96.26	96.51	96.70	96.61
給水栓数	(栓)	138,134	138,451	139,261	139,823	140,488	140,429	140,344
年間取水量	(㎥)	39,051,021	38,041,047	37,977,692	38,045,778	37,259,916	36,618,610	36,672,463
年間配水量	(㎥)	38,787,876	37,794,856	37,734,566	37,773,718	36,948,540	36,445,606	36,422,738
1日最大配水量	(㎥)	116,504	114,253	115,843	113,508	114,801	108,710	107,248
最大配水日		7月25日	12月31日	1月9日	12月31日	1月25日	12月29日	12月31日
1日平均配水量	(㎥)	106,268	103,265	103,382	103,490	101,229	99,578	99,788
1人1日最大配水量	(L)	372	368	377	372	378	362	362
1人1日平均配水量	(L)	340	333	336	339	334	332	337
年間有収水量	(㎥)	36,222,772	35,536,046	35,627,662	35,264,239	34,632,087	34,028,943	33,703,131
施設能力	(㎥)	195,832	195,832	195,832	195,832	195,832	195,832	195,832
電力使用量	(kwh)	15,659,211	15,041,889	14,879,255	14,833,840	14,664,992	14,523,750	14,253,971
施設利用率	(%)	54.26	52.73	52.79	52.85	51.69	50.85	50.96
負荷率	(%)	91.21	90.38	89.24	91.17	88.18	91.60	93.04
最大稼働率	(%)	59.49	58.34	59.15	57.96	58.62	55.51	54.77
有収率	(%)	93.39	94.02	94.42	93.36	93.73	93.37	92.53
料金収入	(千円)	6,174,149	6,074,131	5,983,847	5,933,452	5,219,773	5,768,042	5,719,083
1㎥当り供給単価	(円)	170.45	170.93	167.96	168.26	150.72	169.50	169.69
1㎥当り給水原価	(円)	138.07	144.79	142.77	140.00	149.44	151.33	154.57
職員数(管理者含む)	(人)	239	236	236	239	234	231	231
うち水道事業従事		144	140	139	141	137	132	130
年度の日数	(日)	365	366	365	365	365	366	365

※H22年度から高知市人口・世帯数，給水区域内人口・世帯数，給水人口・世帯数に外国人を含む
※H24年度から高知県人口・世帯数に外国人を含む
※H25年度から高知県人口・世帯数については高知県統計分析課の翌年度4月1日数値

水道事業ガイドラインに基づく業務指標値（PI）及び主要背景情報（CI）

※基準日　R7.3.31現在

目標	分類	区分	番号	業務指標	計算式	令和6年度
安全で良質な水	運営管理	水質管理	A101	平均残留塩素濃度（mg/L）	残留塩素濃度合計/ 残留塩素測定回数	0.29
			A102	最大カビ臭物質濃度水質基準比率（%）	（最大カビ臭物質濃度/ 水質基準値）× 100 ジェオスミン　2-メチルイソボルネオール	0.0
			A103	総トリハロメタン濃度水質基準比率（%）	Σ（給水栓の総トリハロメタン濃度/ 給水栓数）/ 水質基準値× 100	5.0
			A104	有機物（TOC）濃度水質基準比率（%）	Σ（給水栓の有機物（TOC）濃度/ 給水栓数）/ 水質基準値× 100	5.6
			A105	重金属濃度水質基準比率（%）	Σ（給水栓の当該重金属濃度/ 給水栓数）/ 水質基準値× 100 カドミウム及びその化合物　水銀及びその化合物　セレン及びその化合物　鉛及びその化合物　ヒ素及びその化合物　六価クロム及びその化合物	2.2
			A106	無機物質濃度水質基準比率（%）	Σ（給水栓の当該無機物質濃度/ 給水栓数）/ 水質基準値× 100 カルシウム、マグネシウム等(硬度)	35.7
			A107	有機化学物質濃度水質基準比率（%）	Σ（給水栓の当該有機化学物質濃度/ 給水栓数）/ 水質基準値× 100 四塩化炭素　シス,トランス－1,2－ジクロロエチレン　ジクロロメタン　テトラクロロエチレン　トリクロロエチレン　ベンゼン　1,4-ジオキサン	0.0
			A108	消毒副生成物濃度水質基準比率（%）	Σ（給水栓の当該消毒副生成物濃度/ 給水栓数）/ 水質基準値× 100 ジクロロ酢酸　トリクロロ酢酸	1.7
			A109	農薬濃度水質管理目標比-	max Σ(Xij / GVj)	0.000
		施設管理	A201	原水水質監視度（項目）	原水水質監視項目数	69
			A202	給水栓水質検査（毎日）箇所密度（箇所/100 km2）	(給水栓水質検査（毎日）採水箇所数/現在給水面積)×100	31.7
			A203	配水池清掃実施率（%）	(5年間に清掃した配水池有効容量 / 配水池有効容量）× 100	99.6
			A204	直結給水率（%）	(直結給水件数/給水件数)×100	96.9
			A205	貯水槽水道指導率（%）	(貯水槽水道指導件数 / 貯水槽水道数）× 100	0.0
		事故災害対策	A301	水源の水質事故件数（件）	年間水源水質事故件数	0
			A302	粉末活性炭処理比率（%）	(粉末活性炭年間処理水量/年間浄水量)×100	0.0
	施設整備	施設更新	A401	鉛製給水管率（%）	(鉛製給水管使用件数/給水件数)×100	13.7
安定した水の供給	運営管理	施設管理	B101	自己保有水源率（%）	(自己保有水源水量/全水源水量)×100	100.0
			B102	取水量1m3当たり水源保全投資額（円/m3）	水源保全に投資した費用/年間取水量	0.07
			B103	地下水率（%）	(地下水揚水量 / 年間取水量)×100	10.4
			B104	施設利用率（%）	(一日平均配水量/施設能力)×100	51.0
			B105	最大稼働率（%）	(一日最大配水量/施設能力)×100	54.8
			B106	負荷率（%）	(一日平均配水量/一日最大配水量)×100	93.0
			B107	配水管延長密度（km/km2）	配水管延長/現在給水面積	17.0
			B108	管路点検率（%）	(点検した管路延長 / 管路延長）× 100	91.3
			B109	バルブ点検率（%）	(点検したバルブ数 / バルブ設置数）× 100	0.3
			B110	漏水率（%）	(年間漏水量 / 年間配水量）× 100	2.4
			B111	有効率（%）	(年間有効水量 / 年間配水量）× 100	94.7

目標	分類	区分	番号	業務指標	計算式	令和6年度
安定した水の供給	運営管理	施設管理	B112	有収率(%)	(年間有収水量/年間配水量)×100	92.5
			B113	配水池貯留能力(日)	配水池有効容量/一日平均配水量	1.04
			B114	給水人口一人当たり配水量(L/日・人)	(一日平均配水量/現在給水人口)×1,000	337
			B115	給水制限日数(日)	年間給水制限日数	0
			B116	給水普及率(%)	(現在給水人口/給水区域内人口)×100	96.6
			B117	設備点検実施率(%)	(点検機器数/ 機械・電気・計装機器の合計数) × 100	100.0
		事故災害対策	B201	浄水場事故割合(件/10 年・箇所)	10年間の浄水場停止事故件数 / 浄水場数	0.00
			B202	事故時断水人口率(%)	(事故時断水人口/現在給水人口)×100	8.0
			B203	給水人口一人当たり貯留飲料水量(L/人)	(配水池有効容量×1/2＋緊急貯水槽容量)×1,000/現在給水人口	181
			B204	管路の事故割合(件/100 km)	管路の事故件数 /(管路延長/100)	3.8
			B205	基幹管路の事故割合(件/100 km)	基幹管路の事故件数/(基幹管路延長/100)	0.0
			B206	鉄製管路の事故割合(件/100 km)	鉄製管路の事故件数 / (鉄製管路延長/100)	2.8
			B207	非鉄製管路の事故割合(件/100 km)	非鉄製管路の事故件数 / (非鉄製管路延長/100)	5.1
			B208	給水管の事故割合(件/1,000 件)	給水管の事故件数 / (給水件数/ 1,000)	3.9
			B209	給水人口一人当たり平均断水・濁水時間(時間)	Σ(断水・濁水時間 × 断水・濁水区域給水人口) / 現在給水人口	0.04
			B210	災害対策訓練実施回数(回／年)	年間の災害対策訓練実施回数	8
			B211	消火栓設置密度(基/km)	消火栓数 / 配水管延長	5.8
		環境対策	B301	配水量1m3 当たり電力消費量(kWh/m3)	電力使用量の合計 / 年間配水量	0.39
			B302	配水量1m3 当たり消費エネルギー(MJ/m3)	エネルギー消費量 / 年間配水量	3.91
			B303	配水量1m3 当たり二酸化炭素(CO2)排出量(g・CO2/m3)	[二酸化炭素(CO2)排出量 / 年間配水量] × 10^6	178
			B304	再生可能エネルギー利用率(%)	(再生可能エネルギー設備の電力使用量 / 全施設の電力使用量) × 100	0.176
			B305	浄水発生土の有効利用率(%)	(有効利用土量 / 浄水発生土量) × 100	100.0
			B306	建設副産物のリサイクル率(%)	(リサイクルされた建設副産物量 / 建設副産物発生量) × 100	89.6
	施設整備	施設管理	B401	ダクタイル鋳鉄管・鋼管率(%)	[(ダクタイル鋳鉄管延長 ＋ 鋼管延長) / 管路延長] × 100	42.6
			B402	管路の新設率(%)	(新設管路延長/管路延長)×100	0.01
		施設更新	B501	法定耐用年数超過浄水施設率(%)	(法定耐用年数を超えている浄水施設能力/全浄水施設能力)×100	0.0
			B502	法定耐用年数超過設備率(%)	(法定耐用年数を超えている機械・電気・計装設備などの合計数/機械・電気・計装設備などの合計数) × 100	43.9
			B503	法定耐用年数超過管路率(%)	(法定耐用年数を超えている管路延長/管路延長)×100	35.8
			B504	管路の更新率(%)	(更新された管路延長/管路延長)×100	0.60
			B505	管路の更生率(%)	(更生された管路延長/管路延長)×100	0.000
		事故災害対策	B601	系統間の原水融通率(%)	(原水融通能力/全浄水施設能力)×100	0.0
			B602	浄水施設の耐震化率(%)	(耐震対策の施された浄水施設能力/全浄水施設能力)×100	93.8
			B602-2	浄水施設の主要構造物耐震化率(%)	[(沈殿・ろ過を有する施設の耐震化浄水施設能力+ろ過のみ施設の耐震化浄水施設能力)/全浄水施設能力]×100	99.9

目標	分類	区分	番号	業務指標	計算式	令和6年度
安定した水の供給	施設整備	事故災害対策	B603	ポンプ所の耐震化率(%)	(耐震対策の施されてたポンプ所能力/耐震化対象ポンプ所能力)×100	79.6
			B604	配水池の耐震化率(%)	(耐震対策の施された配水池有効容量/配水池等有効容量)×100	95.0
			B605	管路の耐震管率(%)	(耐震管延長/管路延長)×100	22.5
			B606	基幹管路の耐震管率(%)	(基幹管路のうち耐震管延長/基幹管路延長)×100	46.2
			B606-2	基幹管路の耐震適合率(%)	(基幹管路のうち耐震適合性のある管路延長/基幹管路延長)×100	52.0
			B607	重要給水施設配水管路の耐震管率(%)	(重要給水施設配水管路のうち耐震管延長/重要給水施設配水管路延長)×100	45.4
			B607-2	重要給水施設配水管路の耐震適合率(%)	(重要給水施設配水管路のうち耐震適合性のある管路延長/重要給水施設配水管路延長)×100	50.3
			B608	停電時配水量確保率(%)	(全施設停電時に確保できる配水能力/一日平均配水量)×100	195.8
			B609	薬品備蓄日数(日)	(平均凝集剤貯蔵量/凝集剤一日平均使用量)又は(平均塩素剤貯蔵量/塩素剤一日平均使用量)のうち、小さい方の値	29.0
			B610	燃料備蓄日数(日)	平均燃料貯蔵量/一日燃料使用量	1.3
			B611	応急給水施設密度(箇所/100 km2)	応急給水施設数/(現在給水面積/100)	39.3
			B612	給水車保有度(台/1,000 人)	給水車数/(現在給水人口/1,000)	0.007
			B613	車載用の給水タンク保有度(m3/1,000 人)	車載用給水タンクの容量/(給水人口/1,000)	0.231
健全な事業経営	財務	健全経営	C101	営業収支比率(%)	[(営業収益－受託工事収益)/(営業費用－受託工事費)]× 100	111.0
			C102	経常収支比率(%)	[(営業収益＋営業外収益)/(営業費用＋営業外費用)]×100	114.6
			C103	総収支比率(%)	(総収益/総費用)×100	113.2
			C104	累積欠損金比率(%)	[累積欠損金/(営業収益－受託工事収益)]×100	0.0
			C105	繰入金比率(収益的収入分)(%)	(損益勘定繰入金/収益的収入)×100	0.3
			C106	繰入金比率(資本的収入分)(%)	(資本勘定繰入金/資本的収入計)×100	14.6
			C107	職員一人当たり給水収益(千円/人)	給水収益/損益勘定所属職員数	54,991
			C108	給水収益に対する職員給与費の割合(%)	(職員給与費/給水収益)×100	16.4
			C109	給水収益に対する企業債利息の割合(%)	(企業債利息/給水収益)×100	5.5
			C110	給水収益に対する減価償却費の割合(%)	(減価償却費/給水収益)×100	45.1
			C111	給水収益に対する建設改良のための企業債償還元金の割合(%)	(建設改良のための企業債償還元金/給水収益)×100	28.8
			C112	給水収益に対する企業債残高の割合(%)	(企業債残高/給水収益)×100	453.8
			C113	料金回収率(%)	(供給単価/給水原価)×100	109.8
			C114	供給単価(円/m3)	給水収益/年間有収水量	169.7
			C115	給水原価(円/m3)	[経常費用－(受託工事費+ 材料及び不要品売却原価+ 附帯事業費+ 長期前受金戻入)]/ 年間有収水量	154.6
			C116	1か月10 m3当たり家庭用料金(円)	1 か月10m^3当たり家庭用料金	1,280
			C117	1か月20 m3当たり家庭用料金(円)	1 か月20m^3当たり家庭用料金	2,787
			C118	流動比率(%)	(流動資産/流動負債)×100	411.3
			C119	自己資本構成比率(%)	[(資本金+剰余金+評価差額等+繰延収益)/負債・資本合計]× 100	69.0
			C120	固定比率(%)	[固定資産/(資本金+剰余金+評価差額+繰延収益)]× 100	126.1

目標	分類	区分	番号	業務指標	計算式	令和6年度
健全な事業経営	財務	健全経営	C121	企業債償還元金対減価償却費比率(%)	(建設改良のための企業債償還元金/当年度減価償却費)×100	72.4
			C122	固定資産回転率(回)	(営業収益－受託工事収益)/[(期首固定資産＋期末固定資産)/2]	0.07
			C123	固定資産使用効率(m3/万円)	年間配水量/有形固定資産	4.8
			C124	職員一人当たり有収水量(m3/人)	年間総有収水量 / 損益勘定所属職員数	324,000
			C125	料金請求誤り割合(件/1,000 件)	誤料金請求件数 / (料金請求件数/1,000)	0.02
			C126	料金収納率(%)	(料金納入額/ 調停額) × 100	91.6
			C127	給水停止割合(件/1,000 件)	給水停止件数 / (給水件数/1,000)	11.0
	組織・人材	人材育成	C201	水道技術に関する資格取得度(件/人)	職員が取得している水道技術に関する資格数 / 全職員数	3.79
			C202	外部研修時間(時間/人)	(職員が外部研修を受けた時間×受講人数) / 全職員数	4.3
			C203	内部研修時間(時間/人)	(職員が内部研修を受けた時間×受講人数) / 全職員数	3.2
			C204	技術職員率(%)	(技術職員数 / 全職員数) × 100	75.4
			C205	水道業務平均経験年数(年/人)	職員の水道業務経験年数 / 全職員数	15.0
			C206	国際協力派遣者数(人・日)	Σ(国際協力派遣者数 × 滞在日数)	0
			C207	国際協力受入者数(人・日)	Σ(国際協力受入者数 × 滞在日数)	0
		業務委託	C301	検針委託率(%)	(委託した水道メーター数 / 水道メーター設置数) × 100	96.9
			C302	浄水場第三者委託率(%)	(第三者委託した浄水場の浄水施設能力 / 全浄水施設能力) × 100	0.0
	お客さまとのコミュニケーション	情報提供	C401	広報誌による情報の提供度(部/件)	広報誌などの配布部数 / 給水件数	4.7
			C402	インターネットによる情報の提供度(回)	ウェブページへの掲載回数	98
			C403	水道施設見学者割合(人/1,000 人)	見学者数 / (現在給水人口/1,000)	2.1
		意見収集	C501	モニタ割合(人/1,000 人)	モニタ人数 / (現在給水人口/1,000)	0.000
			C502	アンケート情報収集割合(人/1,000 人)	アンケート回答人数 / (現在給水人口/1,000)	1.37
			C503	直接飲用率(%)	(直接飲用回答数 / アンケート回答数) × 100	52.8
			C504	水道サービスに対する苦情対応割合(件/1,000 件)	水道サービス苦情対応件数 / (給水件数/1,000)	0.01
			C505	水質に対する苦情対応割合(件/1,000 件)	水質苦情対応件数 / (給水件数/1,000)	0.72
			C506	水道料金に対する苦情対応割合(件/1,000 件)	水道料金苦情対応件数 / (給水件数/1,000)	0.00

	番号	主要背景情報	計算式	
水道事業体のプロフィール	CI1	給水人口規模	現在給水人口	296,260
	CI2	全職員数	全職員数	126
システムのプロフィール	CI3	水源種別	水道事業における主な水源の種別。	ダム放流
	CI4	浄水受水率	浄水受水量 / 年間配水量	0.00
	CI5	給水人口1万人当たりの浄水場数	浄水場数 / (現在給水人口/10,000)	0.24
	CI6	給水人口1万人当たりの施設数	(浄水場数＋送・配水施設) / (現在給水人口/10,000)	2.63
地域条件のプロフィール	CI7	有収水量密度	有収水量 / 計画給水区域面積	3.68
	CI8	水道メーター密度	水道メーター数 / 配水管延長	90.1
	CI9	単位管延長	導送配水管延長 / 現在給水人口	5.51

上水道料金の変遷（1）

区分		大正14年4月	昭和4年8月	昭和12年7月	昭和17年7月	昭和20年7月	昭和22年7月	昭和23年4月	昭和23年8月	昭和25年4月	昭和26年12月	昭和28年1月	昭和33年9月	昭和40年10月
家庭用	基本水量	5人まで	10㎥	7㎥	0	0	0	0	10㎥	10㎥	10㎥	8㎥	8㎥	8㎥
	基本料金（円）	1.00	1.00	1.00	0.60	2.00	8.00	15.00	45.00	60.00	80.00	110.00	120.00	160.00
	超過料金（円/㎥）	1人0.15	0.065	0.10	0.10	0.30	1.50	3.00	5.00	10.00	12.00	15.00	20.00	26.00
営業用	基本水量	1.5㎥						0	20㎥	20㎥	20㎥	10㎥	10㎥	8㎥
	基本料金（円）	1.00						15.00	150.00	200.00	280.00	180.00	160.00	160.00
	超過料金（円/㎥）	0.06						3.00	8.00	12.00	20.00	20.00	20.00	26.00
官公署・団体用	基本水量							0	20㎥	20㎥	20㎥	20㎥	20㎥	20㎥
	基本料金（円）							15.00	90.00	150.00	180.00	250.00	320.00	420.00
	超過料金（円/㎥）							3.00	5.00	10.00	12.00	15.00	18.00	24.00
工業用	基本水量	100㎥					0	0	200㎥	200㎥	200㎥	200㎥	200㎥	200㎥
	基本料金（円）	3.80					8.00	15.00	900.00	1,200.00	1,600.00	2,000.00	3,200.00	4,200.00
	超過料金（円/㎥）	0.04					1.50	3.00	5.00	10.00	12.00	13.00	17.00	23.00
浴場用	基本水量	100㎥	100㎥	100㎥	0	0	0	0	150㎥	150㎥	150㎥	150㎥	100㎥	100㎥
	基本料金（円）	3.80	3.50	4.00	0.60	2.00	8.00	15.00	600.00	1,000.00	1,200.00	1,400.00	1,500.00	2,000.00
	超過料金（円/㎥）	0.04	0.035	0.04	0.05	0.15	1.20	2.50	5.50	8.00	10.00	12.00	16.00	22.00
汽車用	1㎥につき（円）	0.05				定期 1.00	定期 3.00	定期 5.00	6.00			20.00	25.00	33.00
船舶用	1㎥につき（円）	0.05	0.20	0.20	0.20	臨時 2.00	臨時 6.00	臨時 10.00	6.00	12.00	15.00	20.00	40.00	52.00
臨時用	基本水量											10㎥		
	基本料金（円）	1㎥につき						1㎥につき			1㎥につき	200.00	1㎥につき	1㎥につき
	超過料金（円/㎥）	0.07						2.50			15.00	15.00	25.00	33.00
プール用	基本水量		100㎥				0							
	基本料金（円）		3.50				8.00				1㎥につき	1㎥につき	1㎥につき	1㎥につき
	超過料金（円/㎥）		0.35				1.20				20.00	10.00	15.00	20.00
共用栓 公設	基本水量		7㎥						基本水量					
	基本料金（円）		0.30						10㎥	10㎥	10㎥	10㎥		
	超過料金（円/㎥）		0.63						基本料金					
共用栓 私設	基本水量		7㎥						40.00	55.00	55.00	80.00	1㎥につき	1㎥につき
	基本料金（円）		0.40						超過料金				16.00	21.00
	超過料金（円/㎥）		0.04						45.00	10.00	10.00	10.00		
消火用	演習1回につき（円）		2.00	2.00	2.00	3.00	10.00	30.00				認定		
噴水娯楽用	基本水量	10㎥										10㎥		
	基本料金（円）	2.40										1,000.00		
	超過料金（円/㎥）	0.20										100.00		
放任臨時用	1か月につき（円）											1,600.00		
特別用水	1㎥につき（円）											200.00		
放任給水 家事用	1戸5人まで（円）	1.00												
	1人増す毎（円）	0.15												
	支栓料（円）	0.20												
放任給水 営業用	牛馬1頭（円）	0.15												
放任給水 共用栓 公設	1戸5人まで（円）	0.30												
	1人増す毎（円）	0.04												
放任給水 共用栓 私設	1戸5人まで（円）	0.40												
	1人増す毎（円）	0.05												
量水器 13mm	1個につき（円）					0.50	1.00	2.00	8.00	15.00	20.00			
量水器 16mm	1個につき（円）									20.00	25.00			
量水器 20mm	1個につき（円）									25.00	30.00			
量水器 25mm	1個につき（円）									30.00	40.00			
量水器 40mm	1個につき（円）									100.00	130.00			
量水器 50mm	1個につき（円）									150.00	200.00			
量水器 70mm	1個につき（円）									200.00	250.00			
量水器 100mm	1個につき（円）									250.00	300.00			

上水道料金の変遷（2）

区分 旧	区分 新	昭和44年4月	昭和48年4月	昭和51年4月	昭和54年12月
家庭用 営業用 官公署 団体用	一般用 基本水量料金（円） 超過料金（円/㎥）	8㎥ 180 9～18㎥ 31 19㎥以上 35	8㎥ 180 9～18㎥ 31 19～50㎥ 35 51～100㎥ 50 101㎥以上 60	8㎥ 300 9～20㎥ 50 21～30㎥ 55 31～50㎥ 65 51～100㎥ 90 101㎥以上 120	基本料金：一般用 口径 13mm～200mm 単価 8㎥まで 450 / 25mm 800 / 30mm 1,200 / 40mm 1,800 / 50mm 4,000 / 75mm 7,000 / 100mm 11,000 / 150mm 23,000 / 200mm 37,000 従量料金：第1段 20mm以下 9～20㎥ 70 / 第1段 25mm以上 1～20㎥ 80 / 第2段 21～30㎥ 85 / 第3段 31～50㎥ 100 / 第4段 51～100㎥ 130 / 第5段 101㎥以上 180
工業用	工業用 基本水量料金（円） 超過料金（円/㎥）	200㎥ 4,500 31	一般用に含む		
浴場用	浴場用 基本水量料金（円） 超過料金（円/㎥）	100㎥ 2,250 27	100㎥ 2,250 101～1,500㎥ 27 1,501㎥以上 35	100㎥ 2,250 101～1,500㎥ 27 1,501㎥以上 35	100㎥まで 4,000 101㎥以上 35
汽車用 船舶用 臨時用	特別用 1㎥につき（円）	48	60	120	180
プール用	プール用 1㎥につき（円）	23	一般用に含む		一般用に含む
共用栓 公設 共用栓 私設	共用 1㎥につき（円）	23	23	25	10㎥まで 500 11㎥以上 40
	給水装置新設分担金（円） 13mm 20mm 25mm 30mm 40mm 50mm 75mm 100mm 150mm以上		15,000 50,000 85,000 130,000 265,000 440,000 1,180,000 2,440,000 管理者が別に定める	30,000 80,000 170,000 260,000 530,000 880,000 2,360,000 4,880,000 管理者が別に定める	40,000 105,000 230,000 370,000 750,000 1,250,000 3,360,000 6,940,000 管理者が別に定める 〈55年4月適用〉
消火用 噴水娯楽用 放任臨時用 特別用水 放任給水 家事用 放任給水 営業用 放任給水 共用栓 公設 放任給水 共用栓 私設					北部高地区給水負担金 13mm 10,000 20mm 23,000 25mm 35,000 30mm 51,000 40mm 90,000 50mm 140,000 75mm 317,000 100mm 562,000 150mm以上 管理者が別に定める 〈55年4月適用〉
量水器					

上水道料金の変遷（3）

昭和57年1月

基本料金			従量料金			
	口径	単価		区分	水量	料金
一般用	13mm	8㎥まで 600	第1段	20mm以下	8㎥を超え20㎥まで	92
	20mm			25mm以上	1㎥から20㎥まで	106
	25mm	1,050	第2段		20㎥を超え30㎥まで	111
	30mm	1,600				
	40mm	2,400	第3段		30㎥を超え50㎥まで	131
	50mm	5,300				
	75mm	9,300	第4段		50㎥を超え100㎥まで	170
	100mm	14,000				
	150mm	28,000	第5段		100㎥を超えるもの	230
	200mm	45,000				
浴場用	60㎥まで	4,000	60㎥を超え100㎥まで			30
			100㎥を超え200㎥まで			40
			200㎥を超えるもの			45
特別用		―	1㎥につき			230
共用	10㎥まで	600	10㎥を超えるもの			50
給水装置新設分担金	改定なし					
北部高地区給水負担金	改定なし					

昭和60年4月

基本料金			従量料金			
	口径	単価		区分	水量	料金
一般用	13mm	8㎥まで 690	第1段	20mm以下	8㎥を超え20㎥まで	105
	20mm			25mm以上	1㎥から20㎥まで	121
	25mm	1,200	第2段		20㎥を超え30㎥まで	127
	30mm	1,830				
	40mm	2,750	第3段		30㎥を超え50㎥まで	150
	50mm	6,050				
	75mm	10,600	第4段		50㎥を超え100㎥まで	195
	100mm	16,000				
	150mm	32,000	第5段		100㎥を超えるもの	262
	200mm	51,000				
浴場用	60㎥まで	4,000	60㎥を超え100㎥まで			30
			100㎥を超え200㎥まで			40
			200㎥を超えるもの			45
特別用		―	1㎥につき			262
給水装置新設分担金	改定なし					
高地区給水負担金	改定なし					

平成4年4月

料金・分担金等に消費税（3％）を転嫁

平成6年9月

基本料金			従量料金			
	口径	単価		区分	水量	料金
一般用	13mm	8㎥まで 830	第1段	20mm以下	8㎥を超え20㎥まで	127
	20mm			25mm以上	1㎥から20㎥まで	145
	25mm	1,430	第2段		20㎥を超え30㎥まで	152
	30mm	2,190				
	40mm	3,290	第3段		30㎥を超え50㎥まで	179
	50mm	7,230				
	75mm	12,670	第4段		50㎥を超え100㎥まで	233
	100mm	19,100				
	150mm	38,200	第5段		100㎥を超えるもの	311
	200mm	60,900				
浴場用	60㎥まで	4,000	60㎥を超え100㎥まで			30
			100㎥を超え200㎥まで			40
			200㎥を超えるもの			45
特別用		―	1㎥につき			311
給水装置新設分担金	13mm	54,000				
	20mm	141,000				
	25mm	306,000				
	30mm	468,000				
	40mm	954,000				
	50mm	1,584,000				
	75mm	4,248,000				
	100mm	8,784,000				
	150mm以上	管理者が別に定める				
高地区給水負担金	改定なし					

平成9年4月

料金・分担金等の消費税率を3％から4％に変更、地方消費税（1％）を転嫁

上水道料金の変遷（4）

平成14年7月						平成23年7月						平成26年4月	令和元年10月
基本料金			従量料金			基本料金			従量料金				
	口径	単価　円	口径		水量	料金　円		口径	単価　円	口径		水量	料金　円		
一般用	13mm	810	13ミリメートル及び	20ミリメートル	1㎥ から 8㎥ まで	10	一般用	13mm	810	13ミリメートル及び	20ミリメートル	1㎥ から 8㎥ まで	10	料金・分担金等の消費税率を4.0％から6.3％に、地方消費税率を1.0％から1.7％に変更	料金・分担金等の消費税率を6.3％から7.8％に、地方消費税率を1.7％から2.2％に変更
					8㎥ を超え 20㎥ まで	137						8㎥ を超え 20㎥ まで	137		
					20㎥ を超え 30㎥ まで	164						20㎥ を超え 30㎥ まで	164		
	20mm				30㎥ を超え 50㎥ まで	193		20mm				30㎥ を超え 50㎥ まで	193		
					50㎥ を超え 100㎥ まで	251						50㎥ を超え 100㎥ まで	251		
					100㎥ を超えるもの	335						100㎥ を超え 1,000㎥ まで	335		
												1,000㎥ を超えるもの	280		
	25mm	1,540	25ミリメートル以上		1㎥ から 20㎥ まで	156		25mm	1,540	25ミリメートル以上		1㎥ から 20㎥ まで	156		
	30mm	2,360			20㎥ を超え 30㎥ まで	164		30mm	2,360			20㎥ を超え 30㎥ まで	164		
	40mm	3,540			30㎥ を超え 50㎥ まで	193		40mm	3,540			30㎥ を超え 50㎥ まで	193		
	50mm	7,780			50㎥ を超え 100㎥ まで	251		50mm	7,780			50㎥ を超え 100㎥ まで	251		
	75mm	13,620			100㎥ を超えるもの	335		75mm	13,620			100㎥ を超え 1,000㎥ まで	335		
	100mm	20,540						100mm	20,540			1,000㎥ を超えるもの	280		
	150mm	41,100						150mm	41,100						
	200mm	65,500						200mm	65,500						
浴場用	60㎥まで　4,000		60㎥を超え100㎥まで			30	浴場用	60㎥まで　4,000		60㎥を超え100㎥まで			30		
			100㎥を超え200㎥まで			40				100㎥を超え200㎥まで			40		
			200㎥を超えるもの			45				200㎥を超えるもの			45		
特別用	―		1㎥につき			335	特別用	―		1㎥につき			335		
給水装置新設分担金	改定なし						給水装置新設分担金	改定なし							
高地区給水負担金	廃止														

年表

年	事　　項
1603（慶 長 8）	山内一豊、二大用水路を(桜井町・上町)設ける
（寛文年間）	鏡川本流に井堰(廓中堰)を設け、水路を開く
1800（寛 政 12）	桜井町に最初の「もみ貫井」をつくる
1871（明 治 4）	廃藩置県 高知県誕生
1889（明 治 22）	市町村制施行 旧城下49か所を合併、高知市誕生(4月)
1921（大 正 10）	江ノ口簡易水道布設竣工(2月)
	給水戸数…124戸
	総事業費…6万2千円
	上水道築造費予算案が市議会にて議決(9月)
1922（大 正 11）	内務大臣の上水道布設認可受ける(5月)
1923（大 正 12）	上水道創設工事着工(7月)
1925（大 正 14）	上水道創設工事竣工・通水開始(4月)
	計画給水人口…40,000人
	1日最大給水量…4,440立方m
	1人1日最大給水量…111L
	総事業費…97万円
	旭村・鴨田村の一部を市域に編入(4月)
	江ノ口簡易水道を上水道に統合(7月)
1926（大 正 15）	潮江村・下知町を市域に編入(1月)
	給水戸数…2,764戸(2月)
1927（昭 和 2）	小高坂村を市域に編入(5月)
	「高知市水道誌」刊行(8月)
1929（昭 和 4）	全計量給水制（メートル制）を採用(8月)
1932（昭 和 7）	第1期拡張事業着工(8月)
	計画給水人口…80,000人
	1日最大給水量…13,360立方m
	1人1日最大給水量…167L
	総事業費…18万円
1934（昭 和 9）	第1期拡張事業竣工(5月)
	高知県上水道協会設立(8月)
1935（昭 和 10）	秦・初月村を市域に編入(9月)
1941（昭 和 16）	太平洋戦争勃発(12月)
1942（昭 和 17）	朝倉村ほか9か所を市域に編入(6月)
1945（昭 和 20）	高知市大空襲(7月)
	終戦(8月)
1946（昭 和 21）	戦災復旧事業着工(4月)
	昭和南海地震(12月)
1948（昭 和 23）	地盤変動復旧事業着工(3月)
1949（昭 和 24）	長浜簡易水道竣工(3月)
1950（昭 和 25）	第2期拡張事業着工(12月)
	計画給水人口…120,000人
	1日最大給水量…28,800立方m
	1人1日最大給水量…240L
	総事業費…5千500万円
1952（昭 和 27）	「地方公営企業法」制定(8月)
	水道課を水道局と改称(11月)
1953（昭 和 28）	城南簡易水道竣工(4月)
1955（昭 和 30）	行川吉井簡易水道竣工(3月)
1956（昭 和 31）	第2期拡張事業竣工(12月)
1957（昭 和 32）	「水道法」制定(6月)
	水道局庁舎（桟橋通）竣工(9月)

年	事　　項
1958（昭 和 33）	第3期拡張事業着工(4月)
	計画給水人口…200,000人
	1日最大給水量…60,000立方m
	1人1日最大給水量…300L
	総事業費…8億円
	給水条例制定・上水道条例廃止(9月)
1959（昭 和 34）	第1回「水道週間」
1964（昭 和 39）	朝倉南部・長浜南部簡易水道竣工(3月)
1965（昭 和 40）	「高知市水道四十年史」刊行(11月)
1967（昭 和 42）	鏡ダム完成(1月)
	第3期拡張事業竣工(3月)
1968（昭 和 43）	「広報すいどう」創刊(7月)
	浄水施設増強工事着工(9月)
	給水人口…189,988人
	第4期拡張事業認可(12月)
1969（昭 和 44）	第4期拡張事業着工(1月)
	計画給水人口…286,000人
	1日最大給水量…171,600立方m
	1人1日最大給水量…600L
	計画目標年度…昭和55年度
	総事業費…69億円
	水道料金に逓増制料金制を採用(4月)
	料金調定に電子計算システム採用(7月)
	朝倉ウグルス簡易水道竣工(8月)
	浄水施設増強工事竣工(10月)
	鏡川異常渇水(給水制限10月19日～11月15日)
1970（昭 和 45）	鏡川異常渇水(給水制限 2月11日～ 3月15日)
	台風10号高知市を直撃(8月)
1971（昭 和 46）	高知分水事業着工(9月)
1972（昭 和 47）	大津村・介良村を市域に編入(2月)
	水道料金銀行口座振替制採用(5月)
	朝倉宮ノ奥簡易水道、上本宮町簡易水道竣工(6月)
1973（昭 和 48）	第4期拡張事業変更認可(1月)
	計画給水人口…337,000人
	1日最大給水量…244,300立方m
	1人1日最大給水量…725L
	総事業費…333億円
	朝倉米田簡易水道竣工(3月)
	給水装置新設分担金制度新設(4月)
	鏡川異常渇水(給水制限7月21日～26日)
1974（昭 和 49）	宗安寺簡易水道竣工(3月)
	水道料金集金の全面委託制度実施(4月)
1975（昭 和 50）	水道事業管理者を設置(2月)
	早明浦ダム完成(3月)
	高知市上水道創設50周年(4月)
	台風5号襲来(8月)
	高知市で日本水道協会第44回全国総会(10月)
1976（昭 和 51）	隔月検針集金制導入(6月)
	台風17号襲来(9月)
1977（昭 和 52）	鏡川異常渇水(給水制限1月29日～3月22日)
	氷点下7.9℃を記録、水道管破裂約6,000件(2月17日)
	「水道法」改正(6月)

年表

年	事　　項
1978（昭 和 53）	高知分水試験通水(4月)
	介良簡易水道を上水道に統合(4月)
	城南簡易水道を委託から直営へ(4月)
	第12回国際水道会議開催:京都(10月)
	針木浄水場土木建設工事竣工(11月)
	鏡川水道橋完成(12月)
1979（昭 和 54）	針木浄水場完成(3月)
	上本宮町簡易水道を上水道に統合(4月)
	高知分水事業上水道通水(6月)
1980（昭 和 55）	朝倉配水所完成(3月)、領家簡易水道竣工(3月)
	高地区給水負担金制度新設(4月)
	鏡川水道橋54年度田中賞受賞(5月)
	１日最大配水量150,256立方ｍ記録(7月19日)
	北部高地区給水開始(9月)
1981（昭 和 56）	氷点下5.5℃を記録、水道管破裂約4,500件(2月27日)
	針木浄水場に運動公園を設置(3月)
1982（昭 和 57）	上水道給水人口25万人超える(3月)
1983（昭 和 58）	鏡川異常渇水(給水制限7月22日～9月7日)
	鏡川異常渇水(給水制限12月12日～2月21日)
1984（昭 和 59）	氷点下6.1℃を記録し、水道管破裂2,850件(2月8日)
	円行寺簡易水道竣工(3月)
	水道局庁舎竣工(9月)
1985（昭 和60）	厚生省:「水道水のおいしい都市32」に選ばれる(4月)
	近代水道百選に旭浄水場と鏡川水道橋が選ばれる(6月)
1986（昭 和 61）	鏡川異常渇水(給水制限2月5日～2月19日)
	南部高地区給水開始(6月)
	異常渇水(給水制限12月5日～12月18日)
	大渡ダム竣工(11月)
1987（昭 和 62）	大渡ダム使用権を設定
	（ 日量最大120,000 立方ｍ ）(4月)
1988（昭 和 63）	鏡川異常渇水(給水制限2月10日～3月12日)
1988（昭 和 63）	業務オンラインシステム運用開始(4月)
	異常渇水(給水制限11月10日～1月9日)
1989（平 成 元）	「高知のうまい水」の缶詰製造(4月)
	市制100周年(4月)
	消費税制施行(4月)
	財務オンライン一部運用開始(12月)
1991（平 成 3）	東部高地区給水開始(10月)
	伊野町と仁淀川取水に係る協定締結(12月)
1992（平 成 4）	第4期拡張事業第2回変更認可(1月)
	計画給水人口…306,900人
	１日最大給水量…176,000立方ｍ
	１人１日最大給水量…573L
	計画目標年度…平成10年度
	事業完成年度…平成 8年度
	春野町と仁淀川取水に係る協定締結(3月)
	水道料金・新設分担金等に消費税転嫁(4月)
	東部簡易水道を委託から直営へ(4月)
1993（平 成 5）	土佐市と仁淀川取水に係る協定締結(2月)
	長浜簡易水道を上水道に統合(4月)
	料金納付について集金制を廃止(4月)
	仁淀川取水事業起工式典(11月)
	水質新基準施行(12月)

年	事　　項
1994（平 成 6）	水道料金・新施設分担金改定(3月)
	朝倉宮ノ奥簡易水道を上水道に統合(4月)
	「高知市水道事業総合計画」策定(7月)
1995（平 成 7）	高知市上水道創設70周年(4月)
	鏡川異常渇水(給水制限12月13日～3月15日)
1996（平 成 8）	「高知市水道局災害対策要綱」策定(4月)
	「高知市水道局水源環境保全協力員」制度発足(6月)
	「高知市水道モニター」制度発足(9月)
1997（平 成 9）	仁淀川関連工事竣工。総合試運転を実施(3月)
	仁淀川取水事業通水(4月)
	東部簡易水道を上水道に統合(4月)
	第１回水のふるさとフェスティバル開催(6月)
1998（平 成10）	第４期拡張事業竣工(3月)
	計画給水人口…311,400人
	１日最大給水量…183,800立方ｍ
	１人１日最大給水量…590L
	計画目標年度…平成14年度
	事業完成年度…平成 9年度
	総事業費…617億円
	「高知市水道史こうち水物語」刊行(3月)
1999（平 成 11）	円行寺簡易水道を上水道に統合(4月)
2001（平 成 13）	一宮北野簡易水道を上水道に統合(4月)
2003（平 成 15）	城南簡易水道を上水道に統合(4月)
2004（平 成 16）	朝倉南部地区簡易水道を上水道に統合(4月)
	朝倉ウグルス地区簡易水道を上水道に統合(4月)
2005（平 成 17）	鏡村、土佐山村を編入（1月）
	鏡小浜簡易水道、土佐山平石地区簡易水道、土佐山弘瀬地区簡易水道を譲受(1月)
	高知市上水道創設80周年(4月)
	旭浄水場更新事業着手(11月)
2008（平 成 20）	春野町を編入（1月）
	春野町上水道を譲受(1月)
	送水幹線二重化事業着手(7月)
2011（平 成 23）	料金業務をジェネッツに委託し料金お客さまセンター開設（1月）
2012（平 成 24）	水道水質検査優良試験所規範（水道GLP）の認定（6月）
2014（平 成 26）	上下水道を組織統合し，上下水道局を設置(4月)
2015（平 成 27）	鏡小浜簡易水道を上水道に統合(4月)
2017（平 成 29）	旭浄水場更新事業竣工(3月)
	朝倉米田簡易水道を上水道に統合(4月)
	宗安寺簡易水道を上水道に統合(4月)
	領家簡易水道を上水道に統合(4月)
	行川吉井簡易水道を上水道に統合(4月)
	土佐山弘瀬地区簡易水道を上水道に統合(4月)
	土佐山平石地区簡易水道を上水道に統合(4月)
2018（平 成 30）	高知市水道事業基本計画2017策定(2月)
2022（令 和 4）	送水幹線二重化事業の完成(9月)
2023（令 和 5）	上下水道局本庁舎を針木へ移転（3月）
	高知市水道事業基本計画2017改訂（3月）
2025（令 和 7）	高知市上水道創設100周年(4月)

水道事業年報

令和7年度版

令和7年12月　発行

編集・発行

〒780-8087　高知市針木北一丁目15-20

高知市上下水道局企画財務課

TEL 088-821-9230
FAX 088-843-6523

E-mail:kc-241100@city.kochi.lg.jp
URL:https://www.city.kochi.kochi.jp/soshiki/111/