00 免震階平面図 1/600

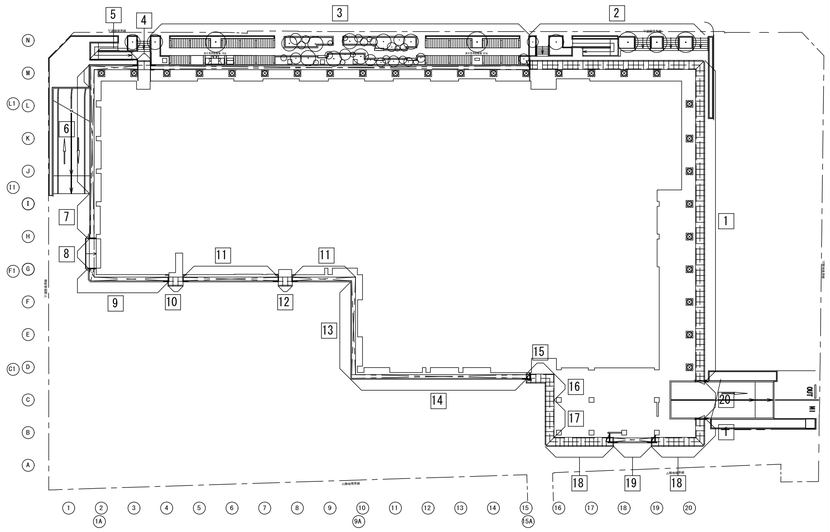

01 1 断面詳細図 1/100

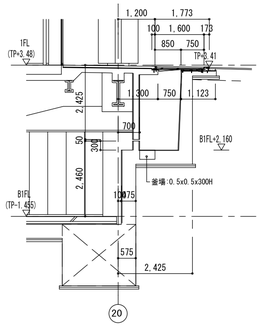

02 2 断面詳細図 1/100

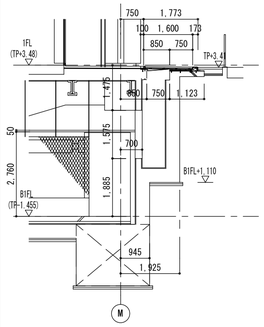

03 3 断面詳細図 1/100

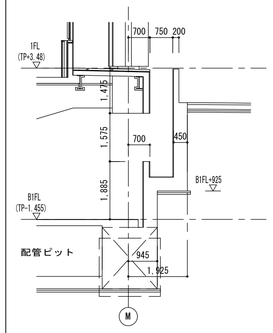

04 4 断面詳細図 1/200

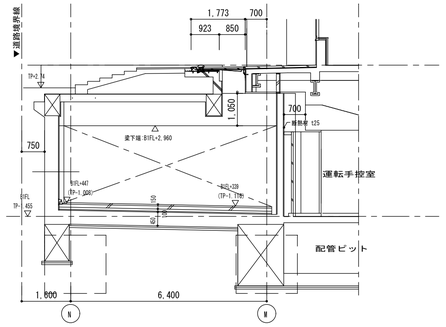

05 5 断面詳細図 1/100

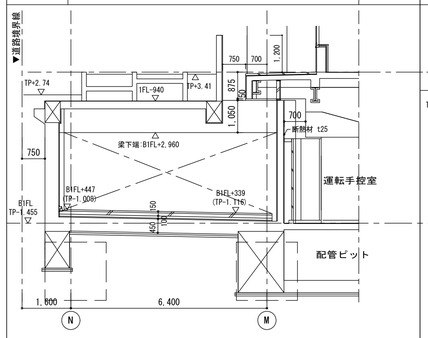

06 6 断面詳細図 1/100

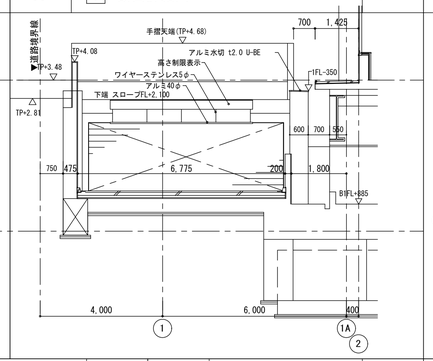

07 7 断面詳細図 1/100

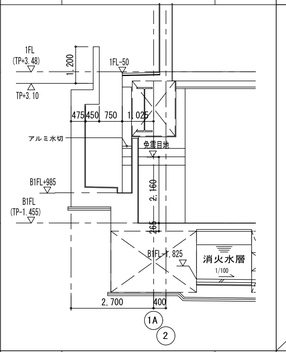

08 8 断面詳細図 1/100

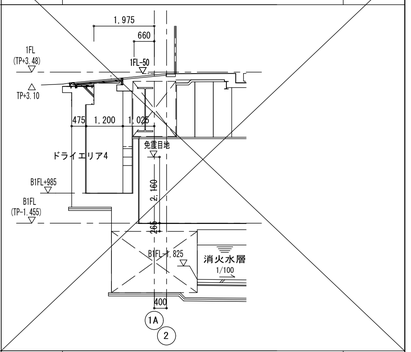

09 9 断面詳細図 1/100

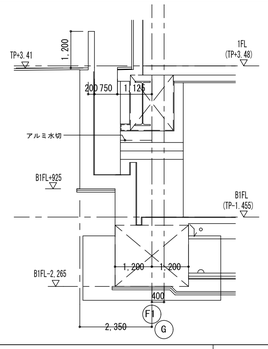

10 10 断面詳細図 1/100

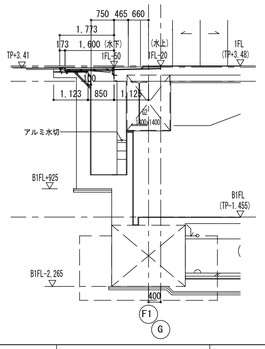

11 11 断面詳細図 1/100

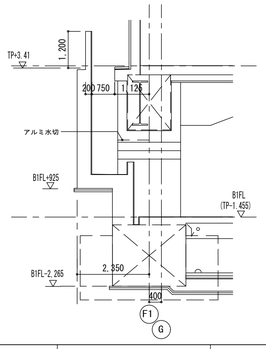

12 12 断面詳細図 1/100

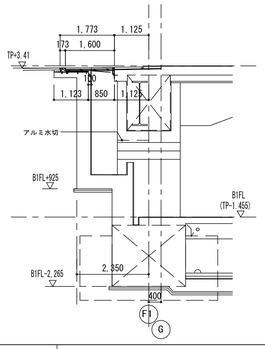

13 13 断面詳細図 1/100

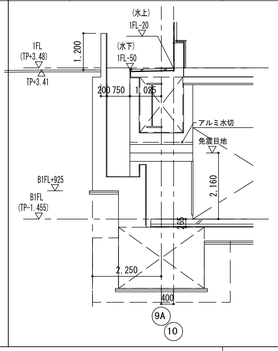

14 14 断面詳細図 1/100

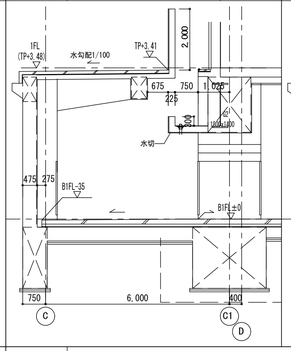

15 15 断面詳細図 1/100

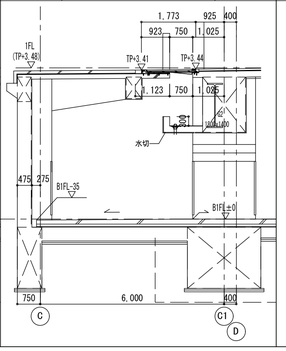

16 16 断面詳細図 1/100

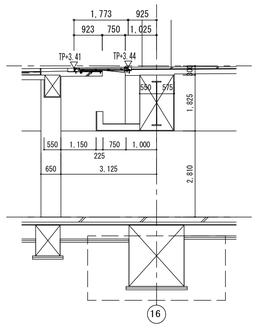

17 17 断面詳細図 1/100

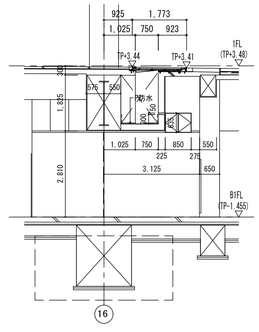

18 18 断面詳細図 1/100

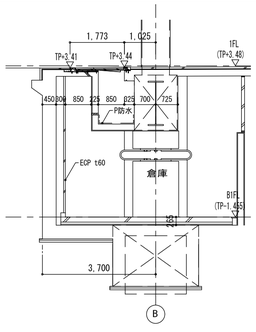

19 19 断面詳細図 1/100

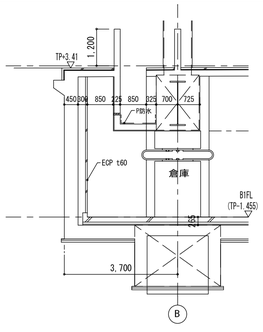

20 20 断面詳細図 1/100

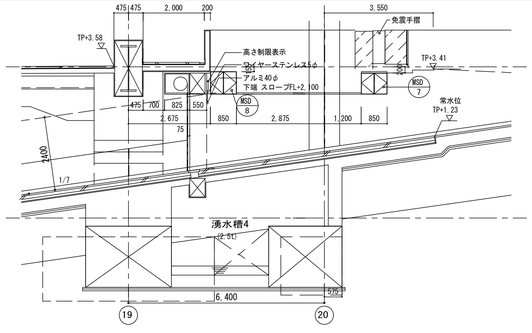

着工	平成 28年 6 25		
竣工	令和 元年 11 30		
監理			監理 日建・上田特定監理業務等共同企業体
施工			施工 大成・大旺新洋特定建設工事共同企業体

完成図 意-115

日建・上田特定設計委託業務共同企業体

高知市都市建設部公共建築課					
担当	担当	係長	課長補佐	副参事	課長

高知市新庁舎建設工事

免震詳細図－1

意 9 － 3

NO. 0－140004－B