01 階段(福祉対応) 1/10

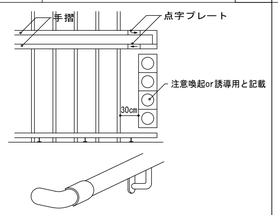

・階段の点字タイルは点状タイル(ビニルタイル)とし、各階踊場に設置 (1ヶ所につき基本4つ)
・手摺の点字プレートは階段の踊場の上りと下りの手摺に設ける。設置場所は、点字タイルと同じ
・点字プレートは、サイン図 B-9による。
(行先階、踊場の表示)

02 点字鋲 1/10 5

□ 線状(誘導型)
◎ 点状(警告型)

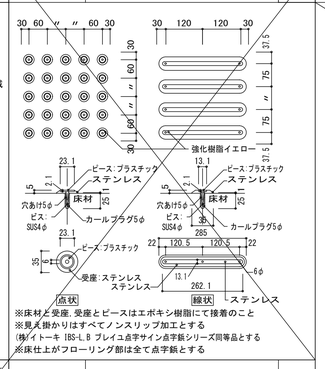

※床材と受座、受座とピースはエポキシ樹脂にて接着のこと
※見え掛かりはすべてノンスリップ加工とする
(株)イトーキ IBS-L,B ブレイム点字サイン点字鋲シリーズ同等品とする
※床仕上がフローリング部は全て点字鋲とする

03 屋内消火栓取合い詳細 1/20

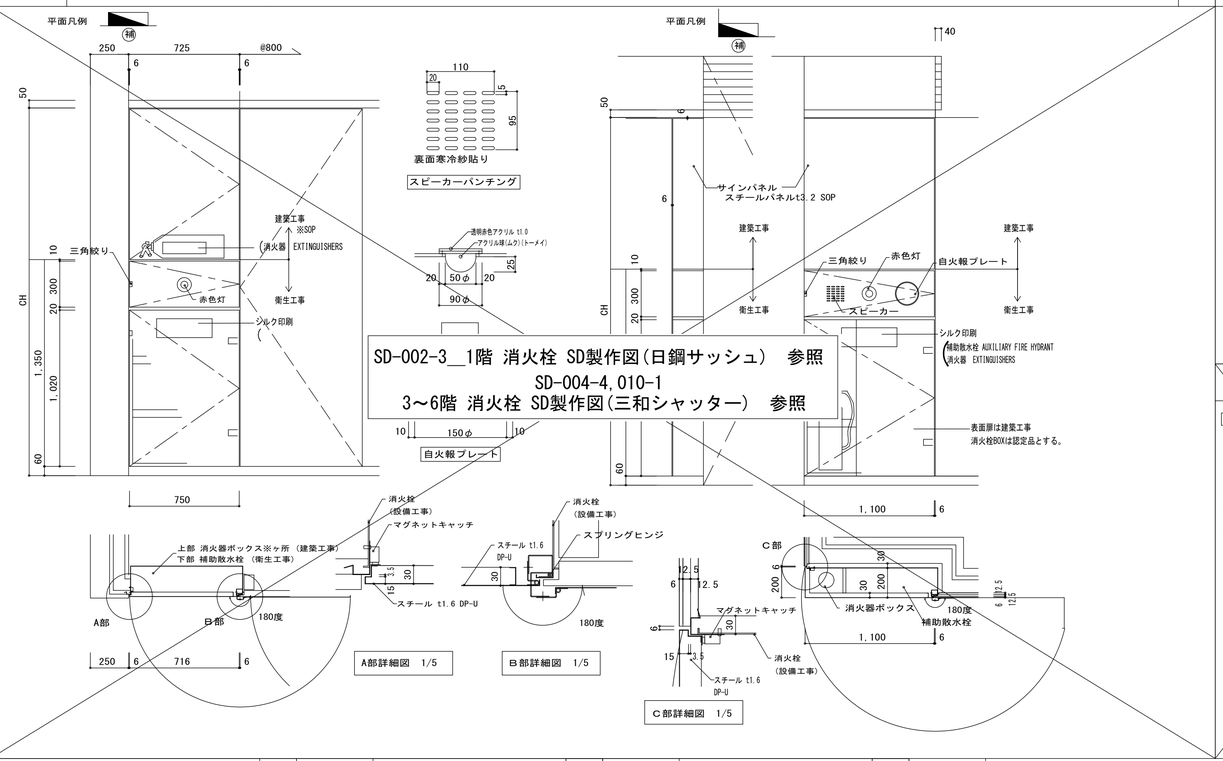

SD-002-3__1階 消火栓 SD製作図(日鋼サッシュ) 参照
SD-004-4,010-1
3～6階 消火栓 SD製作図(三和シャッター) 参照

07 床点検口(密閉型) 1/20 5

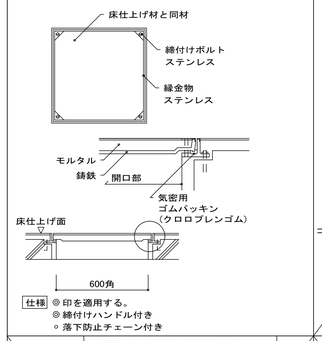

仕様 ◎ 印を適用する。
◎ 締付けハンドル付き
○ 落下防止チェーン付き

08 化粧マンホール(二重ふた) 1/20 5

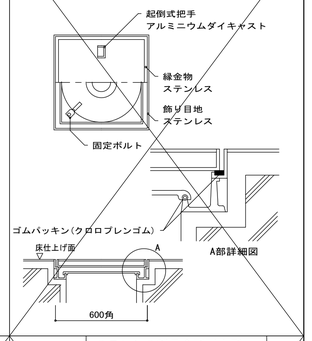

09 点字ブロック(花崗石) 1/10

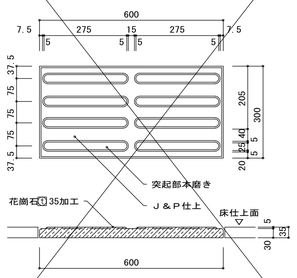

床仕上が花崗岩及びレンガ敷部の範囲の点字はすべて花崗岩とする。
その他は全て点字鋲とする。

10 注意喚起・誘導用床材

□ 線状(誘導型)
◎ 点状(警告型)

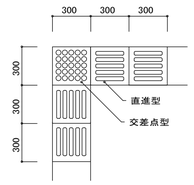

・タイル仕上部　磁器質無釉タイル(INAXピアガイヤEX程度)
◎その他　ビニルタイル
・配列,員数は平面詳細図に図示
・特記なき限りフローリング部でない部分に設置

15 ステンレス製吊金所耐火型(既製品・塗膜防水) 1/20

AB11038

仕様
防災性能評定を受けた製品
耐火型既製タイプ(認定品)
材質
本体:ステンレス
耐火被覆材
◎ 印を適用する。
○ 1時間耐火
◎ 2時間耐火

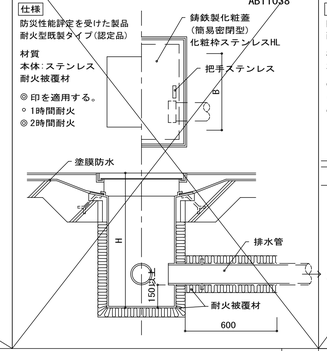

16 ステンレス製吊金所耐火型(既製品・二重蓋) 1/20

AB11040

仕様
防災性能評定を受けた製品
耐火型既製タイプ(認定品)
材質
本体:ステンレス
◎ 印を適用する。
○ 1時間耐火
◎ 2時間耐火

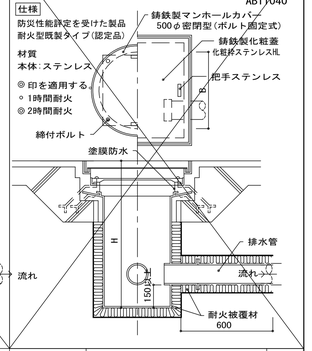

17 地流し(ステンレス) 1/30

仕様 ◎ 印を適用する。
面台
○ モルタルNAD
◎ ステンレスt=1.0
腰
○ モルタルVE
○ 磁器質タイル

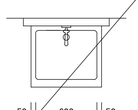

金属-002-1_B1～1階 地流し製作図(オオツカ) 参照

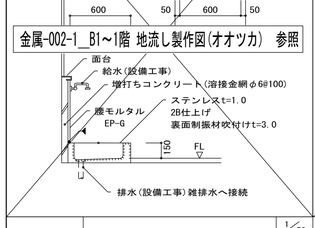

18 グリーストラップ(既製品) 1/20

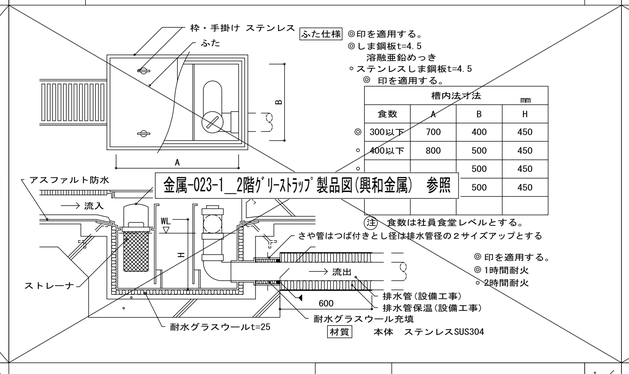

金属-023-1_2階ｸﾞﾘｰｽﾄﾗｯﾌﾟ製品図(興和金属) 参照

ふた仕様 ◎印を適用する。
◎しま鋼板t=4.5
溶融亜鉛めっき
○ステンレスしま鋼板t=4.5
◎ 印を適用する。

槽内法寸法 mm

食数	A	B	H
◎ 300以下	700	400	450
○ 400以下	800	500	450
○		500	450
○		500	450

注 食数は社員食堂レベルとする。

◎ 印を適用する。
◎ 1時間耐火
○ 2時間耐火

材質　本体　ステンレスSUS304

20 コーナーガード1 1/2

・地下駐車場

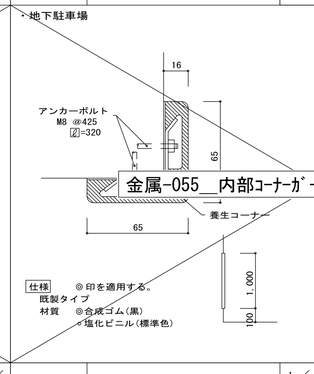

金属-055__内部ｺｰﾅｰｶﾞｰﾄﾞ施工図(興和金属) 参照

仕様 ◎ 印を適用する。
既製タイプ
材質 ◎合成ゴム(黒)
○塩化ビニル(標準色)

21 コーナーガード2 1/2

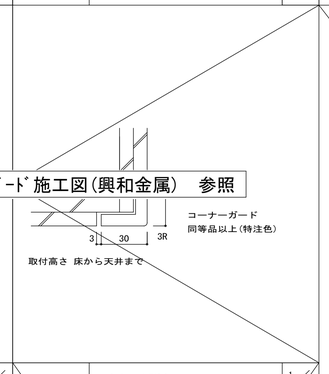

22 アルミルーバー開口部詳細図 1/30

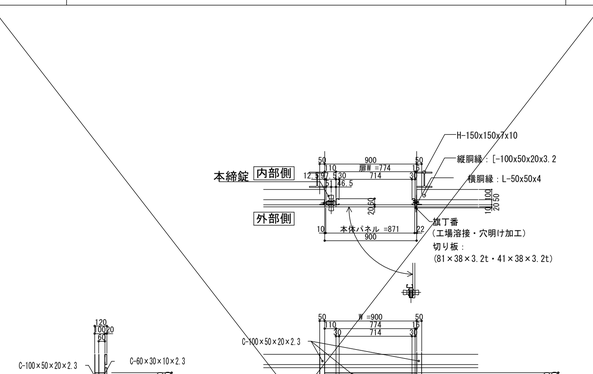

金属-024-2__6階ｱﾙﾐ目隠しﾙｰﾊﾞｰ製作図(興和金属) 参照

24 車止 1/10

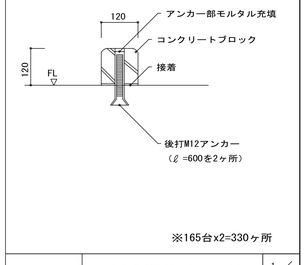

※165台x2=330ヶ所

タラップ(南側屋外機置場) 1/50 20

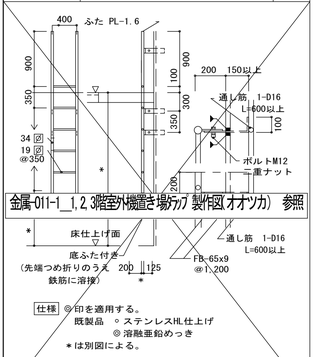

金属-011-1_1,2,3階室外機置き場ﾀﾗｯﾌﾟ製作図(オオツカ) 参照

仕様 ◎印を適用する。
既製品 ○ ステンレスHL仕上げ
◎ 溶融亜鉛めっき
＊は別図による。

27 消火器ボックス 1/20

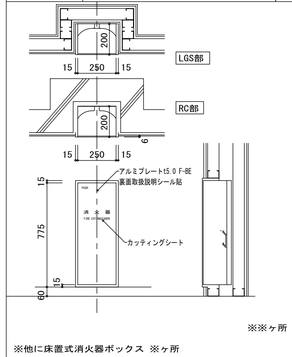

※※ヶ所

※他に床置式消火器ボックス ※ヶ所

28 カーブミラー 1/20

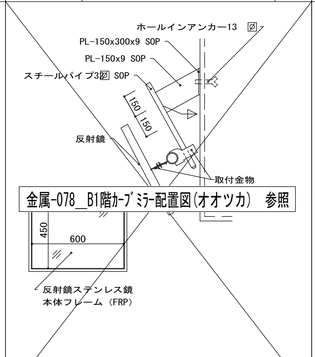

金属-078__B1階ｶｰﾌﾞﾐﾗｰ配置図(オオツカ) 参照

29 水切り詳細 1/50

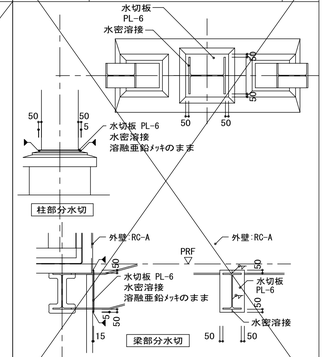

32 排水溝(鋼製亜鉛めっき) 1/10

※適用箇所:2F厨房

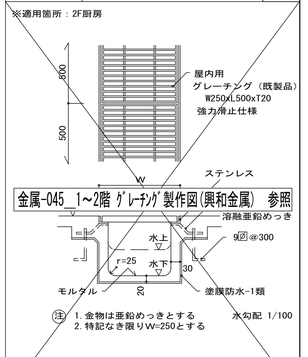

金属-045__1～2階 ｸﾞﾚｰﾁﾝｸﾞ製作図(興和金属) 参照

注 1. 金物は亜鉛めっきとする
2. 特記なき限りW=250とする

着工	平成 28年 6月25		
竣工	令和 元年 11月30		
監理			監理 日建・上田特定監理業務等共同企業体
施工			施工 大成・大旺新洋特定建設工事共同企業体

完成図 意-125

日建・上田特定設計委託業務共同企業体

高知市都市建設部公共建築課					
担当	担当	係長	課長補佐	副参事	課長

高知市新庁舎建設工事

部分詳細図－9

意 10－9

NO. 0－140004－B