01 ECPルーバー詳細図 (1/10)

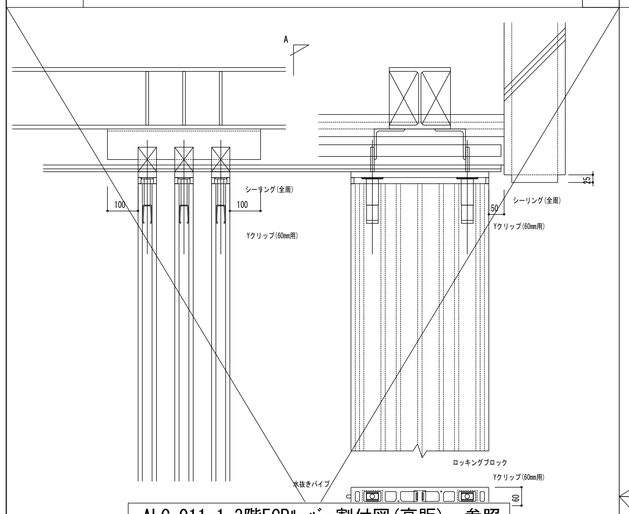

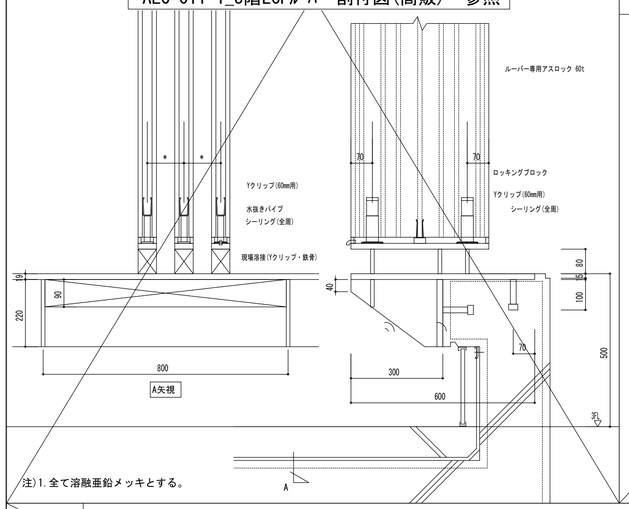

注)1.全て溶融亜鉛メッキとする。

02 ライトシェルフ詳細図 (1/10)

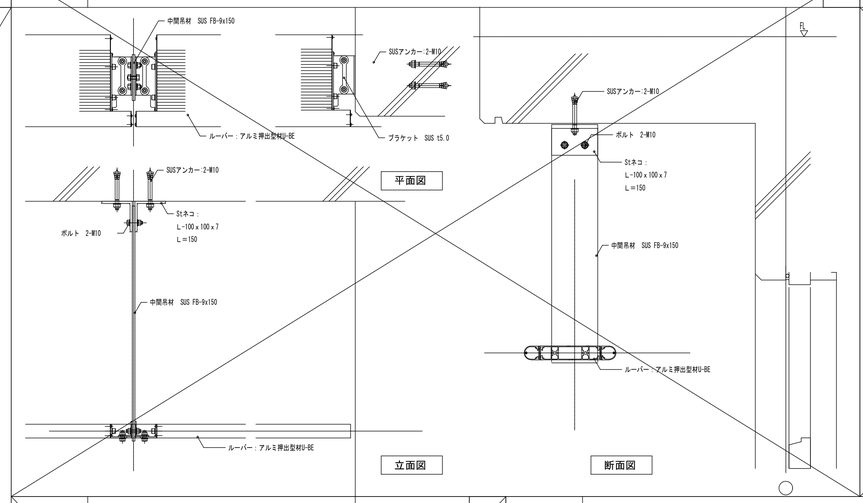

03 東側庇詳細図 (1/5)

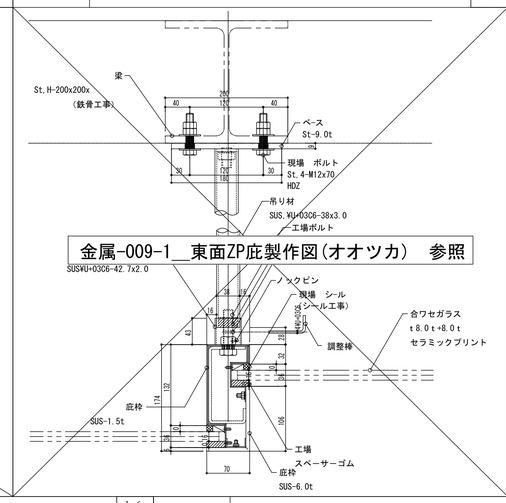

04 トップライト下 木ルーバー (1/30)

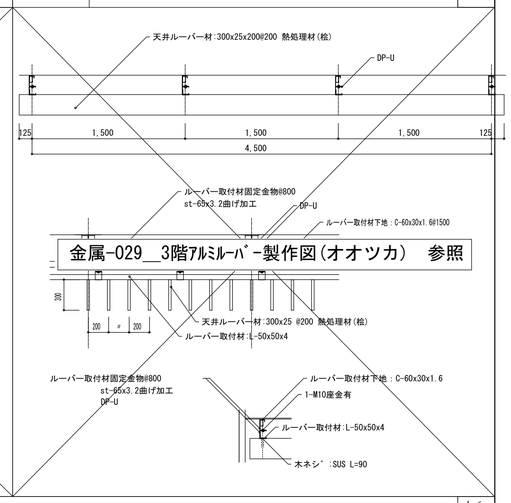

06 EXP.J 内部 地下 (1/5)

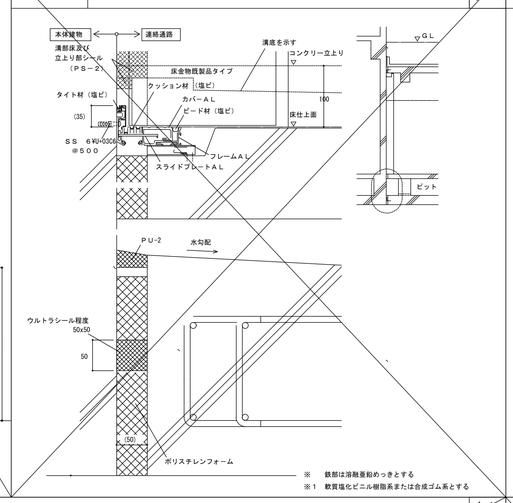

※ 鉄部は溶融亜鉛めっきとする
※1 軟質塩化ビニル樹脂系または合成ゴム系とする

07 地下外壁・ピット 地下外壁 (1/20, 1/2)

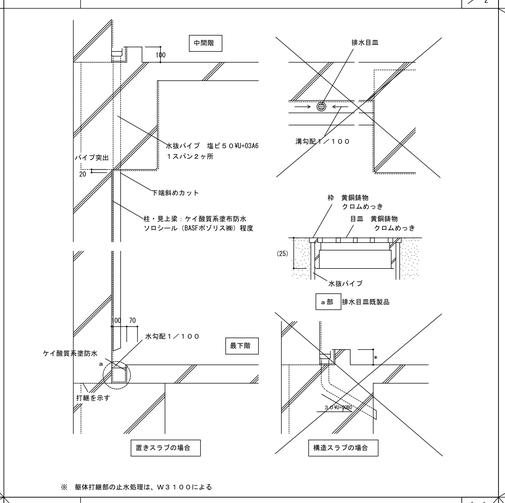

※ 躯体打継部の止水処理は、W3100による

08 市民ロビー 天井ルーバー詳細図 (1/200, 1/10)

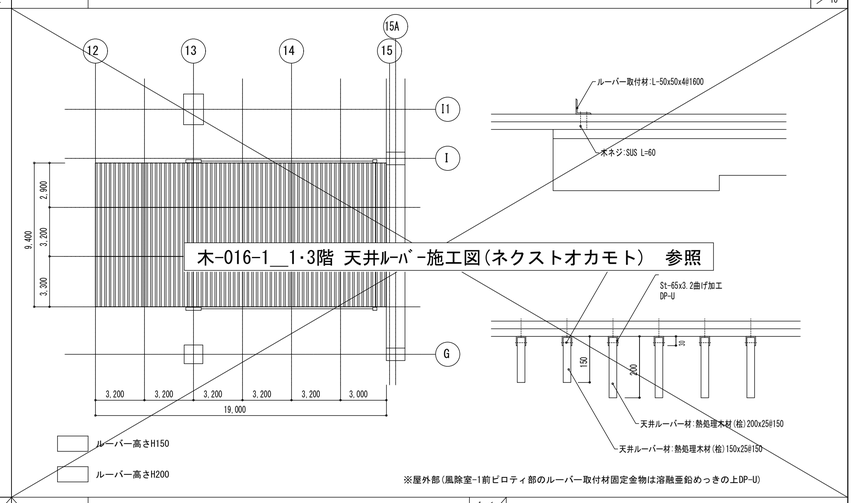

※屋外部(風除室-1前ピロティ部のルーバー取付材固定金物は溶融亜鉛めっきの上DP-U)

09 受付カウンター(守衛室) (1/10, 1/30)

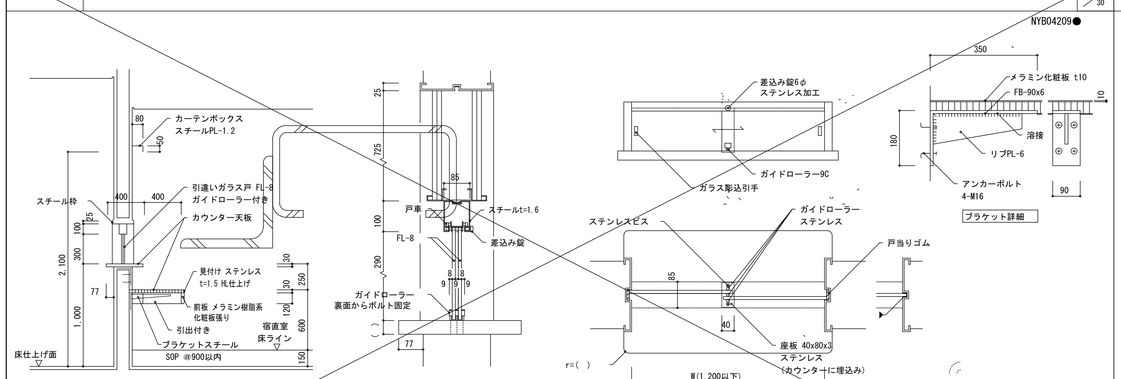

仕様 ◎印を適用する。
カウンター天板の材質・仕様
○ 花こう岩本磨き(t=40以上)
○ 大理石(t=40以上)
○ ステンレスt=1.5HL仕上げ、ラバーコア下地
◎ メラミン樹脂系化粧板 ラバーコア下地
スチール仕上げ
○ SOP ○ 人工大理石 t10

*ガラス建具は枠にエポキシ接着のこと

10 地下外壁・ピット 地下外壁(居室部) (1/20, 1/10)

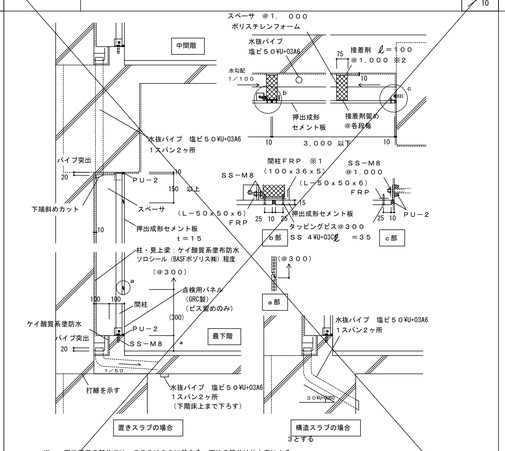

※ 下地不燃の部分では、FRPはSSに替える。下地の区分は仕上表による
※ 躯体打継部の止水処理は、W3100による
※1 支点間距離が3,200を超える場合は、100x48x6.3とする
※2 酢酸ビニル系溶剤形を使用する

11 屋内テラス ステージ (1/100, 1/30)

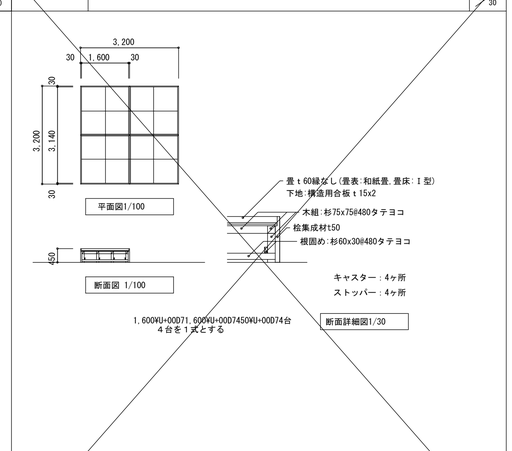

着工	平成 28年 6月25		
竣工	令和 元年 11月30		
監理			監理 日建・上田特定監理業務等共同企業体
施工			施工 大成・大旺新洋特定建設工事共同企業体

完成図 意-126

日建・上田特定設計委託業務共同企業体

高知市都市建設部公共建築課					
担当	担当	係長	課長補佐	副参事	課長

高知市新庁舎建設工事

部分詳細図－１０

意 １０－１０

NO. ０－１４０００４－Ｂ