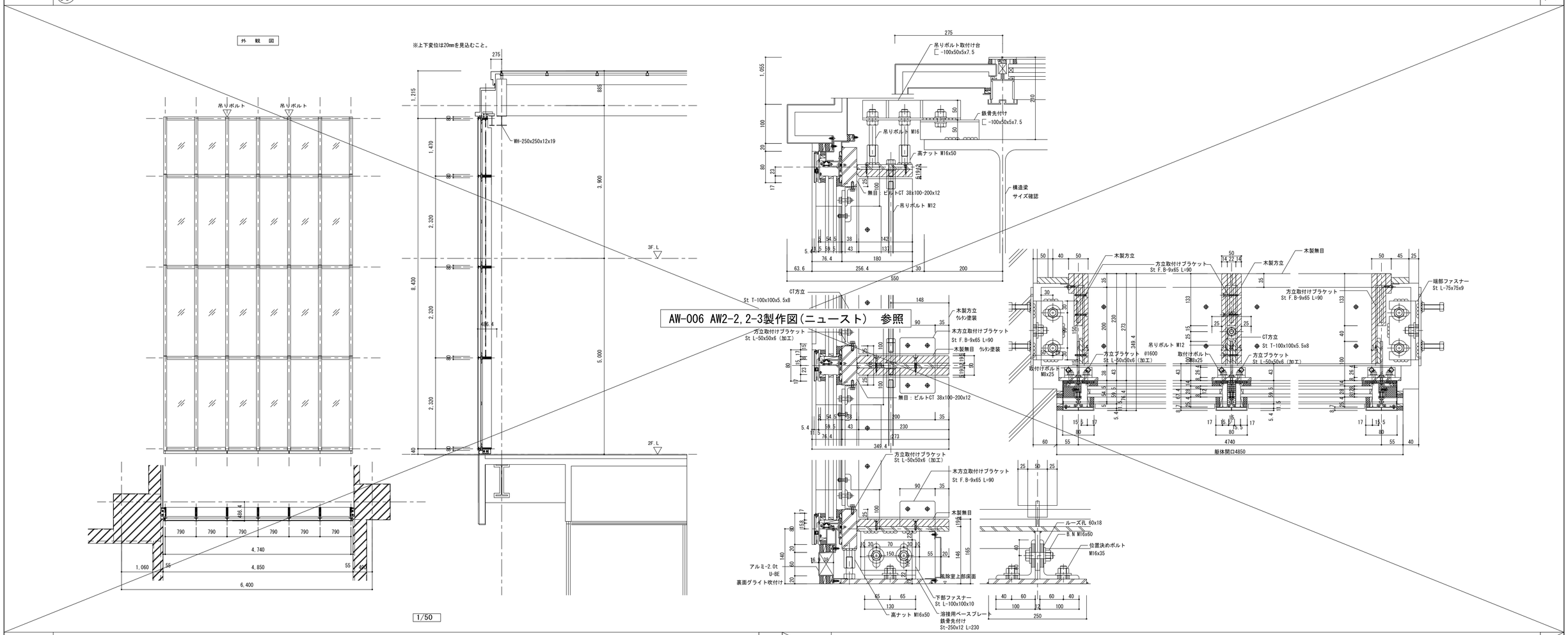

02 トップライト詳細図 1/5

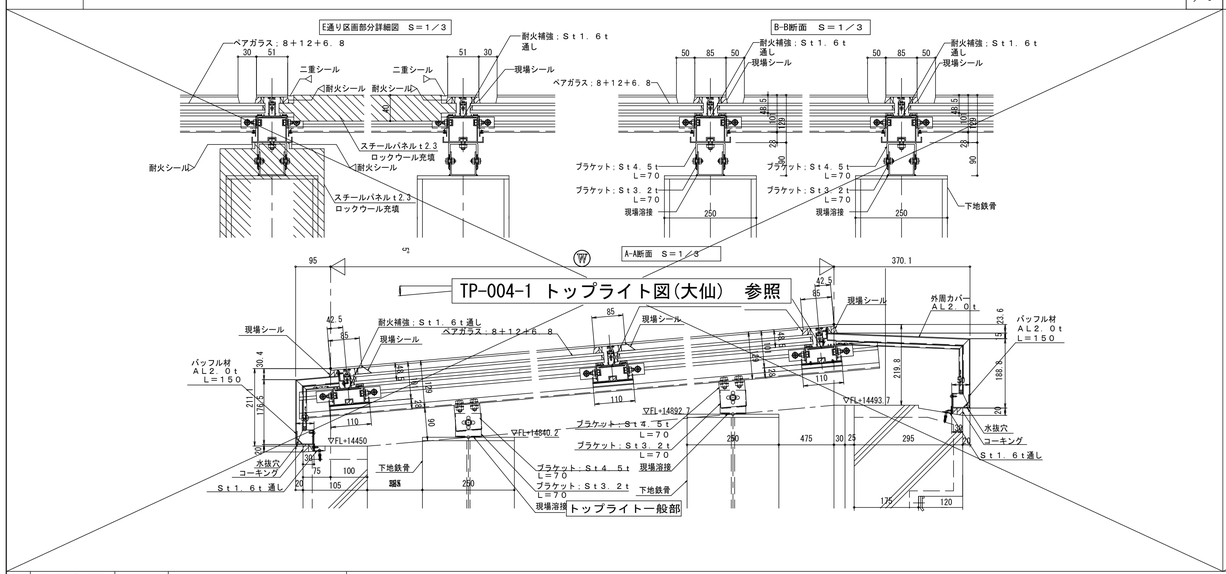

03 自然排煙窓部詳細図 1/5

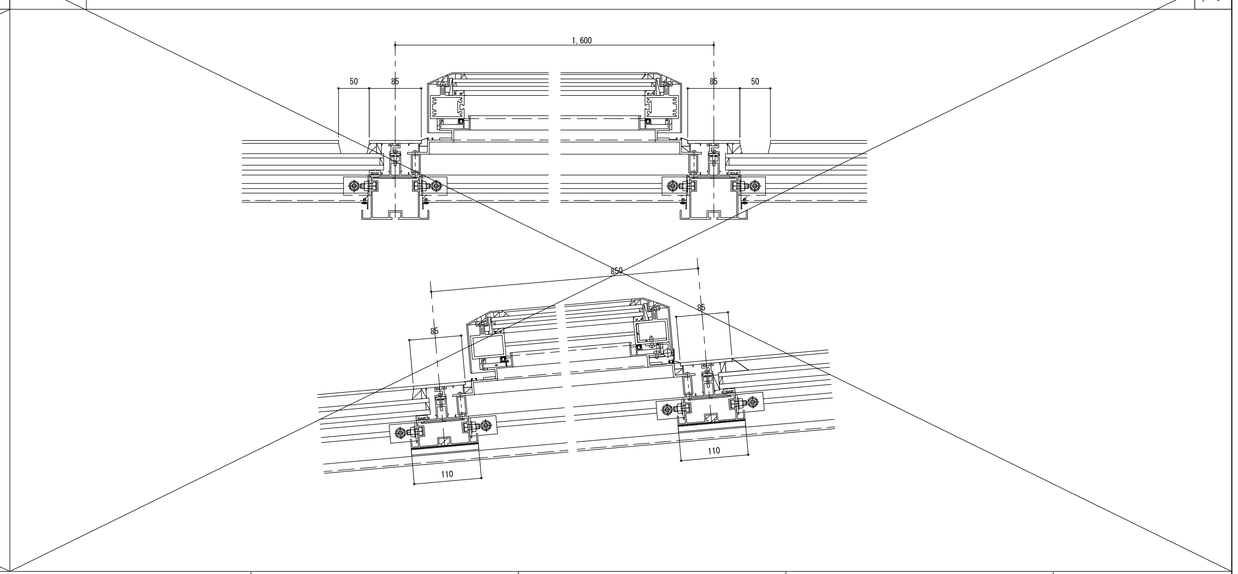

着工	平成 28年 6 25		
竣工	令和 元年 11 30		
監理			監理 日建・上田特定監理業務等共同企業体
施工			施工 大成・大旺新洋特定建設工事共同企業体

完成図 意-50

日建・上田特定設計委託業務共同企業体

高知市都市建設部公共建築課					
担当	担当	係長	課長補佐	副参事	課長

高知市新庁舎建設工事

建具詳細図－6（AW建具）

意 6 － 6

NO. 0－140004－B