01 トイレブース

㊟ 隔て板にペーパーホルダー等が取り付く部分は心材をランバーコアとする。 1/30 1/5

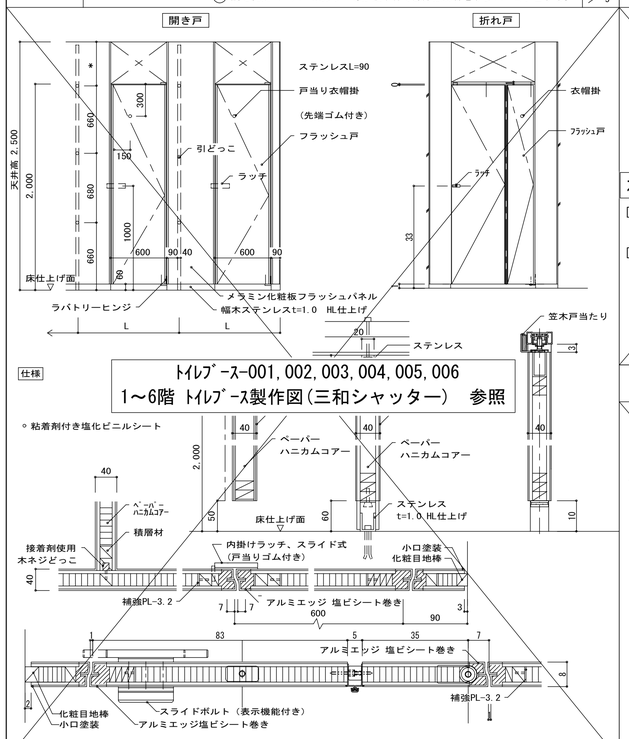

03 SK棚

1/30

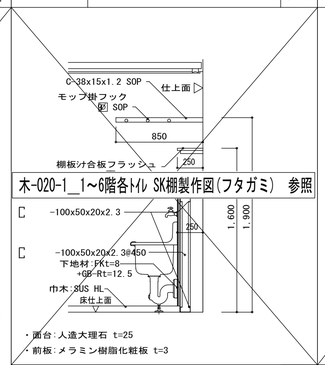

04 便所ブース内棚(パイプ製)

1/26 1/10

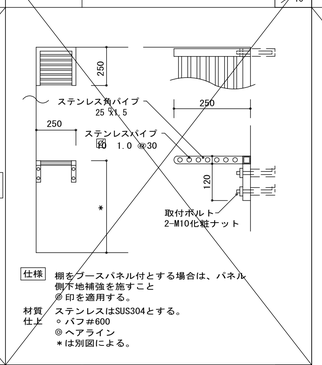

05 車いすトイレ詳細図

1/50

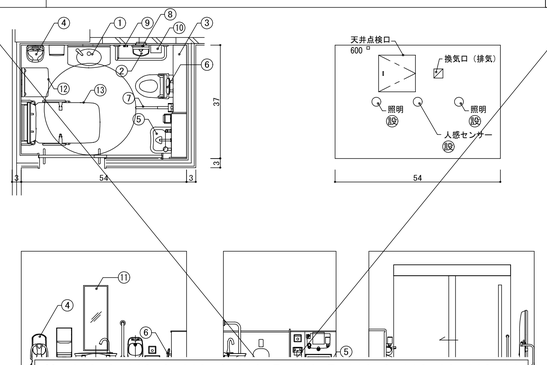

07 流し台

◦ 流し台および吊り戸棚の開き扉で壁等に接触する場合にはビニル製戸当たり(透明)を設ける。 1/30

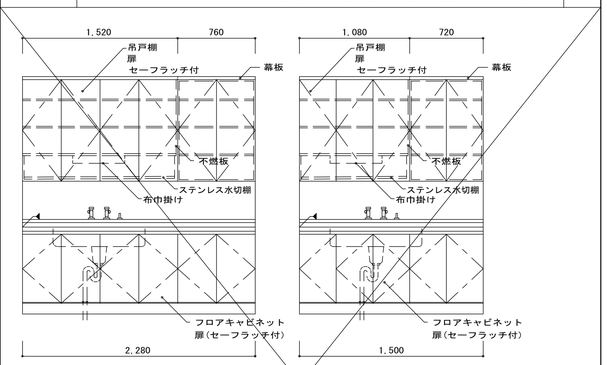

11 便所ブース壁との取合い部詳細

1/5

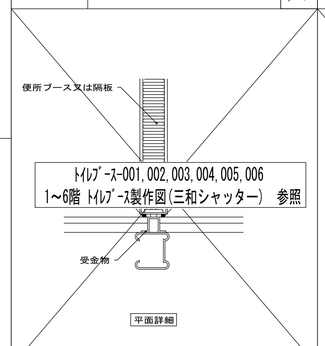

12 シャワーユニット

1/10

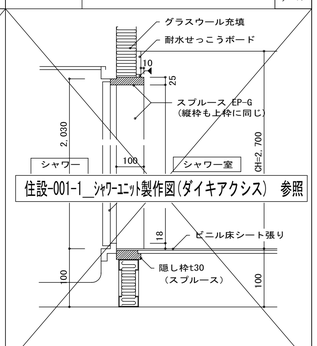

17 洗面カウンター・パウダーカウンターまわり Ⓐ Ⓑ

1/30

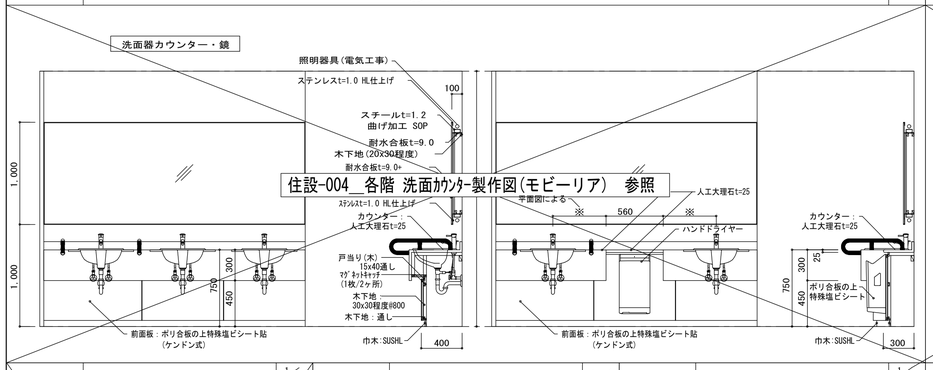

20 西側トイレ(3~5階)鏡取付詳細図

1/30

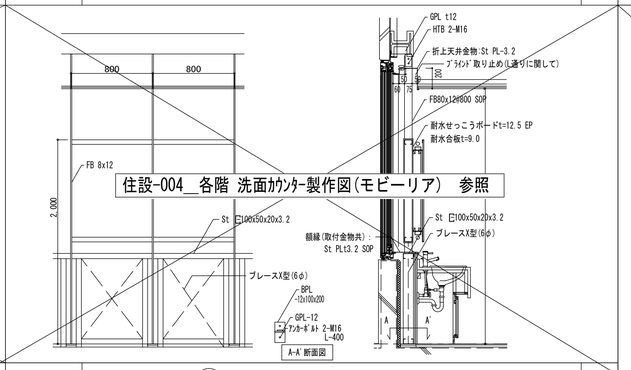

22 大便器回り(一般部)

1/30

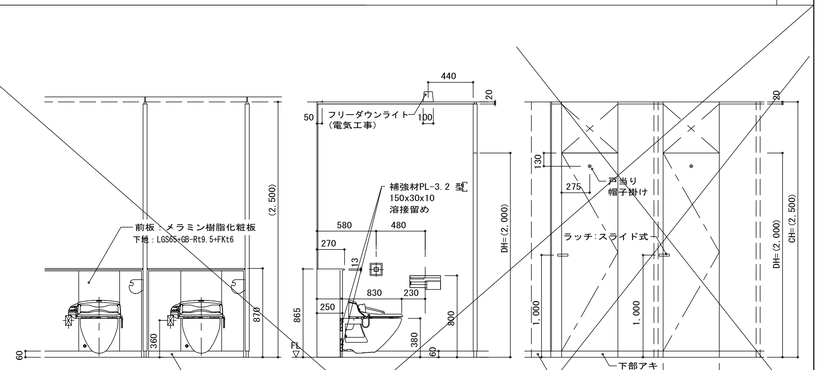

25 洗面カウンター

1/38 1/10

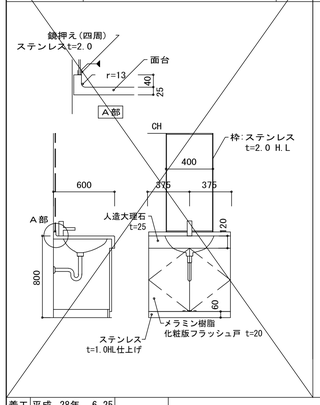

26 姿見

1/30

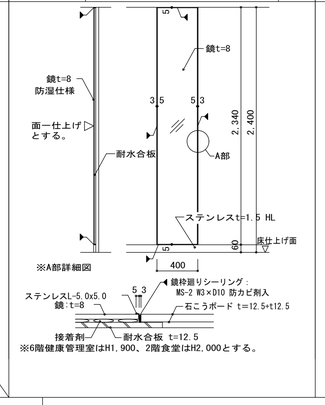

27 二方枠・壁見切り縁

1/20 1/50

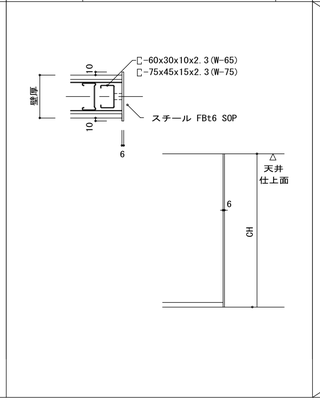

28 小便器 Ⓒ

1/30

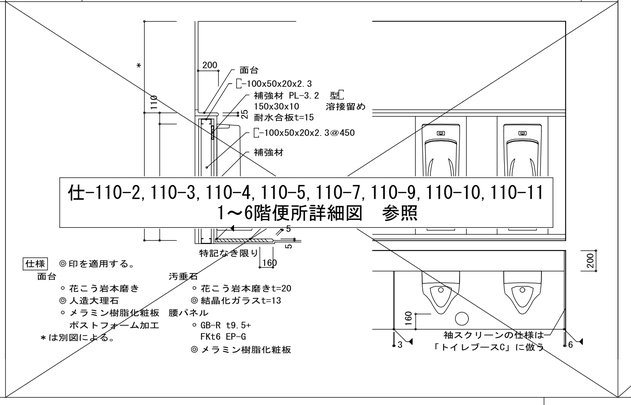

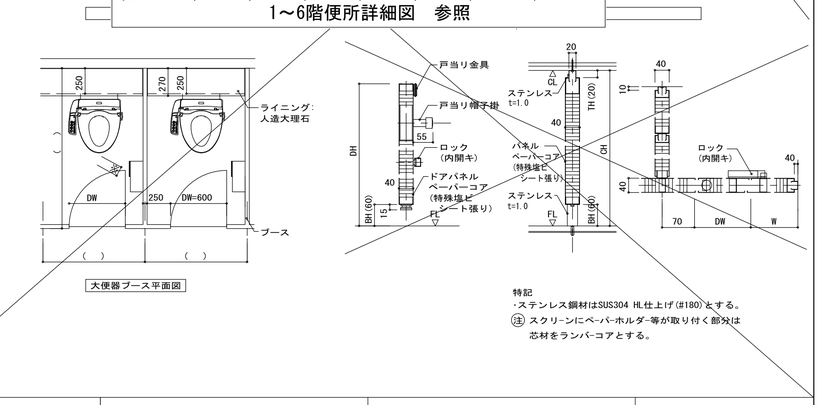

着工	平成 28年 6 25		
竣工	令和 元年 11 30		
監理			監理 日建・上田特定監理業務等共同企業体
施工			施工 大成・大旺新洋特定建設工事共同企業体

完成図 意-124

日建・上田特定設計委託業務共同企業体

高知市都市建設部公共建築課					
担当	担当	係長	課長補佐	副参事	課長

高知市新庁舎建設工事

部分詳細図－8

意 10－8

NO. 0－140004－B