01 スチールパネルパーティション（スチール曲げ加工）詳細図　P

1/5

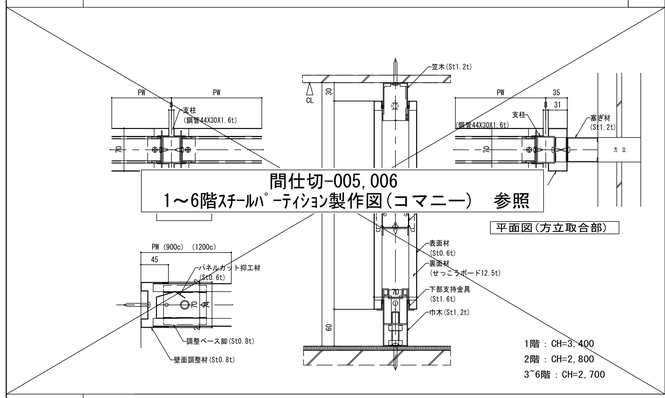

02 遮音スチールパネルパーティション詳細図　P

1/5

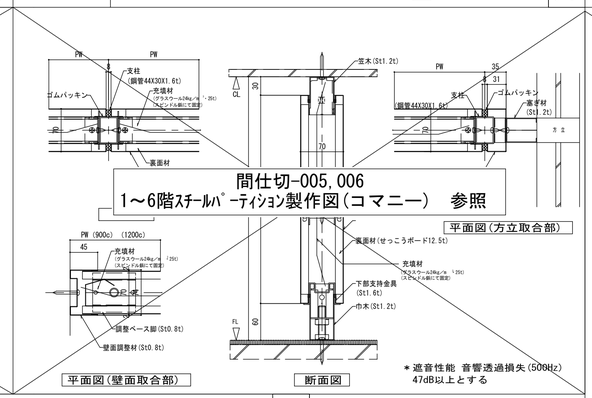

03 自立式スチールパーティション（スチール曲げ加工）詳細図　P

1/5

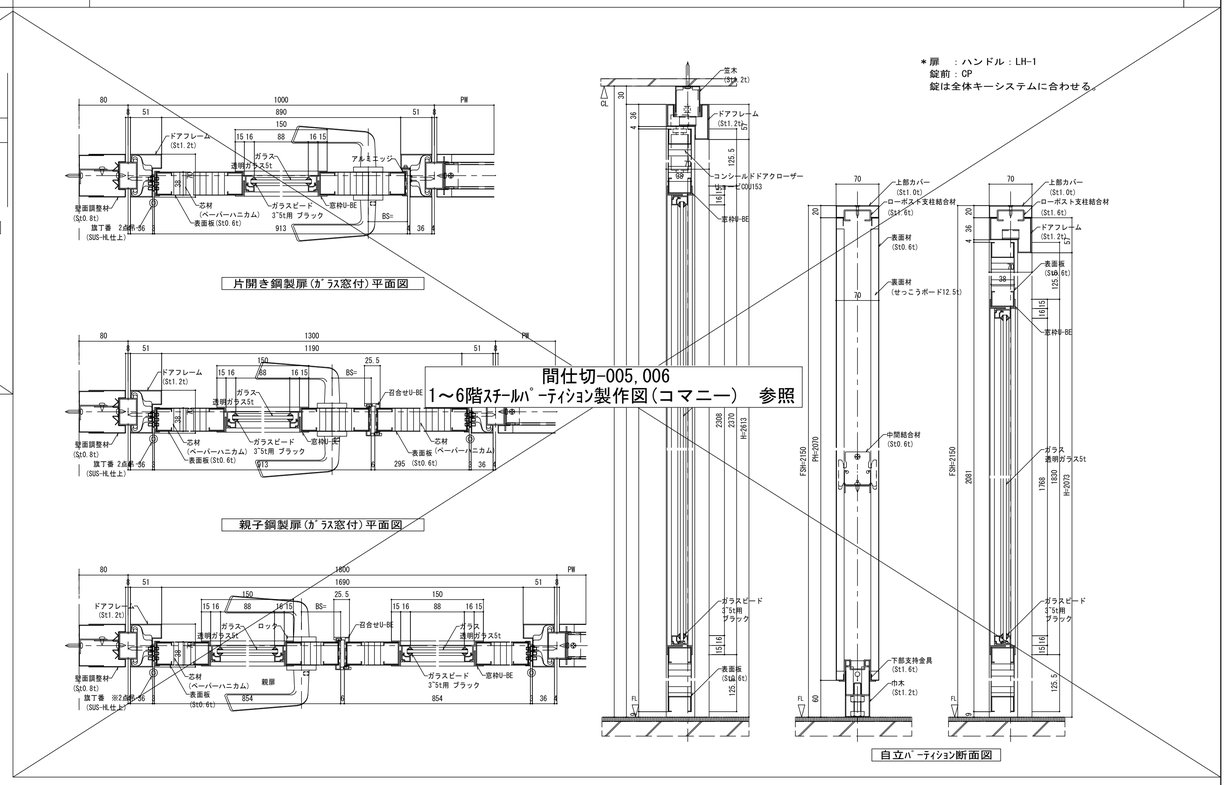

04 パーティション 鋼製扉部詳細図　P

1/5

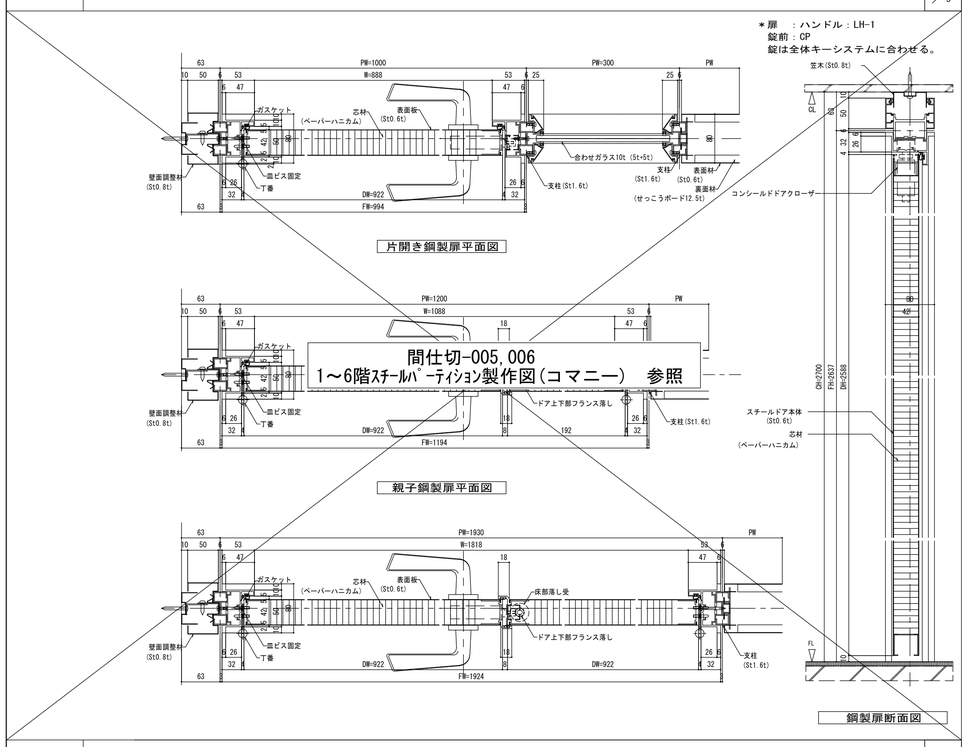

05 ガラスパーティション（アルミ押出型材）詳細図　P

1/5

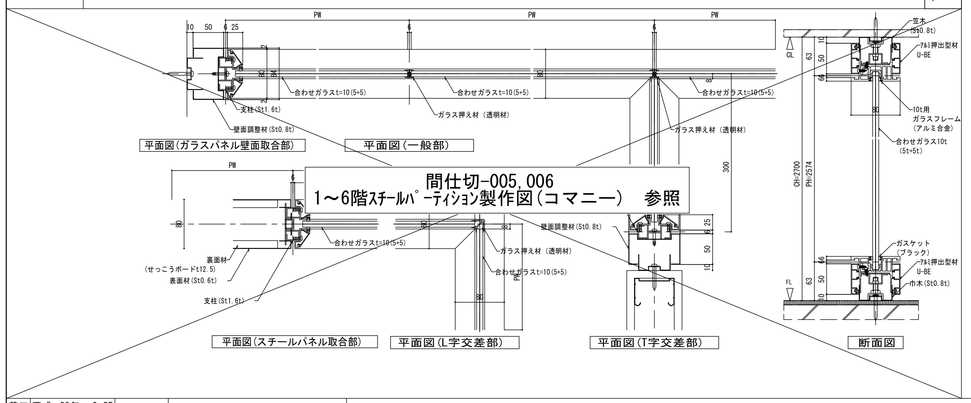

着工	平成 28年 6 25		
竣工	令和 元年 11 30		
監理			監理　日建・上田特定監理業務等共同企業体
施工			施工　大成・大旺新洋特定建設工事共同企業体

完成図　意-48

日建・上田特定設計委託業務共同企業体

高知市都市建設部公共建築課					
担当	担当	係長	課長補佐	副参事	課長

高知市新庁舎建設工事

建具詳細図－４（パーティション）

意　６－４

NO. ０－１４０００４－Ｂ