柱断面表　A1：1/50　A3：1/100

符号	C21
断面	500 × 800
主筋	12-D25
帯筋	□-D16 @100
備考	

大梁断面表　A1：1/50　A3：1/100

符号	G21		CG21	
位置	CG21端	他端	元端	先端
断面	500×1400	500×1400	500×1400	500×500
上端筋	8-D25	4-D25	8-D25	4-D25
下端筋	6-D25	4-D25	6-D25	4-D25
あばら筋	□-D13 @200		□-D13 @200	
腹筋	8-D13		8-D13	2-D13
備考				

C21柱，EW50たて筋定着要領図　A1：1/50　A3：1/100

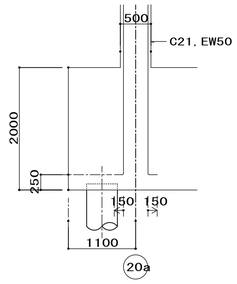

鉄骨階段 接合詳細図　A1：1/30

注）1.鉄骨は全て溶融亜鉛メッキとする。

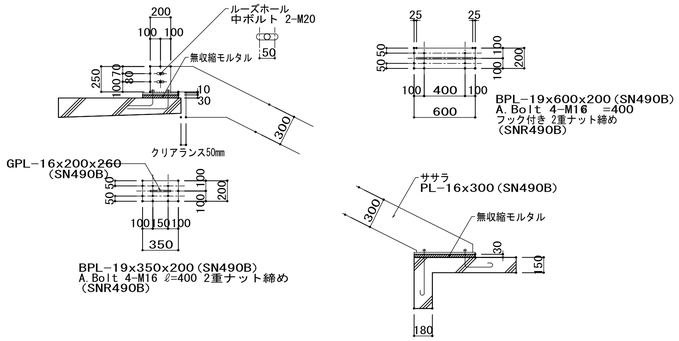

床配筋表

符号	版厚	位置	短辺方向配筋（主力筋） A部 端部	短辺方向配筋（主力筋） A部 中央	短辺方向配筋（主力筋） B部 端部・中央	長辺方向配筋（配力筋） A部 端部	長辺方向配筋（配力筋） A部 中央	長辺方向配筋（配力筋） B部 端部・中央	備考
(S2)	150	上	D13 @200	D13 @200	D13 @200	D13 @200	D13 @200	D13 @200	階段部の配筋は標準配筋要領図（6）の6.2
		下	D13 @200	D13 @200	D13 @200	D13 @200	D13 @200	D13 @200	一方向スラブ階段(KB型)による。

片持スラブ配筋表

符号	厚さ	位置	主筋方向配筋 全域 元端	主筋方向配筋 全域 先端	配力筋方向配筋 全域 元端	配力筋方向配筋 全域 先端	備考
(CS2)	元端 200	上	D10・D13 交互@100	D10・D13 交互@100	D13 @200	D13 @200	
	先端 150	下	D13 @200	D13 @200	D13 @200	D13 @200	

壁配筋表

符号	壁厚	位置	壁配筋	開口補強筋 開口部 1000x100以下	開口補強筋 開口部 1000x2000	開口補強筋 開口部 2000x2000	備考
EW18	180	たて筋	D13 @200 ダブル	—	—	—	
		よこ筋	D13 @200 ダブル	—	—	—	
		ななめ筋	—	—	—	—	
EW50	500	たて筋	D22 @100 ダブル	—	—	—	たて筋を外側に配筋する。
		よこ筋	D19 @200 ダブル	—	—	—	
		ななめ筋	— A3：1/60	—	—	—	

守衛所 構造図　A1：1/50　A3：1/100

注）1.ノンスカラップ工法とする。

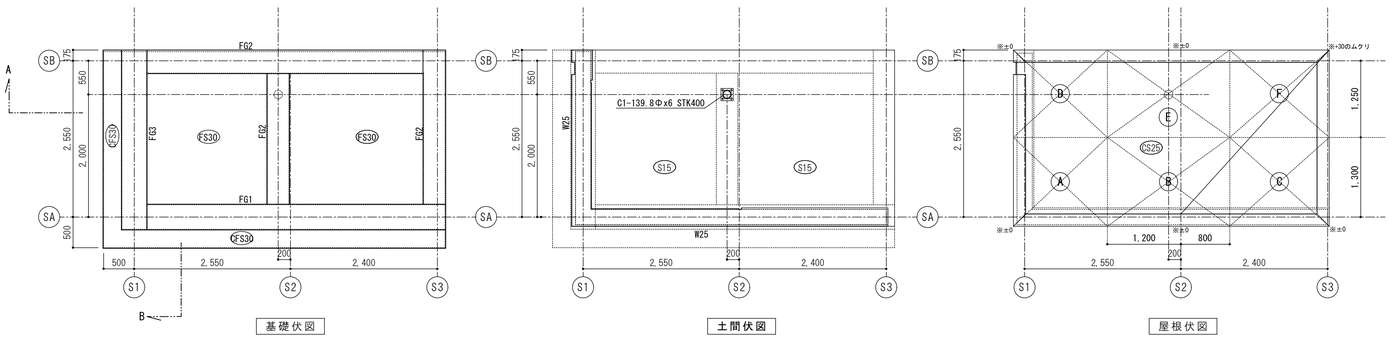

基礎伏図　土間伏図　屋根伏図

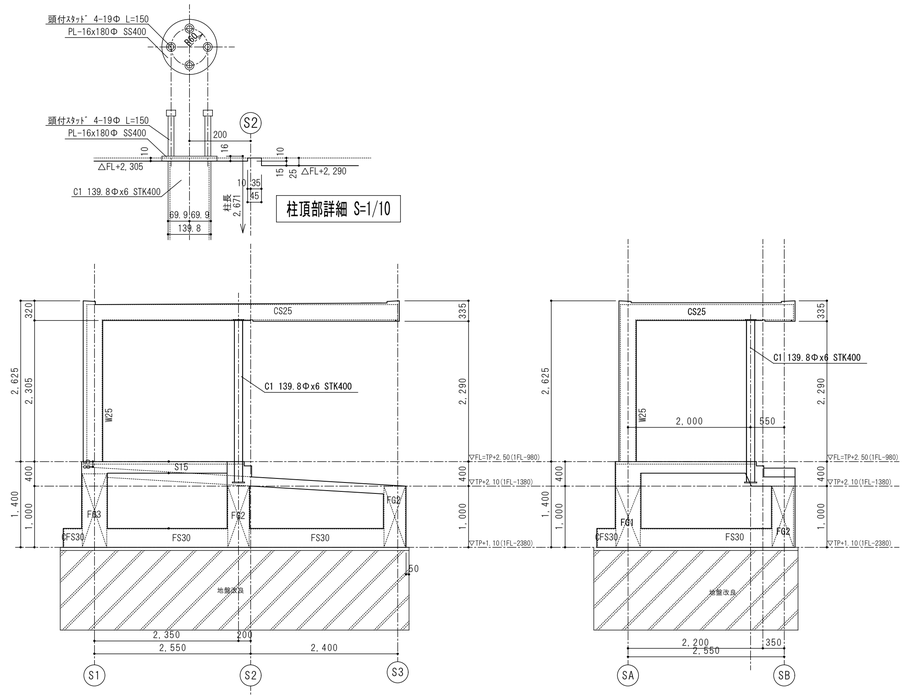

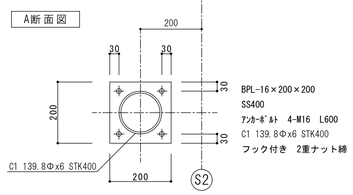

基礎梁配筋表

符号	FG1	FG2	FG3
位置	全断面	全断面	全断面
	1,000×400	1,000×350	1,200×400
上端筋	4-D22	4-D22	6-D22
下端筋	4-D22	4-D22	6-D22
あばら筋	□-D13@150	□-D13@150	□-D13@150
腹筋	4-D13	4-D13	6-D13
備考			

壁配筋表

W25		
タテ	外側	D13D16@100
	内側	D16@200
ヨコ		D13D16@200ﾀﾞﾌﾞﾙ
斜め		−

1階床・礎版配筋表

S15			
厚さ	位置	短辺方向	長辺方向
150	上	D13@200	D10D13@200
	下	D13@200	D10D13@200

FS30			
厚さ	位置	短辺方向	長辺方向
300	上	D16@200	D13D16@200
	下	D16@200	D13D16@200

CFS30			
厚さ	位置	短辺方向	長辺方向
300	上	D16@200	D13D16@200
	下	D16@200	D13D16@200

屋根配筋表

CS25				
厚さ		位置	短辺方向	長辺方向
250	(A)	上	D13D16@100	D13D16@100
		下	D13D16@200	D13D16@200
	(B)	上	D13D16@100	D16@200
		下	D13D16@200	D13D16@200
	(C)	上	D13D16@100	D16@200
		下	D13D16@200	D13D16@200
	(D)	上	D16@200	D13D16@100
		下	D13D16@200	D13D16@200
	(E)	上	D13D16@100	D13D16@100
		下	D13D16@200	D13D16@200
	(F)	上	D16@200	D16@200
		下	D13D16@200	D13D16@200

着工	平成 28年 6 25	. .	
竣工	令和 元年 11 30	. .	
監理		. .	監理 日建・上田特定監理業務等共同企業体
		. .	
施工		. .	施工 大成・大旺新洋特定建設工事共同企業体
		. .	

完成図　構-88

日建・上田特定設計委託業務共同企業体

高知市都市建設部公共建築課					
担当	担当	係長	課長補佐	副参事	課長

高知市新庁舎建設工事

外部階段 構造図（2）、守衛所 構造図

構 88 / 8 − 7

NO. 0−140004−B