ECPルーバー受け鉄骨詳細図

A1：1/20
A3：1/40

注）1.鋼材は全て溶融亜鉛めっきとする。

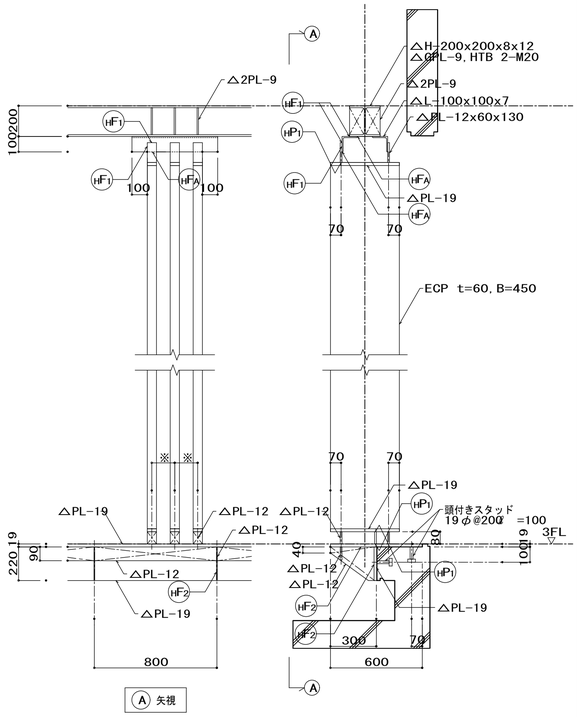

太陽光下地鉄骨詳細図

A1：1/100
A3：1/200

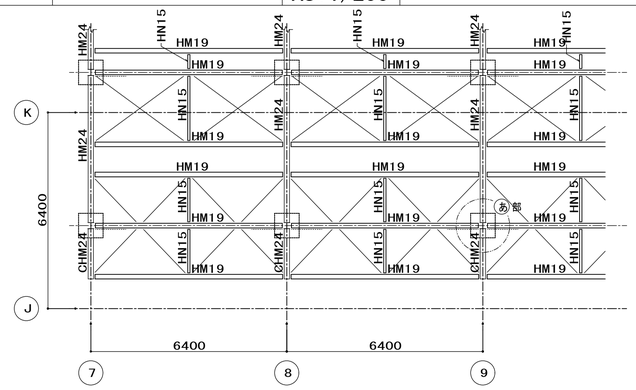

太陽光下地鉄骨伏図 (A1：1/100 A3：1/200)

注）特記なき限り、下記による。
1. 柱符号は HW20 とする。
2. 水平ブレース符号は M20 とする。
3. 鋼材は全て溶融亜鉛めっきとする。

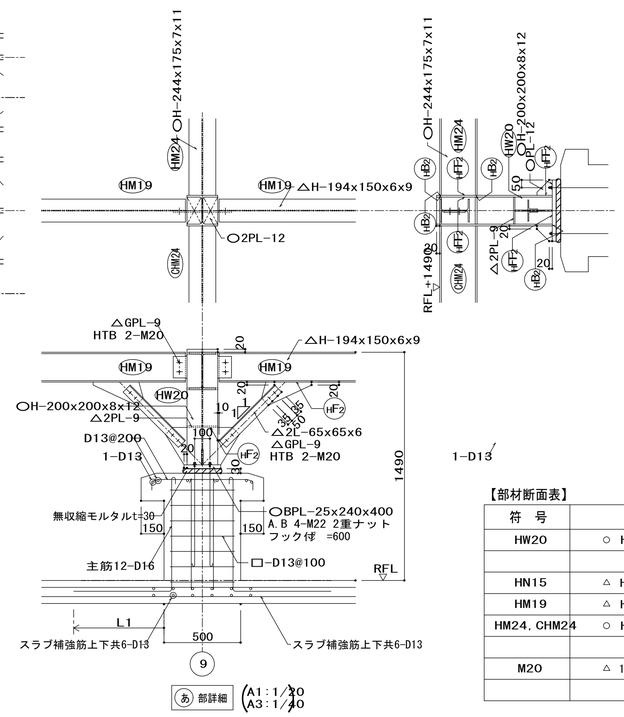

駐輪場庇鉄骨詳細図

A1：1/20
A3：1/40

注）1.鋼材は全て溶融亜鉛めっきとする。

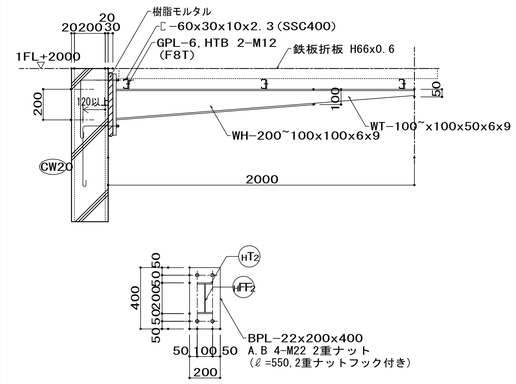

【部材断面表】

符 号	断 面	備 考
HW20	○ H-200x200x 8x12	
HN15	△ H-150x 75x 5x 7	GPL-9 2-M20
HM19	△ H-194x150x 6x 9	
HM24, CHM24	○ H-244x175x 7x11	
M20	△ 1-M20(JISターンバックル付)	

屋外機置場下地鉄骨

A1：1/100
A3：1/200

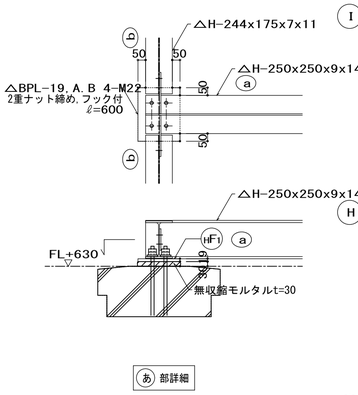

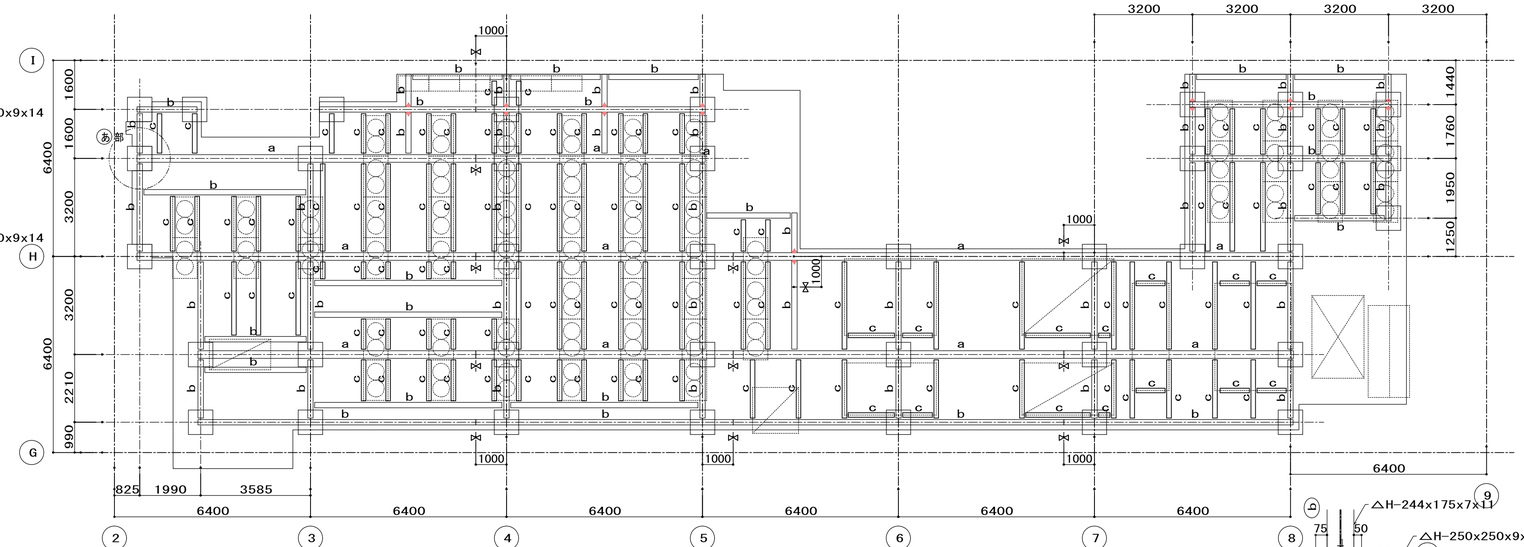

【部材断面表】

符 号	断 面	ウェブ	フランジ(剛接部)
HW15	△ H-150x150x 7x10	——	——
a	△ H-250x250x 9x14	2SPL-9x170x290 HTB 4-M20	外 SPL-12x250x530 HTB 8-M20 内 2SPL-12x100x530
b	△ H-244x175x 7x11	GPL-9 HTB 4-M20 2SPL-9x140x170 HTB 2-M20(剛接)	外 SPL- 9x175x290 HTB 4-M20 内 2SPL- 9x 70x290
c	△ H-194x150x 6x 9	GPL-9 HTB 2-M20	——

6階

注）特記なき限り、下記による。
1. 鋼材は全て溶融亜鉛めっきとする。
2. ⋈ 印は現場継手位置を示す。
3. 図中 ⊣⊢ 印は、鉄骨小梁剛接合を示す。

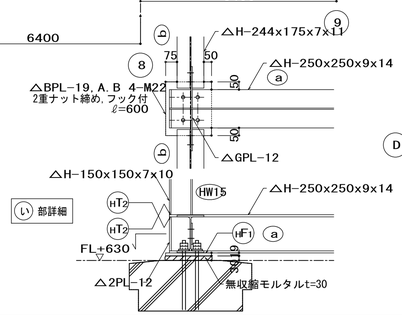

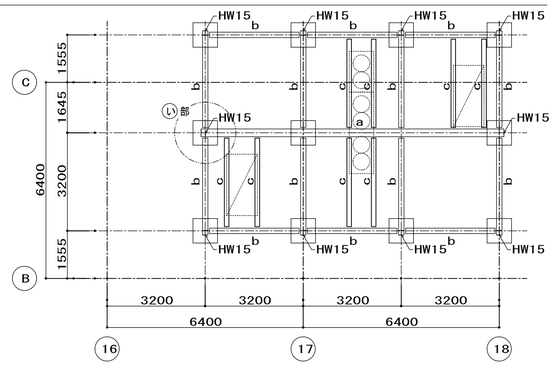

4階

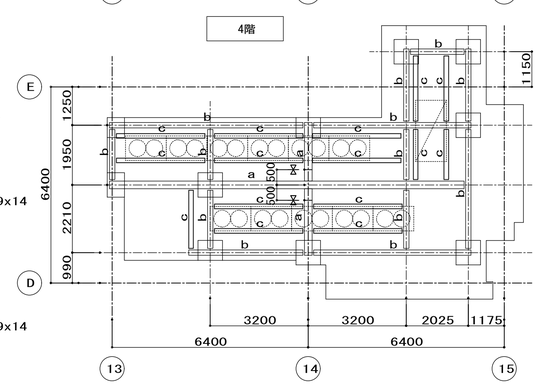

6階

注）特記なき限り、下記による。
1. 特記なき限り、構造図に従う。。
2. ⋈ 印は現場継手位置を示す。

着工	平成 28年 6月25日		
竣工	令和 元年 11月30日		
監理			監理 日建・上田特定監理業務等共同企業体
施工			施工 大成・大旺新洋特定建設工事共同企業体

注）1.鉄骨材種共通事項

印	鋼板及びH形鋼	鋼 管	備 考
無印	SM490A	STKN490B	t>40はTMCP鋼
○	SM400A	STKN400B	t>40はTMCP鋼
△	SS400	——	——
■	SM490C	——	t>40はTMCP鋼

完成図 構-76

日建・上田特定設計委託業務共同企業体

高知市都市建設部公共建築課

担当	担当	係長	課長補佐	副参事	課長

高知市新庁舎建設工事

鉄骨詳細図 (6)

構 76 / 6－13

NO. 0－140004－B