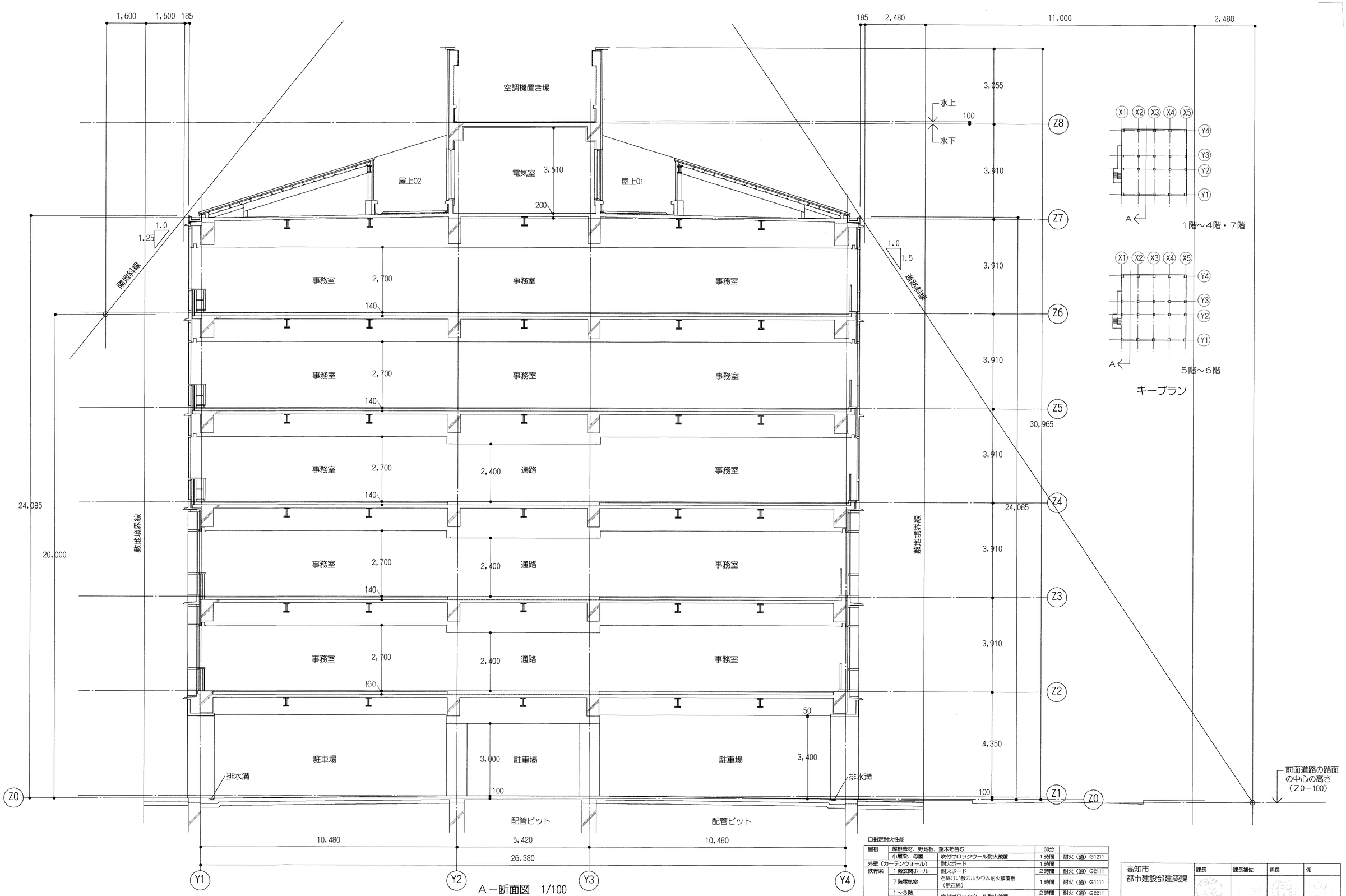

A－断面図　1/100

□指定耐火性能

屋根	屋根葺材、野地板、垂木を含む		30分	
	小屋梁、母屋	吹付けロックウール耐火被覆	1時間	耐火（通）G1211
外壁（カーテンウォール）		耐火ボード	1時間	
鉄骨梁	1階玄関ホール	耐火ボード	2時間	耐火（通）G2111
	7階電気室	石綿けい酸カルシウム耐火被覆板（無石綿）	1時間	耐火（通）G1111
	1～3階	吹付けロックウール耐火被覆	2時間	耐火（通）G2211
	4～6階		1時間	耐火（通）G1211

高知市 都市建設部建築課	課長	課長補佐	係長	係

設計完了		特記事項
着　工		
竣　工		変更事項
1185		

MODERN ARCHITECTURAL PLANNING OFFICE

株式会社 現代建築計画事務所

管理建築士　一級建築士 大臣登録 第139741号　窪田謙作

たかじょう庁舎新築工事

断面図01

意匠 40

date	checked by	drawn by	scale
99.08.31		加藤	1/100

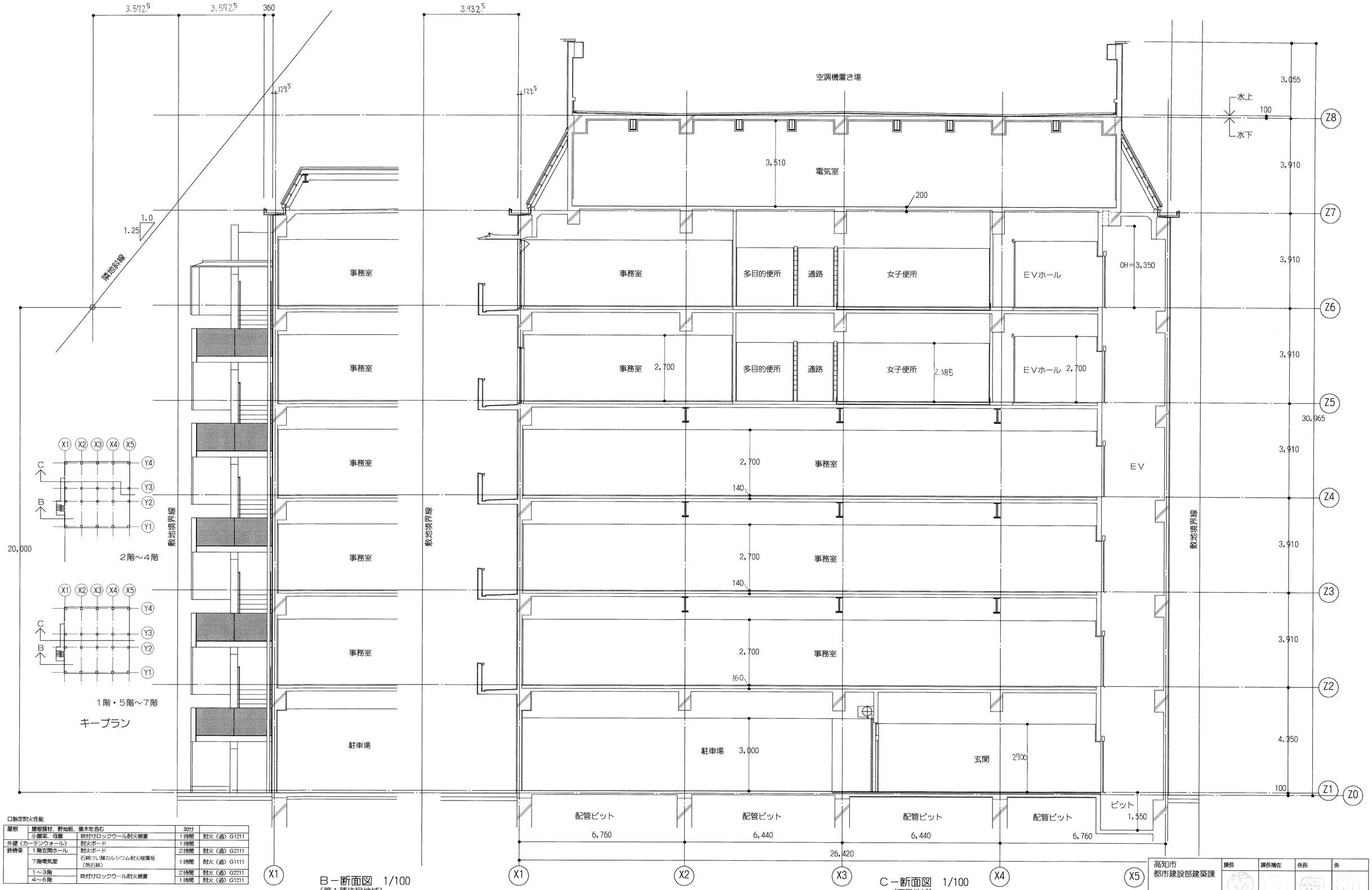

B－断面図　1/100
（第１種住居地域）

C－断面図　1/100
（商業地域）

□指定耐火性能

屋根	屋根葺材、野地板、垂木を含む		30分	
	小屋梁、母屋	吹付けロックウール耐火被覆	1時間	耐火（通）G1211
外壁（カーテンウォール）		耐火ボード	1時間	
鉄骨梁	1階玄関ホール	耐火ボード	2時間	耐火（通）G2111
	7階電気室	石綿けい酸カルシウム耐火被覆板（無石綿）	1時間	耐火（通）G1111
	1～3階	吹付けロックウール耐火被覆	2時間	耐火（通）G2211
	4～6階		1時間	耐火（通）G1211

高知市 都市建設部建築課	課長	課長補佐	係長	係		

設計完了		特記事項	MODERN ARCHITECTURAL PLANNING OFFICE	株式会社 現代建築計画事務所	たかじょう庁舎新築工事	断面図02	意匠 41
着　工						
竣　工		変更事項	管理建築士　一級建築士 大臣登録 第139741号　窪田謙作		date 99.08.31 / checked by / drawn by 加藤	scale 1/100
1185						

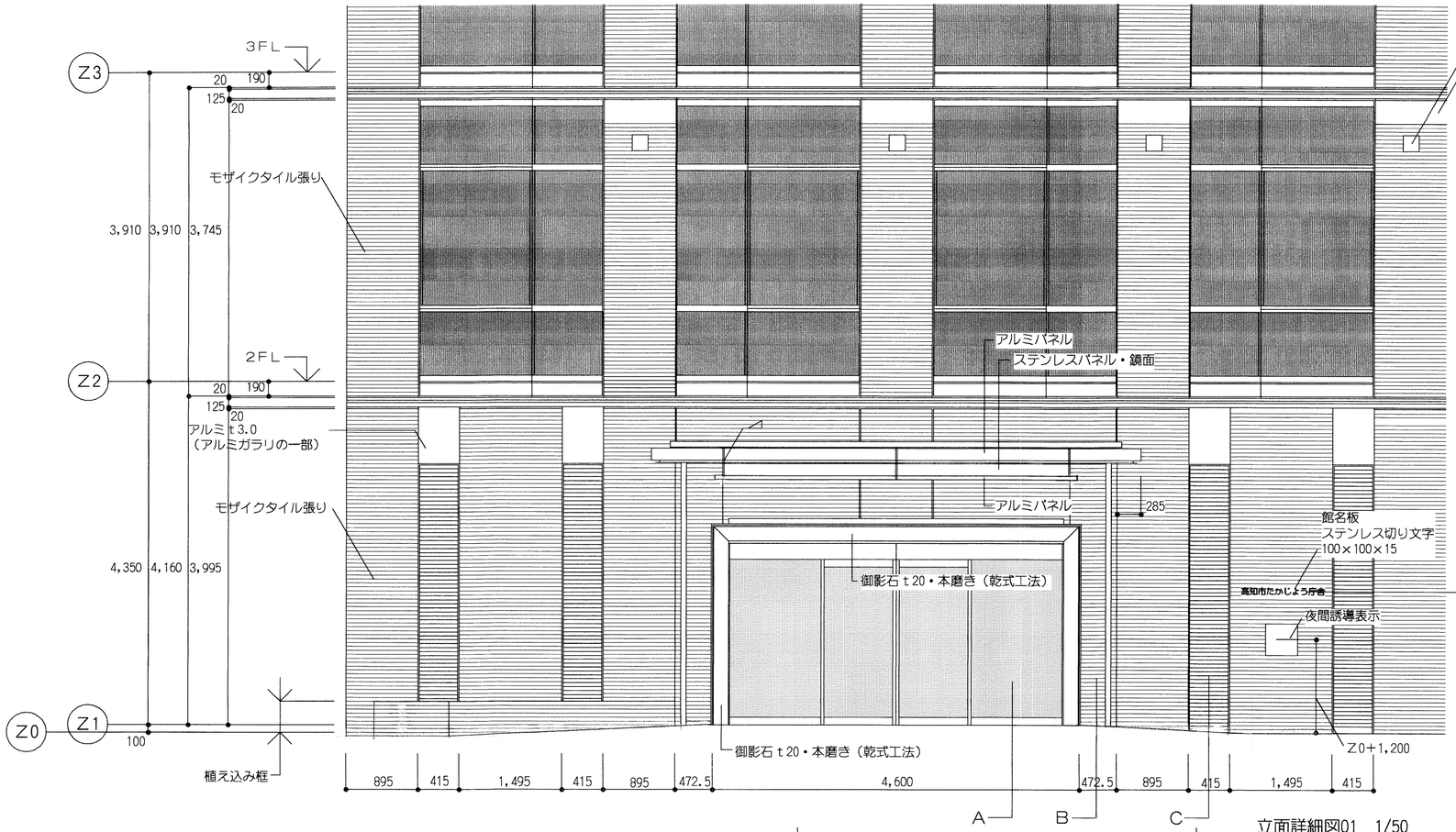

立面詳細図01　1/50

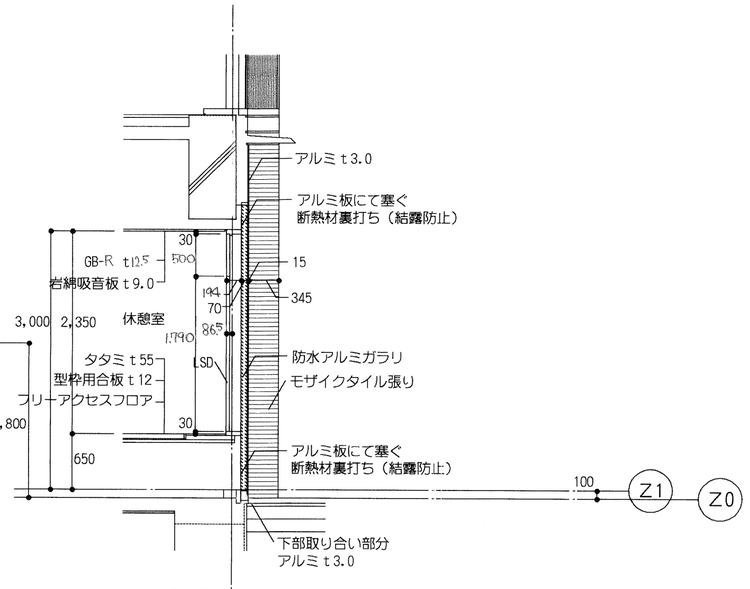

C－断面詳細図　1/50

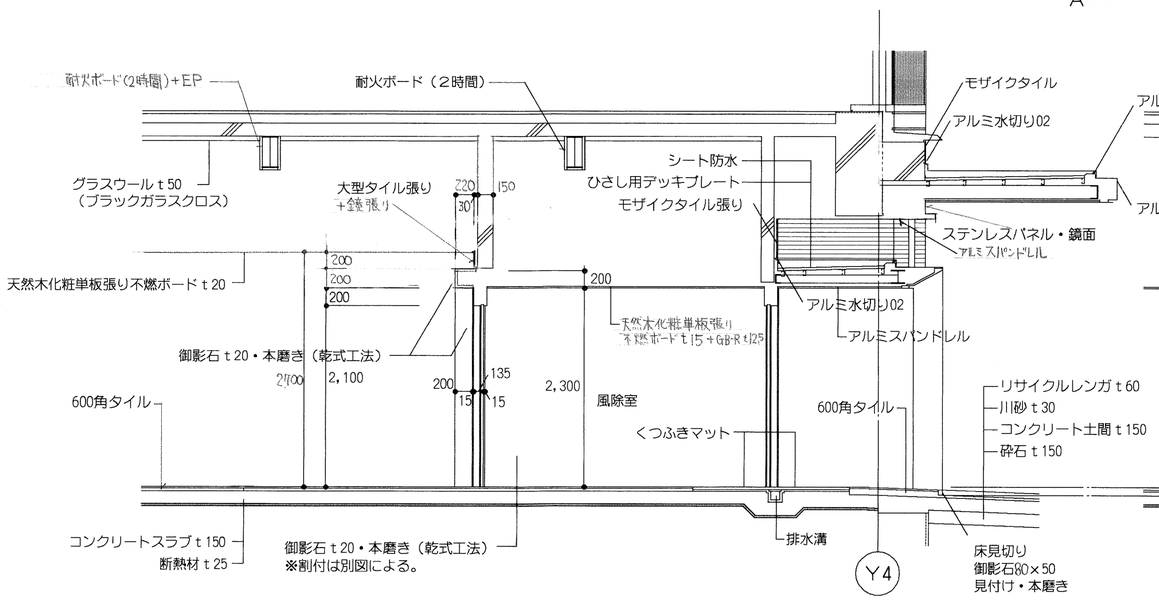

A1－断面詳細図　1/50

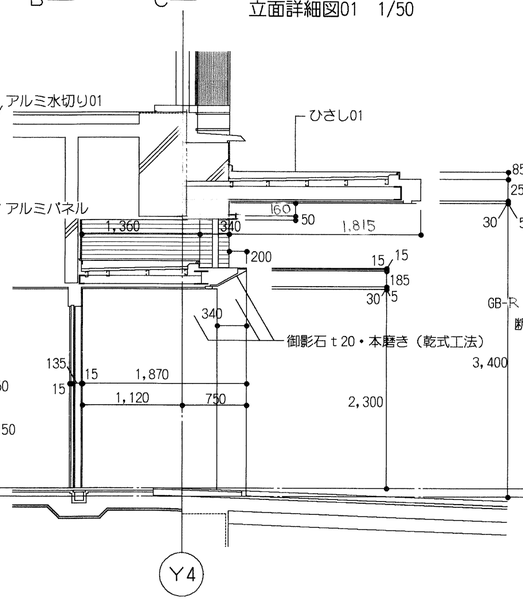

A2－断面詳細図　1/50

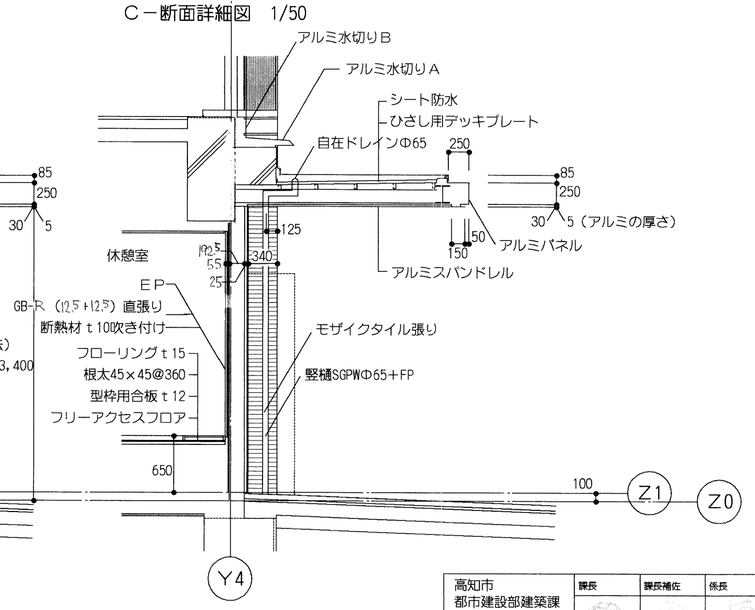

B－断面詳細図　1/50

高知市 都市建設部建築課	課長	課長補佐	係長	係

設計完了		特記事項	MODERN ARCHITECTURAL PLANNING OFFICE 株式会社 現代建築計画事務所	たかじょう庁舎新築工事		立面詳細図01	意匠 42
着　工							
竣　工		変更事項	管理建築士　一級建築士 大臣登録 第139741号　篷田謙作	date 99.08.31	checked by	drawn by Kubota	scale 1/50
1185							

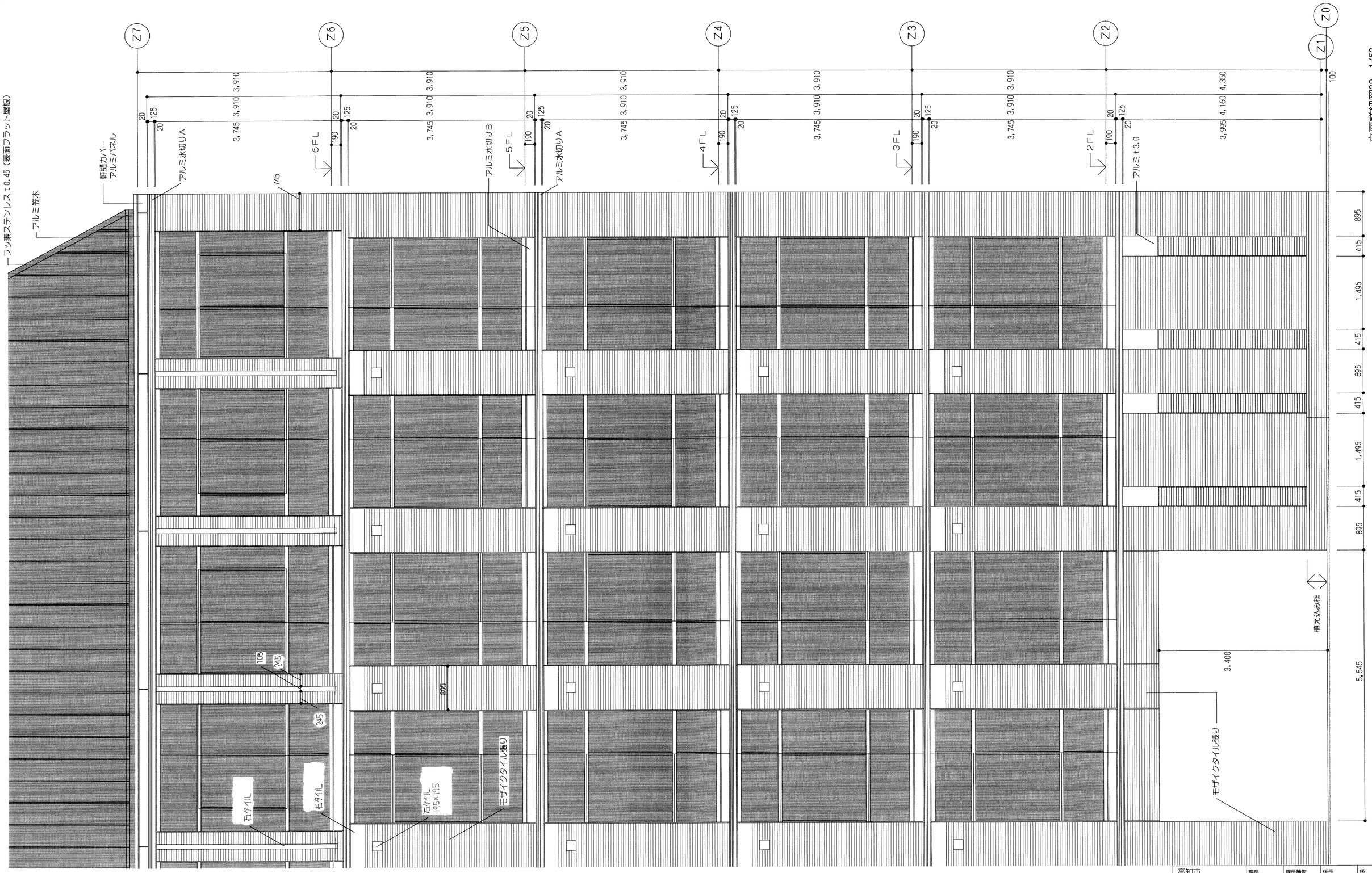

高知市 都市建設部建築課	課長	課長補佐	係長	係

設計完了		特記事項	MODERN ARCHITECTURAL PLANNING OFFICE 株式会社 現代建築計画事務所	たかじょう庁舎新築工事	立面詳細図02	意匠 43
着　工			管理建築士　一級建築士 大臣登録 第139741号　窪田謙作	date 99.08.31 / checked by / drawn by Kubota	scale 1/50	
竣　工		変更事項				
1185						

立面詳細図03　1/50

高知市 都市建設部建築課	課長	課長補佐	係長	係

設計完了		特記事項	
着　工			
竣　工		変更事項	
1185			

MODERN ARCHITECTURAL PLANNING OFFICE
株式会社 現代建築計画事務所
管理建築士　一級建築士 大臣登録 第139741号　窪田謙作

たかじょう庁舎新築工事

立面詳細図03

意匠 44

date	checked by	drawn by	scale
99.08.31		Kubota	1/50

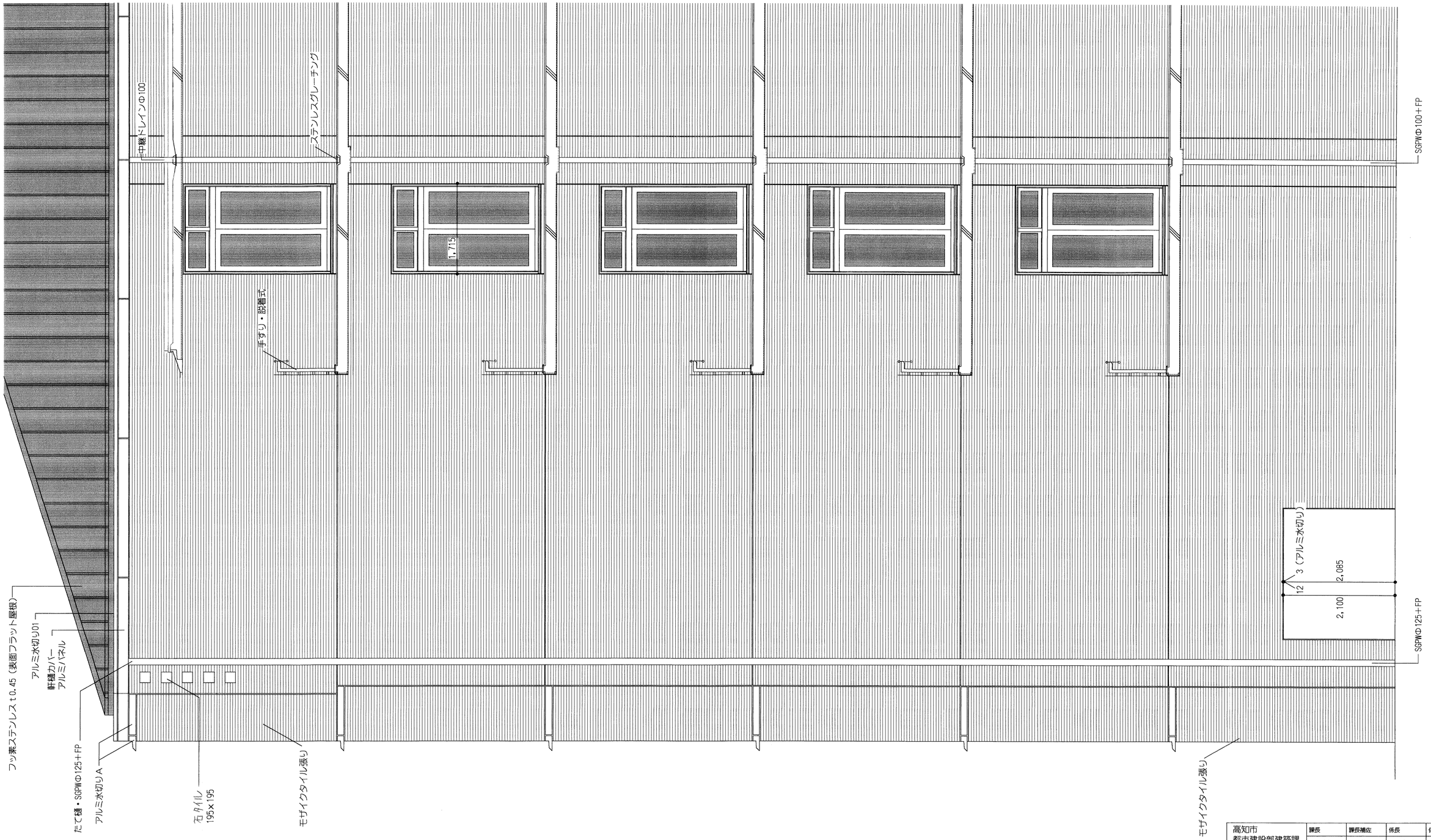

立面詳細図04　1/50

高知市 都市建設部建築課	課長	課長補佐	係長	係

設計完了		特記事項	MODERN ARCHITECTURAL PLANNING OFFICE　株式会社 現代建築計画事務所	たかじょう庁舎新築工事		立面詳細図04	意匠 45
着　工			管理建築士　一級建築士 大臣登録 第139741号　窪田謙作	date 99.08.31	checked by	drawn by Kubota	scale 1/50
竣　工		変更事項					
1185							

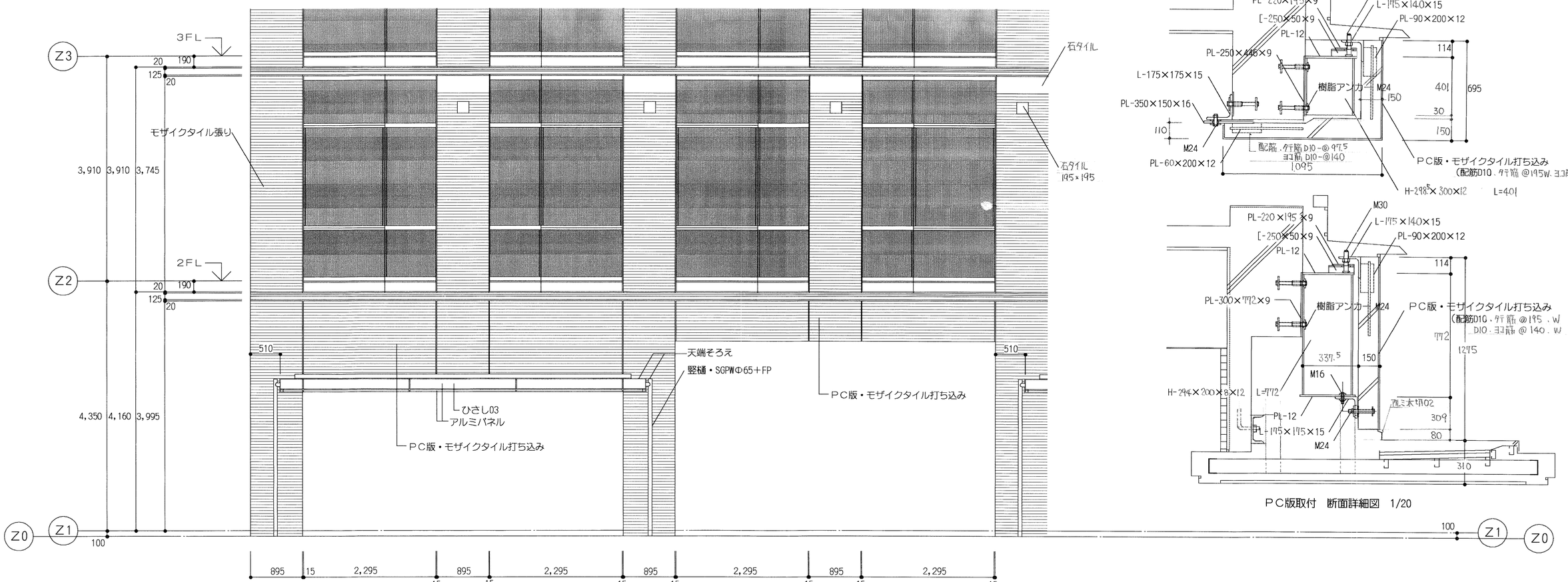

立面詳細図05 1/50

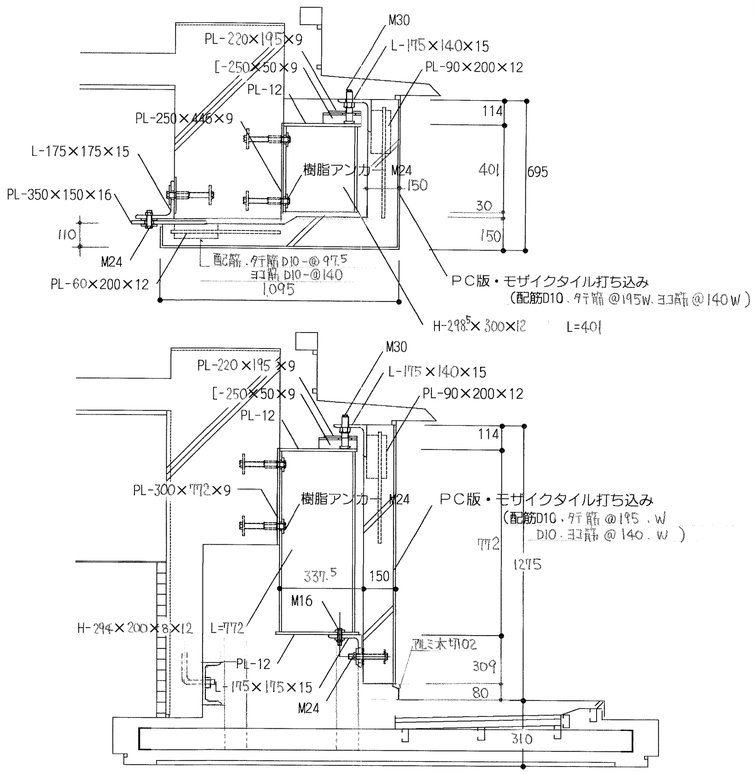

PC版取付 断面詳細図 1/20

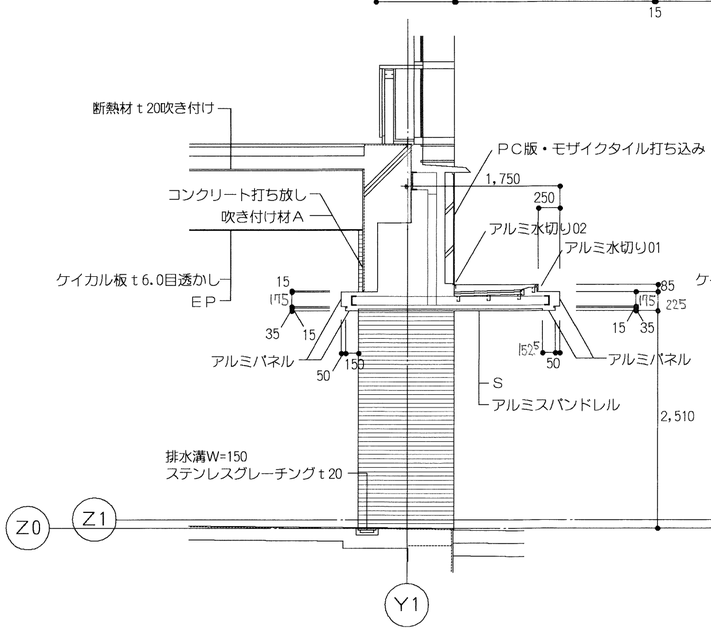

ひさし03・04まわり断面詳細図01 1/50

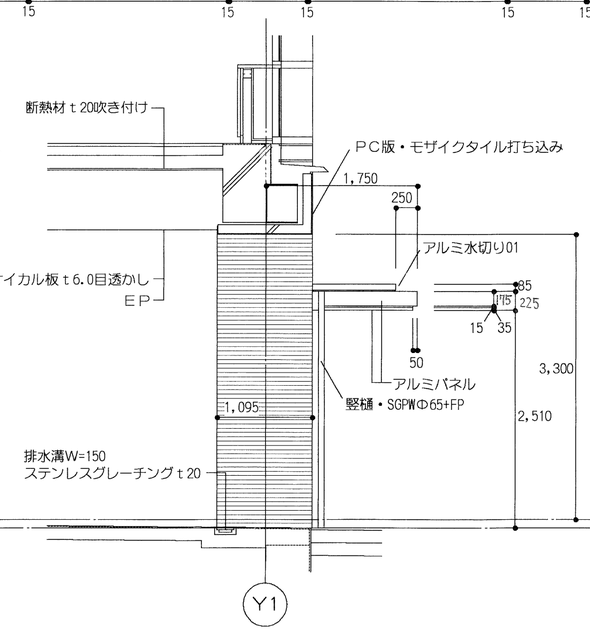

ひさし03・04まわり断面詳細図02 1/50

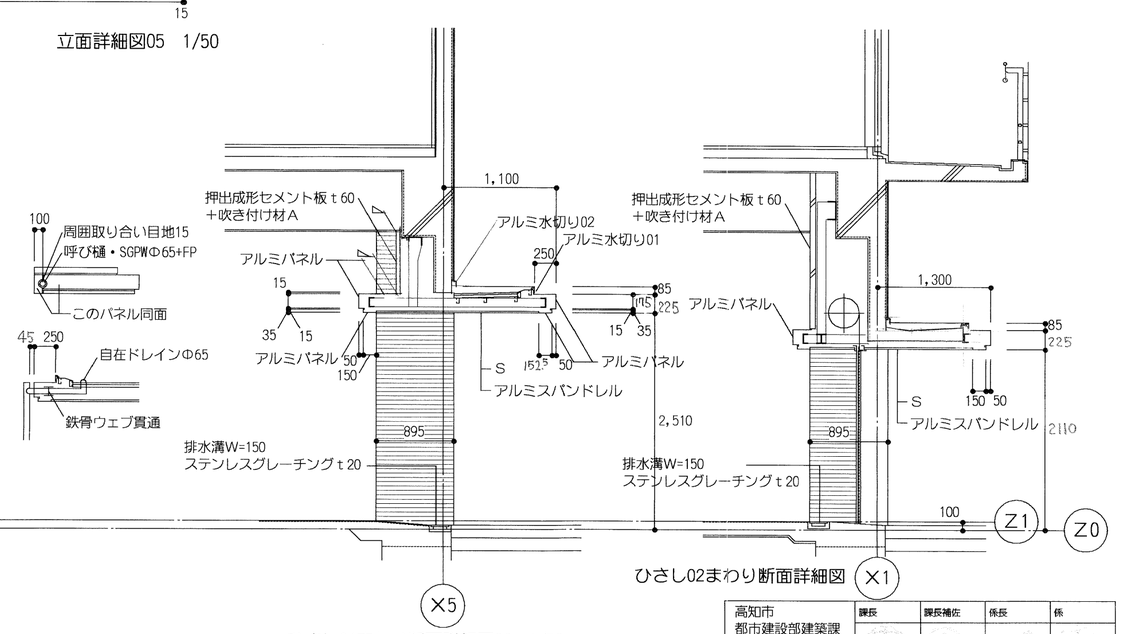

ひさし04まわり断面詳細図03 1/50

ひさし02まわり断面詳細図

高知市 都市建設部建築課	課長	課長補佐	係長	係

設計完了		特記事項	MODERN ARCHITECTURAL PLANNING OFFICE 株式会社 現代建築計画事務所	たかじょう庁舎新築工事		立面詳細図05	意匠
着 工			管理建築士 一級建築士 大臣登録 第139741号 窪田謙作				46
竣 工		変更事項		date 99.08.31	checked by	drawn by Kubota	scale 1/50
1185							

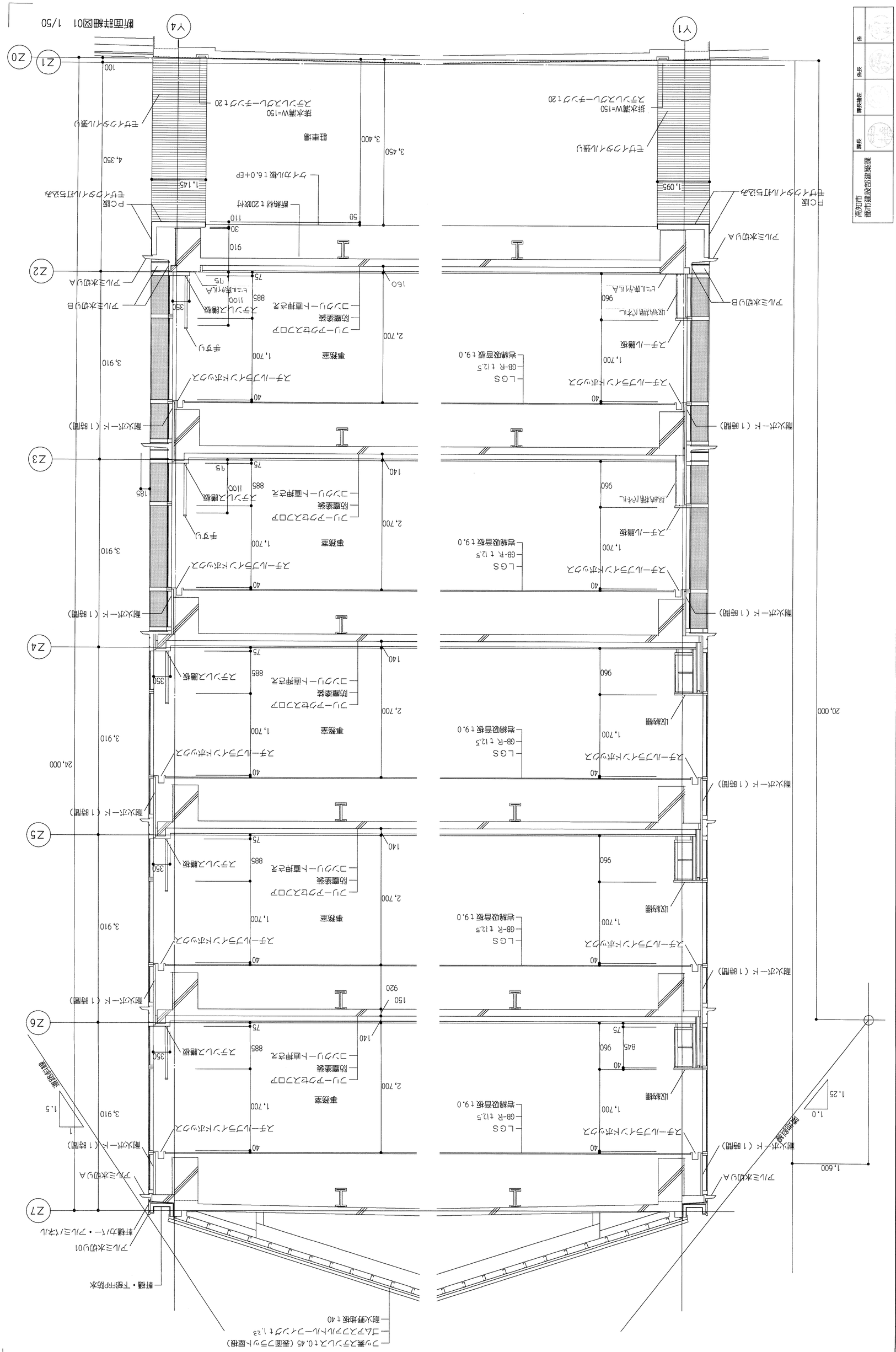
断面詳細図01 1/50
Y1
Y4
Z1
Z0
Z2
Z3
Z4
Z5
Z6
Z7
ブリ素スラブ厚t0.45（表面ブラシ仕上げ）
コムクスコアルトルーフィングt1.23
耐火鉄骨造柱 t40
軒樋・下部FRP防水
ブリミ水切り01
軒樋カバー・ブリミ/くすび
ブリミ水切り
耐火ガラス（1時間）
ブリミ水切り B
ブリミ水切り A
ブリミ水切り A
ブリミ水切り
PC版
モザイクタイル張り
ブリミ水切り
モザイクタイル張り
モザイクタイル張り
モザイクタイル張

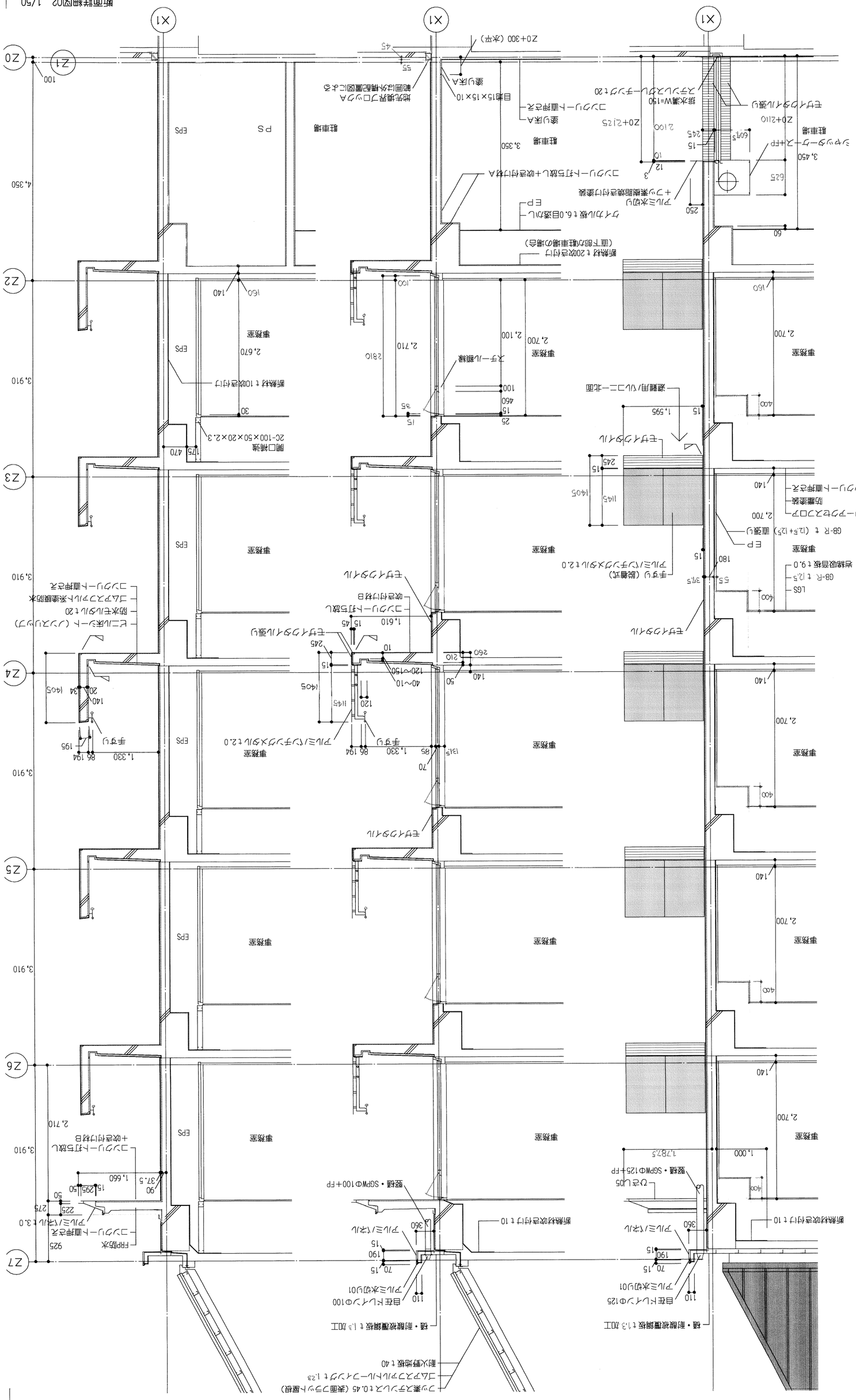
断面詳細図02 1/50
事務室
駐車場
EPS
PS
X1
Z1
Z2
Z3
Z4
Z5
Z6
Z7
Z0
4,350
3,910
2,700
2,910
2,710
1,660
1,000
1,780
1,595
1,330
1,610
1,780
Z0+300（水平）
Z0+2125
Z0+2110
Z0+300
ラウンドガーター+FP
ドレン水切り
+ウシ素膠焼き付け塗装
コンクリート打ち放し+吹き付け材A
断熱材t20吹き付け
（直下部が駐車場の場合）
ダイカル板t6.0目透かし
EP
塗り床A
コンクリート直押さえ
目地15×15×10
排水溝W=150
スチールスタッド20
モザイクタイル張り
地先境界ブロックA
範囲は外構配置図による
断熱材t10吹き付け
開口補強
2C-100×50×20×2.3
スチール額縁
遮音用パルコニー北面
モザイクタイル
ビニル床シート（ウレタン）
防水モルタルt20
コムアスファルト系塗膜防水
コンクリート直押さえ
GB-R t (12.5+12.5) 直張り
ロックウール
防錆塗装
ALC
GB-R t 12.5
遮音吸音板t9.0
EP
手すり（鋼製）
ドレン/ペンチャンネルt2.0
ドレン/ペンチャンネルt3.0
FRP防水
コンクリート直押さえ
ドレン/ペンチャンネル
コンクリート打ち放し
吹き付け材B
コンクリート打ち放し+吹き付け材A
コンクリート打ち放し
自在ドレンφ100
ドレン水切り01
樋・制錆被覆鋼板t1.3加工
樋・制錆被覆鋼板t2.0加工
竪樋・SGPWφ100+FP
竪樋・SGPWφ125+FP
断熱材吹き付けt10
コンクリート屋根スラブ（ペンシルボックス）
コンクリート屋根スラブ
コンクリート打ち放し
吹き付け材B
モルタル下地
ALC
ドレン/ペンチャンネルt2.0
手すり
ドレン/ペンチャンネル
モザイクタイル張り
モザイクタイル
モザイクタイル張り
モザイクタイル
モザイクタイル
モザイクタイル

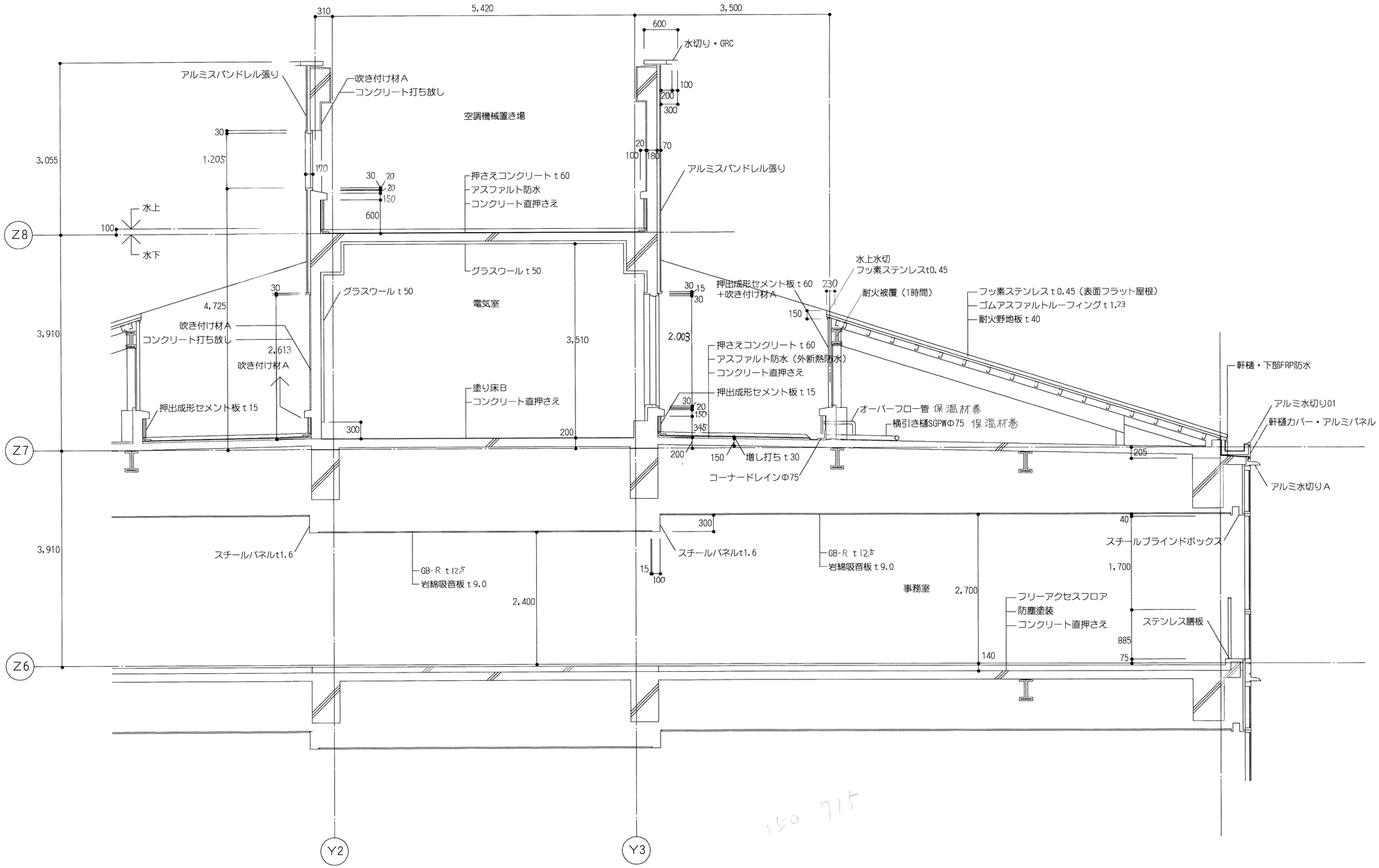

高知市 都市建設部建築課	課長	課長補佐	係長	係

設計完了		特記事項	MODERN ARCHITECTURAL PLANNING OFFICE	株式会社 現代建築計画事務所	たかじょう庁舎新築工事	断面詳細図03	意匠 49
着　工			管理建築士　一級建築士 大臣登録 第139741号　窪田謙作		date 99.08.31 / checked by / drawn by Kubota	scale 1/50	
竣　工		変更事項					
1185							

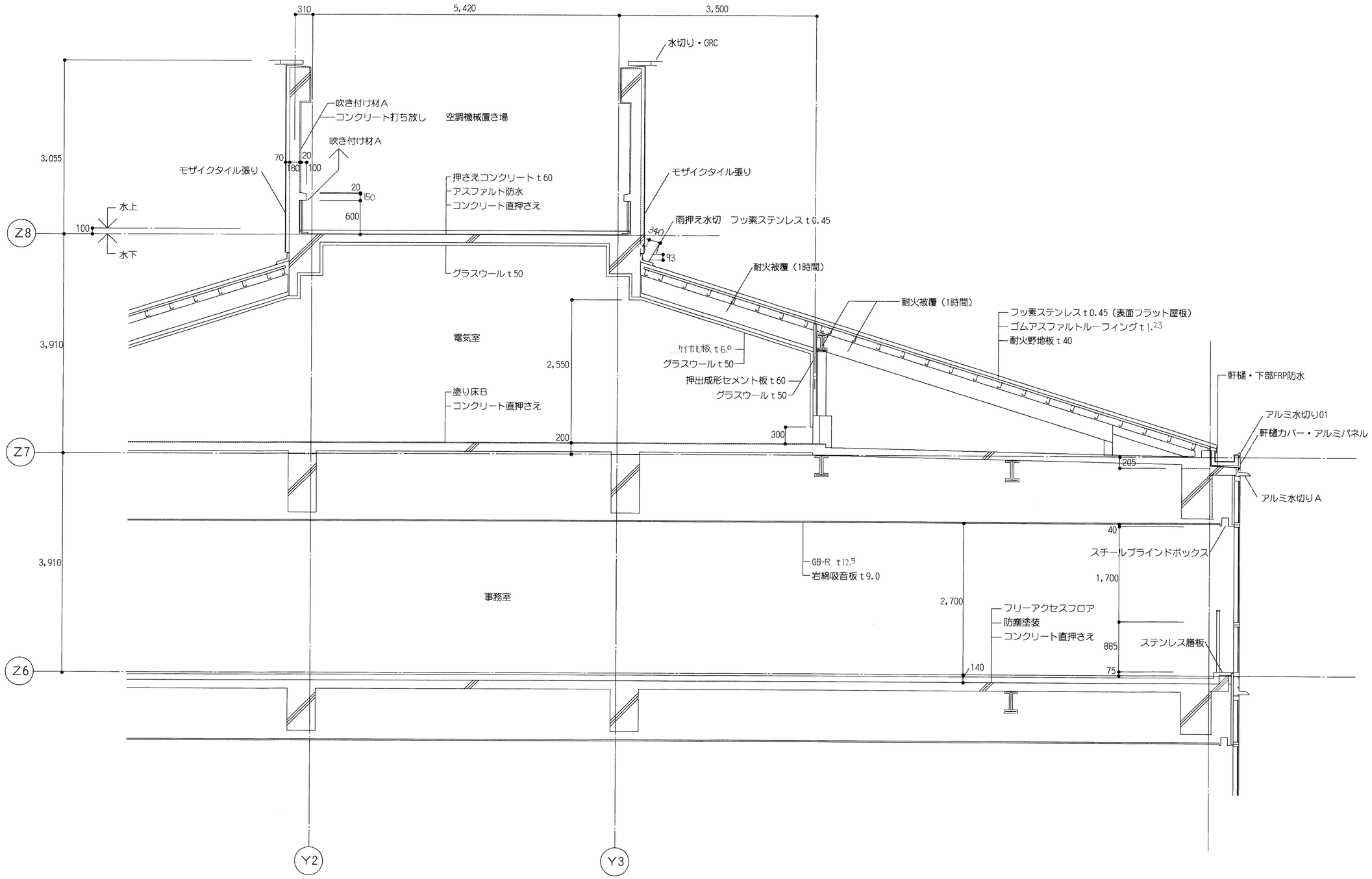

高知市 都市建設部建築課	課長	課長補佐	係長	係

設計完了		特記事項	MODERN ARCHITECTURAL PLANNING OFFICE 株式会社 現代建築計画事務所	たかじょう庁舎新築工事		断面詳細図04	意匠 50
着　工			管理建築士　一級建築士 大臣登録 第139741号　窪田謙作	date 99.08.31	checked by	drawn by Kubota	scale 1/50
竣　工		変更事項					
1185							

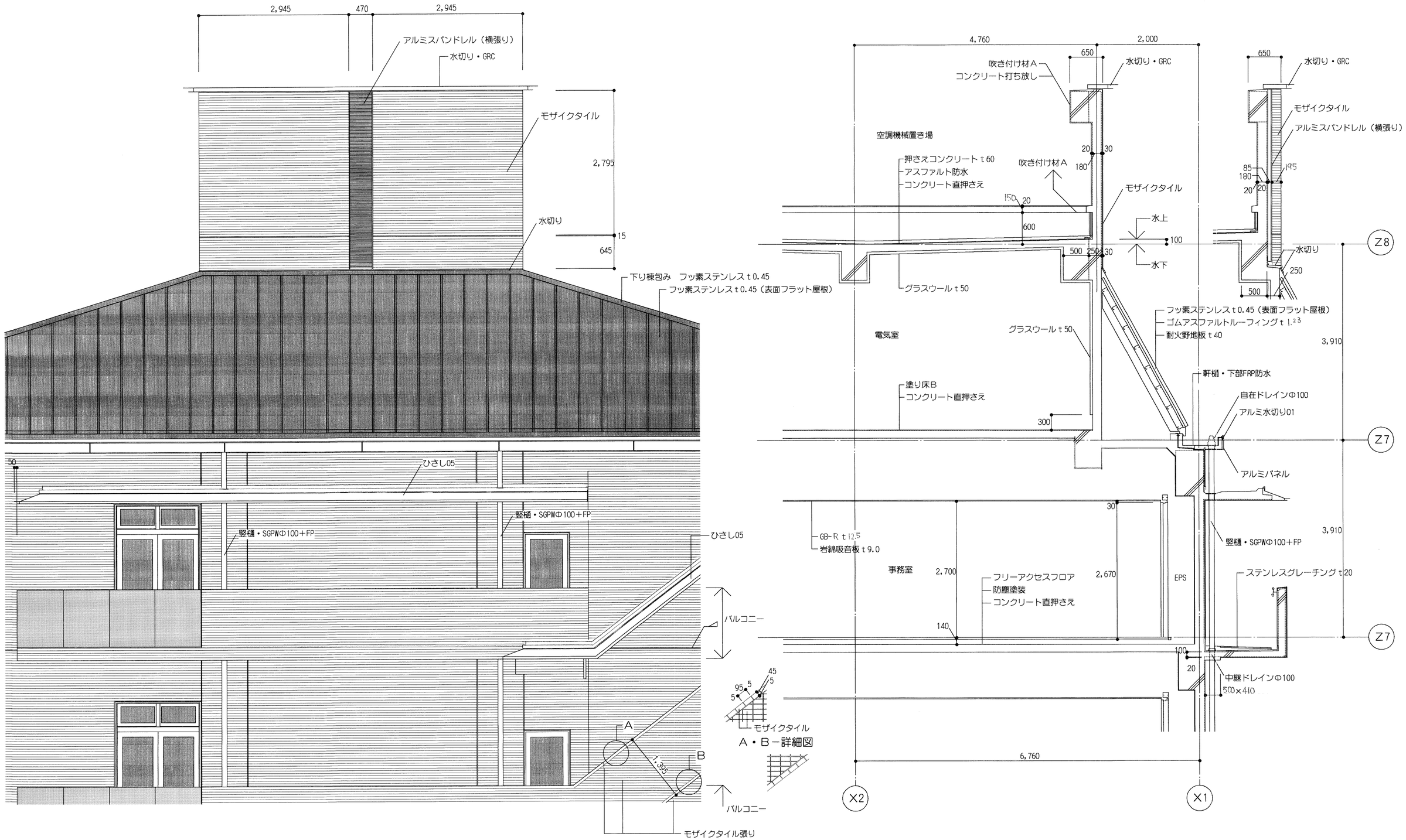

高知市 都市建設部建築課	課長	課長補佐	係長	係

設計完了		特記事項	MODERN ARCHITECTURAL PLANNING OFFICE　株式会社 現代建築計画事務所	たかじょう庁舎新築工事		断面詳細図05	意匠 51
着　工			管理建築士　一級建築士 大臣登録 第139741号　窪田謙作	date 99.08.31	checked by	drawn by Kubota	scale 1/50
竣　工		変更事項					
1185							

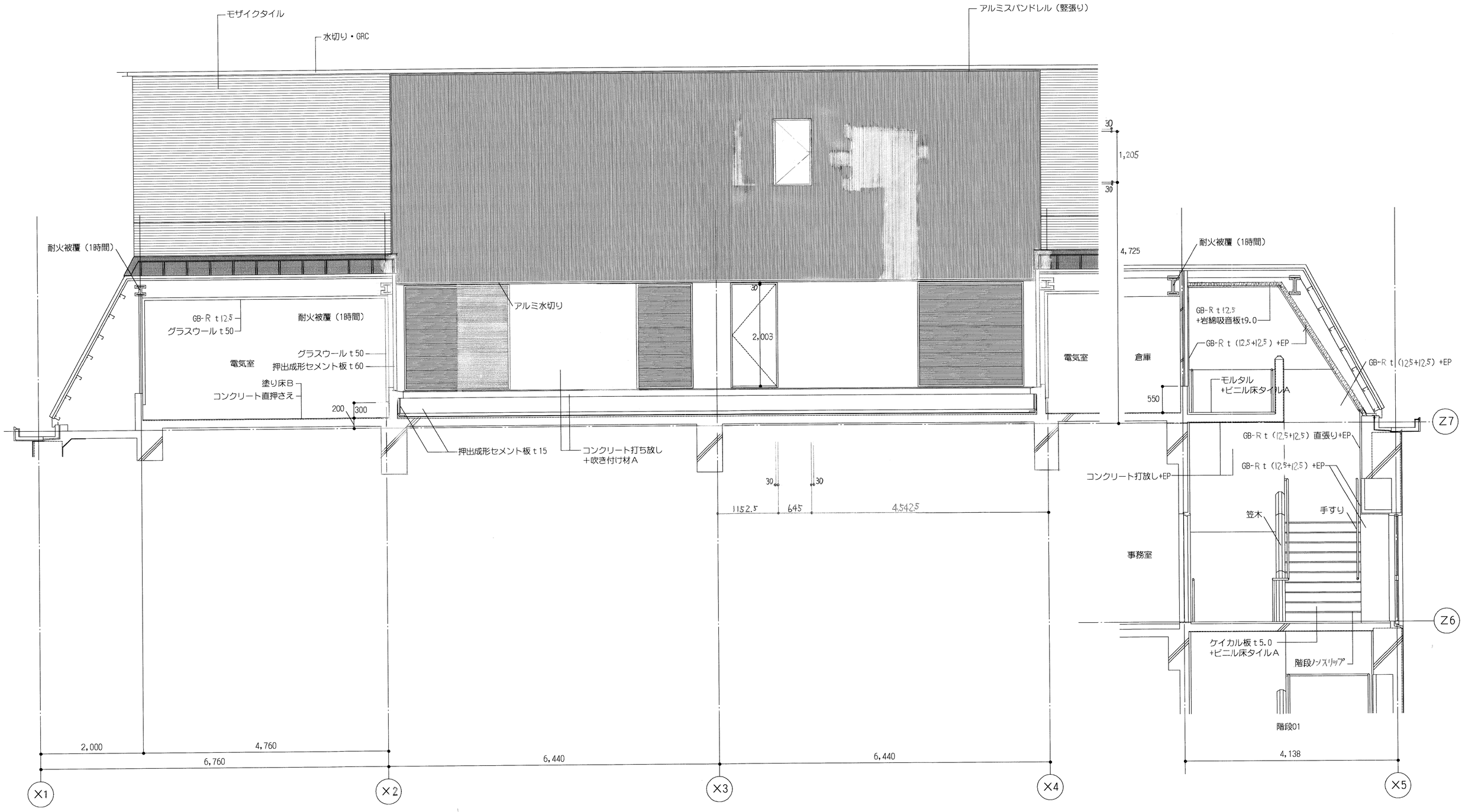

高知市 都市建設部 建築課	課長	課長補佐	係長	係

設計完了		特記事項	MODERN ARCHITECTURAL PLANNING OFFICE 株式会社 現代建築計画事務所	たかじょう庁舎新築工事		断面詳細図06	意匠 52
着　工			管理建築士　一級建築士 大臣登録 第139741号　窪田謙作	date 99.08.31	checked by	drawn by Kubota	scale 1/50
竣　工		変更事項					
1185							

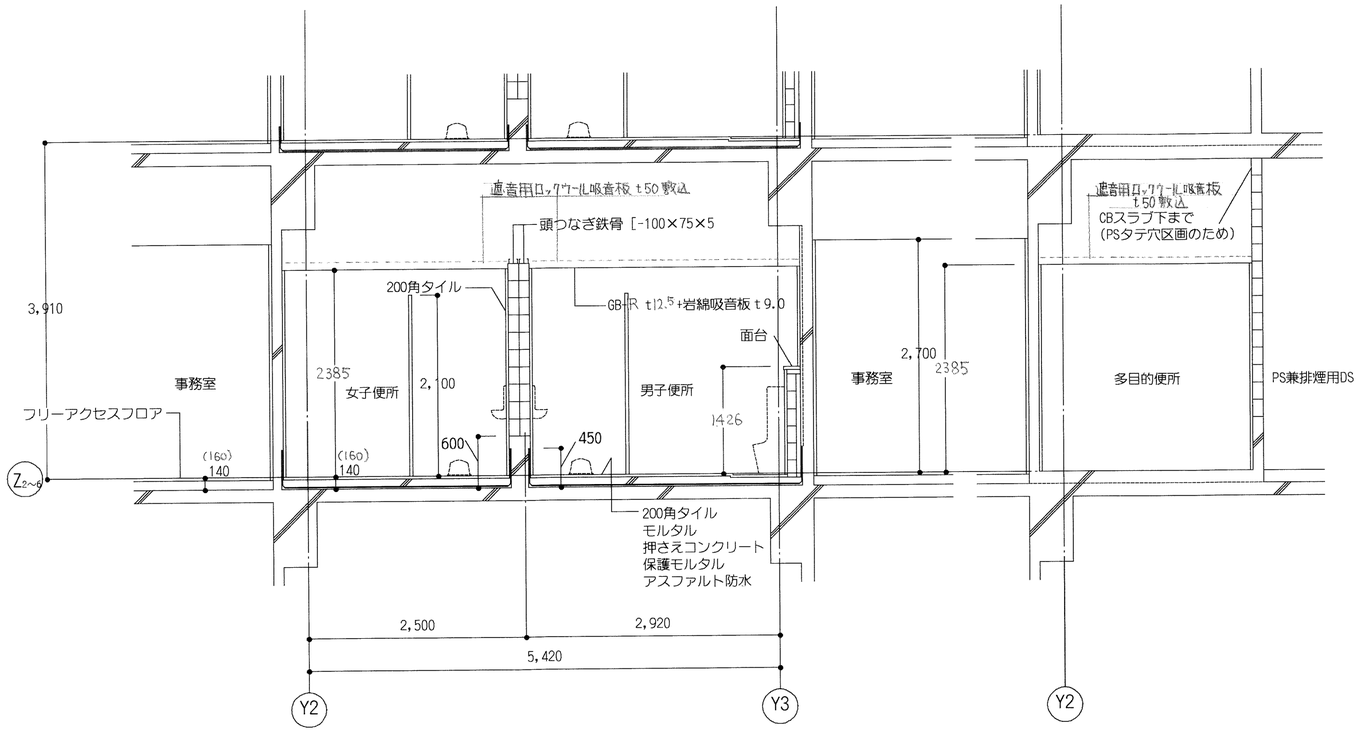

CB廻り詳細図

1/50

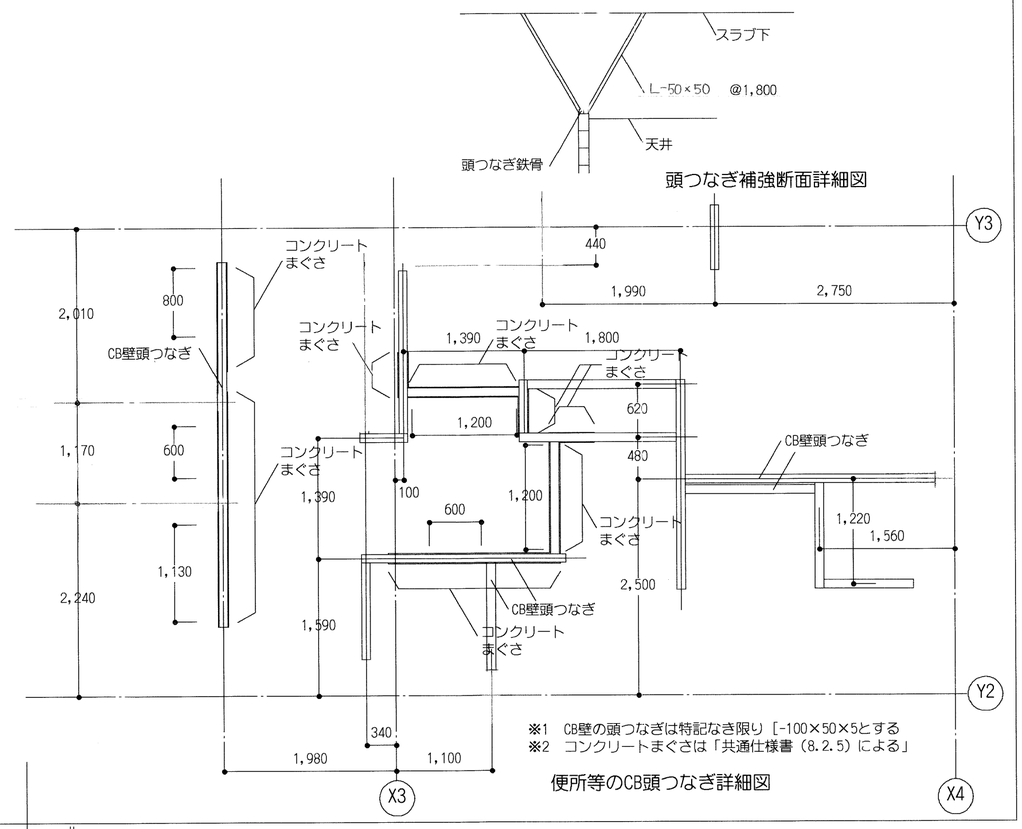

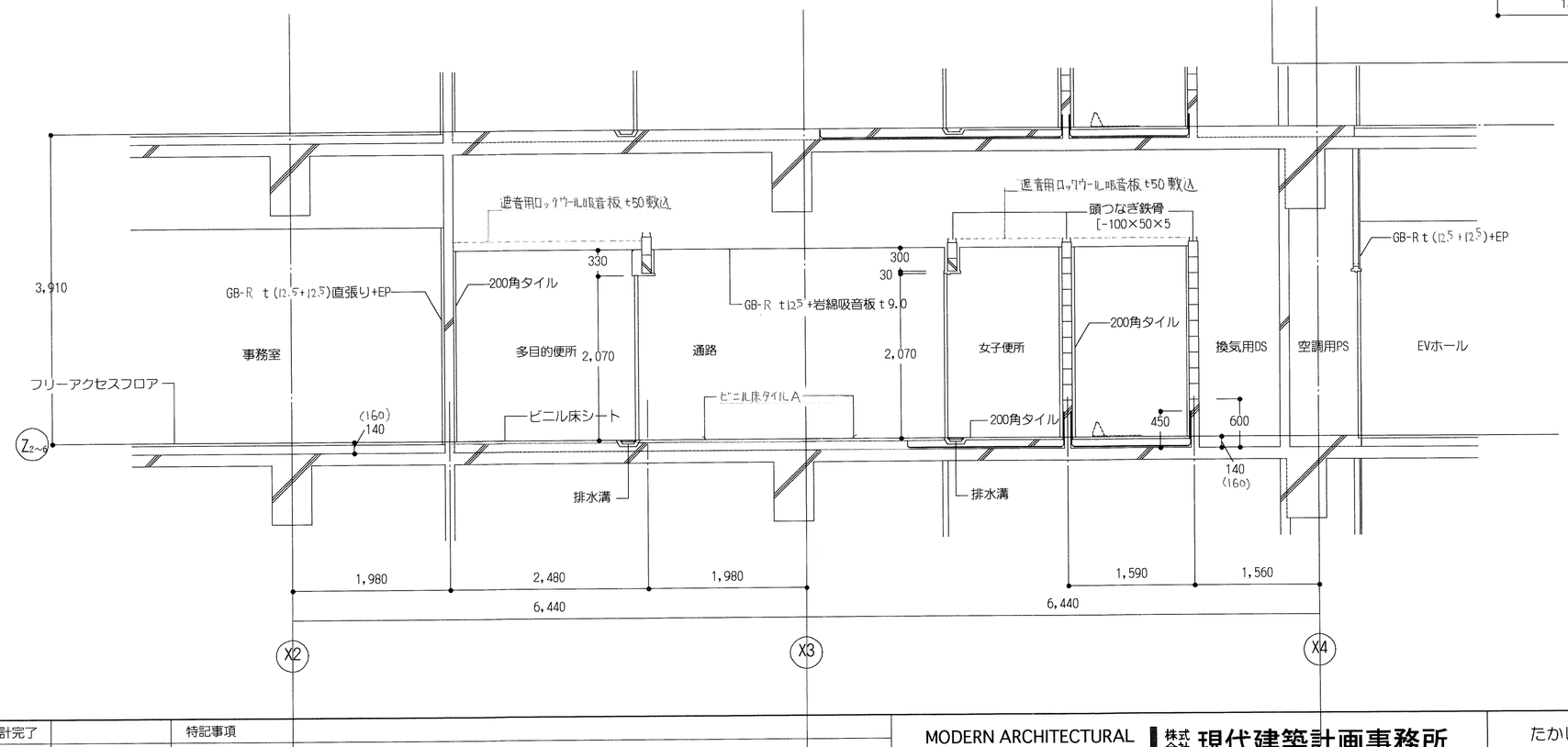

註:( )内寸法は、Z2とする。

高知市 都市建設部建築課	課長	課長補佐	係長	係

設計完了		特記事項	MODERN ARCHITECTURAL PLANNING OFFICE 株式会社 現代建築計画事務所	たかじょう庁舎新築工事	断面詳細図07	意匠 53
着 工			管理建築士 一級建築士 大臣登録 第139741号 窪田謙作	date 99.08.31 / checked by / drawn by	scale 1/50	
竣 工		変更事項				
1185						

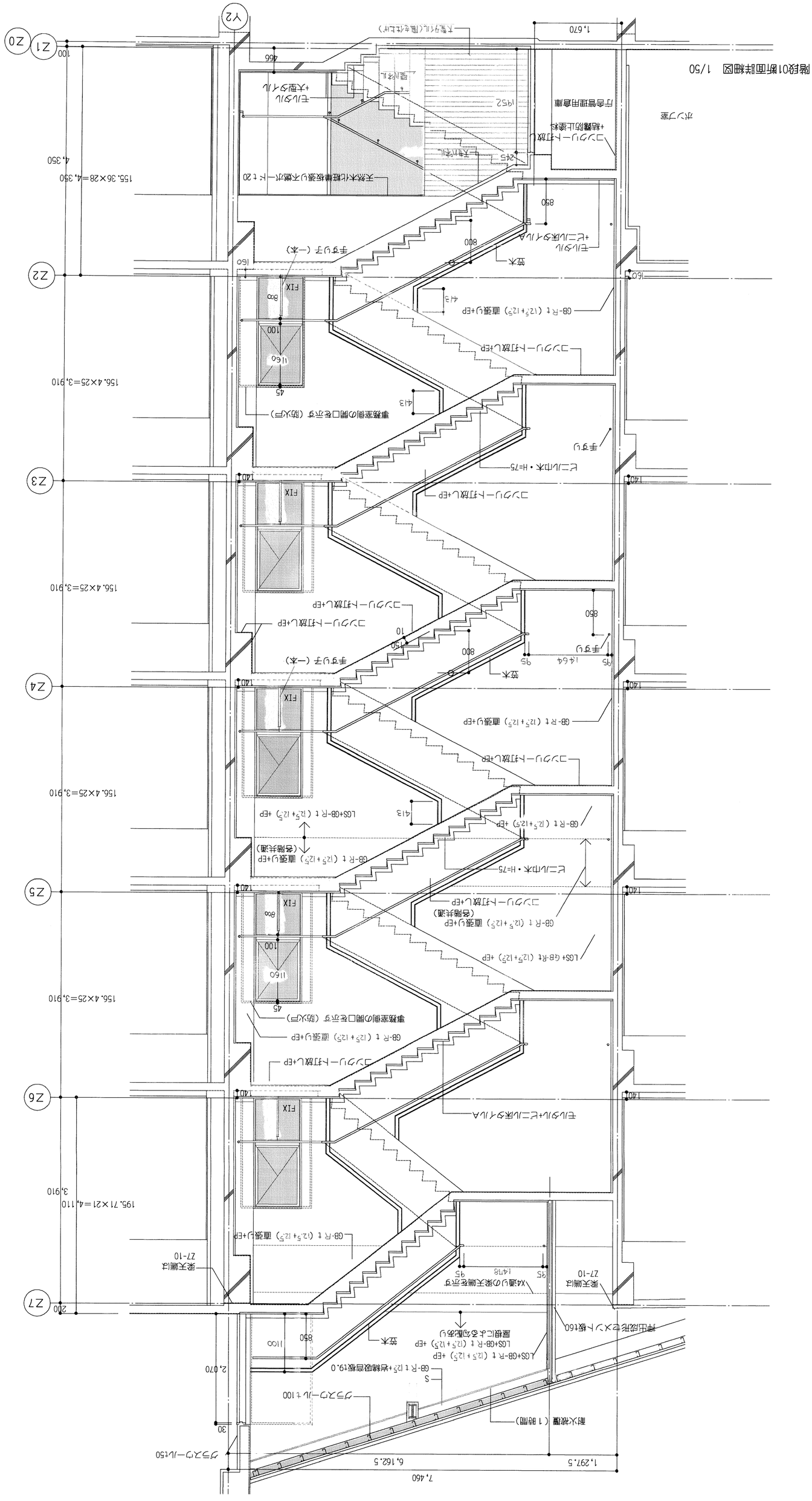

高知市 都市建設部建築課	課長	課長補佐	係長	係	

意匠 54

階段詳細図01

scale 1/50

drawn by 加藤

checked by

date 99.08.31

たかじょう庁舎新築工事

MODERN ARCHITECTURAL PLANNING OFFICE

株式会社 現代建築計画事務所

管理建築士 一級建築士 大臣登録 第139741号 窪田謙作

特記事項

変更事項

設計完了	
着工	
竣工	
1185	

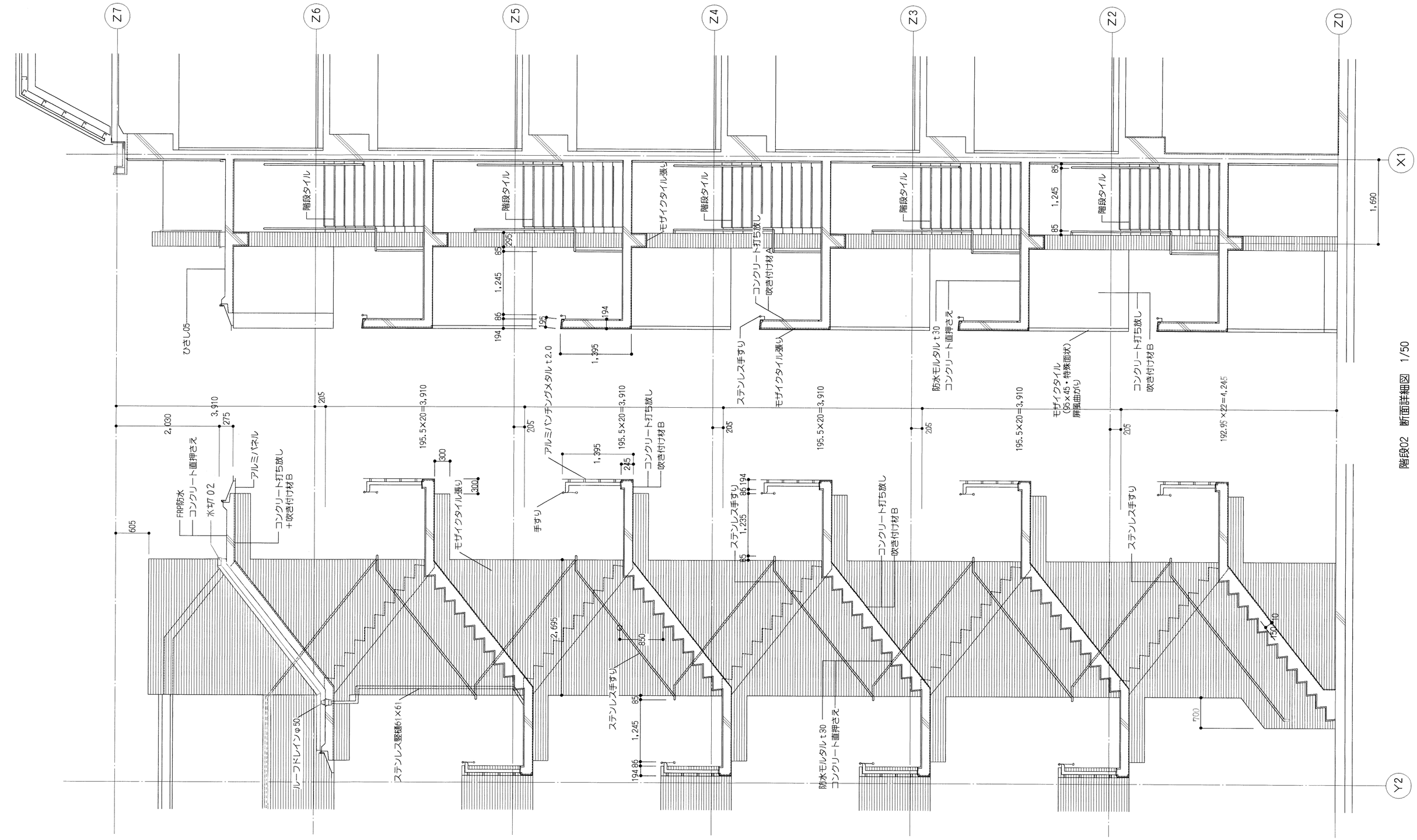

階段02　断面詳細図　1/50

高知市 都市建設部 建築課	課長	課長補佐	係長	係

設計完了		特記事項	MODERN ARCHITECTURAL PLANNING OFFICE 株式会社 現代建築計画事務所	たかじょう庁舎新築工事	階段詳細図02	意匠 55
着　工			管理建築士　一級建築士 大臣登録 第139741号　窪田謙作	date 99.08.31 / checked by / drawn by 加藤	scale 1/50	
竣　工		変更事項				
1185						

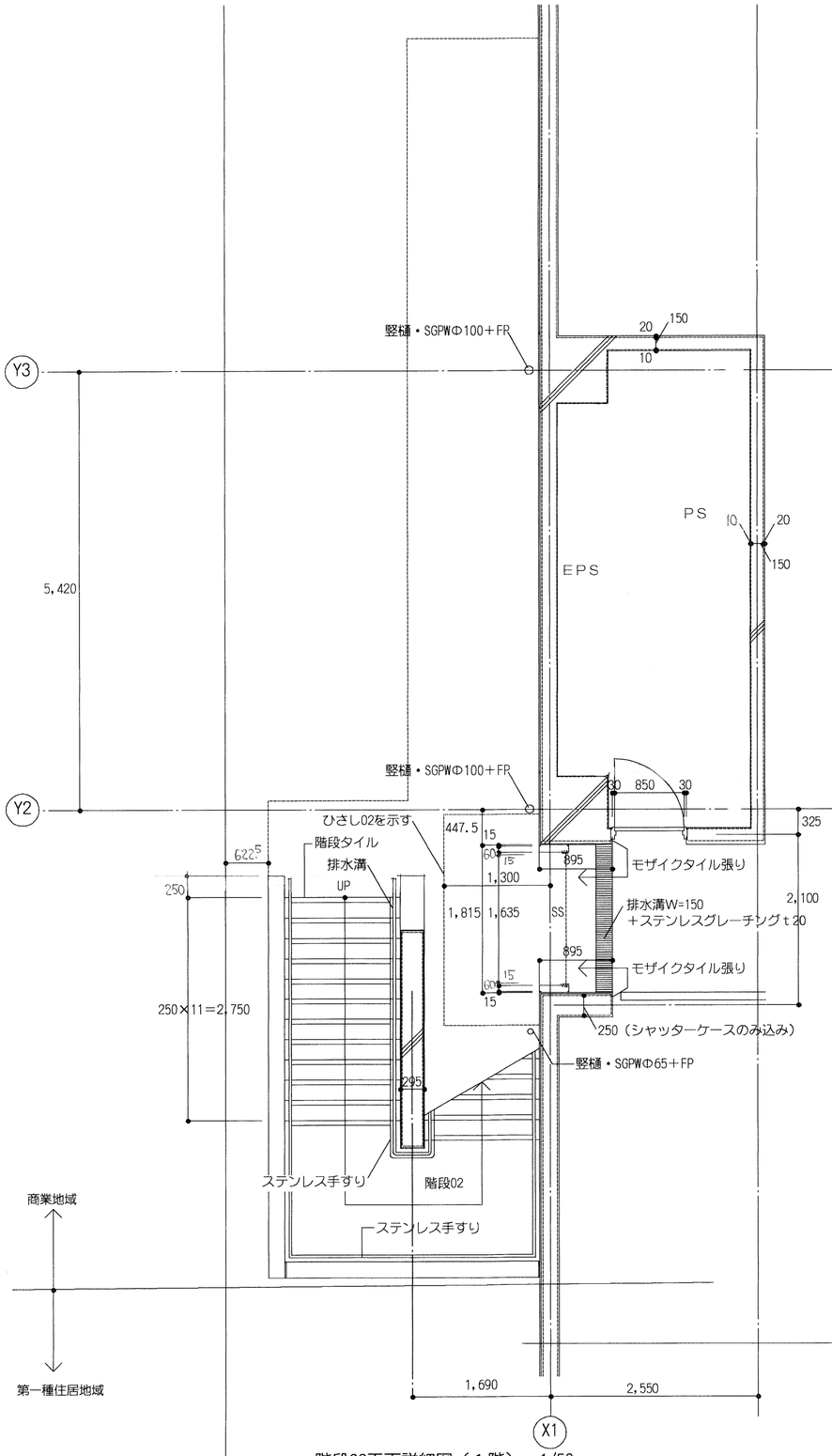

階段02平面詳細図（１階）　1/50

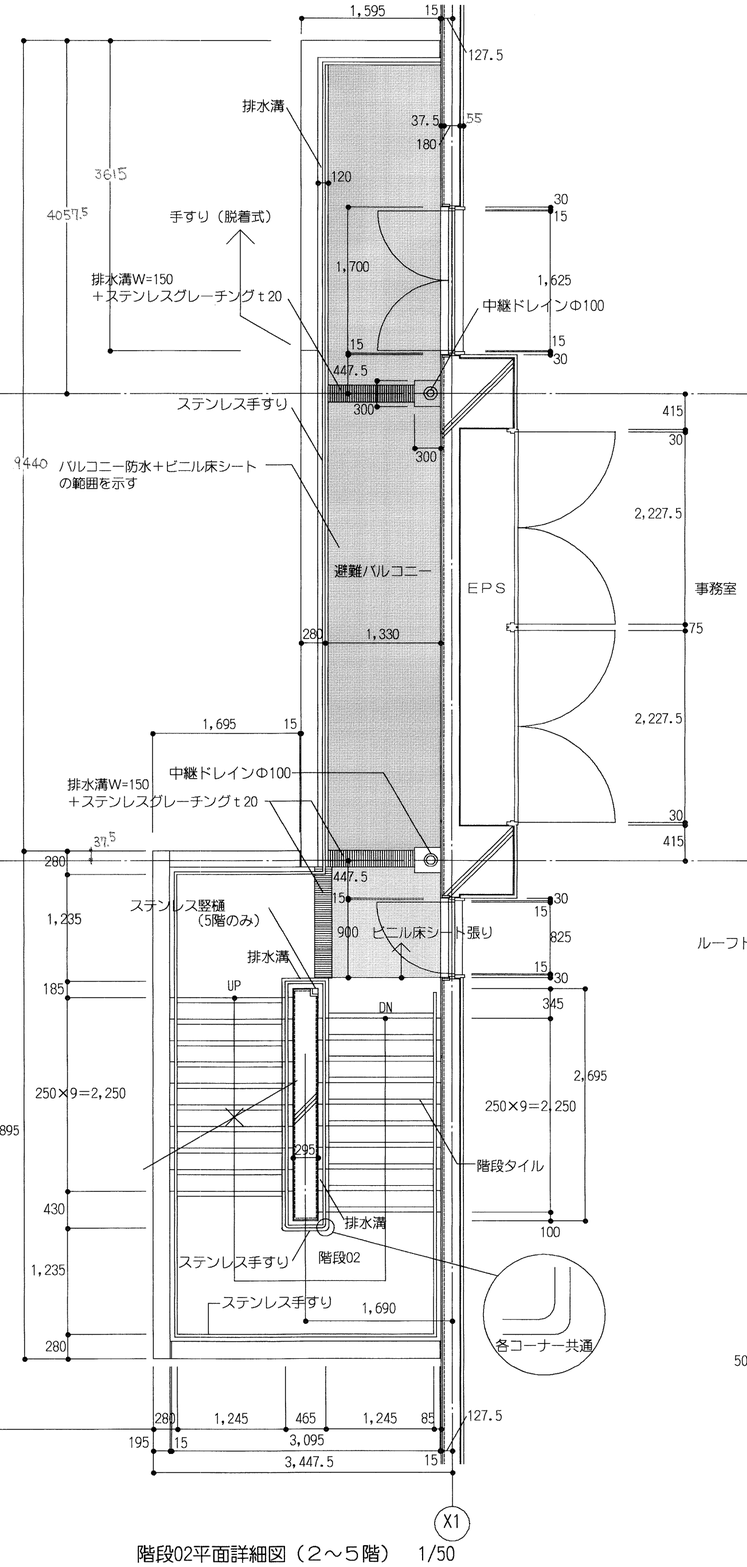

階段02平面詳細図（２～５階）　1/50

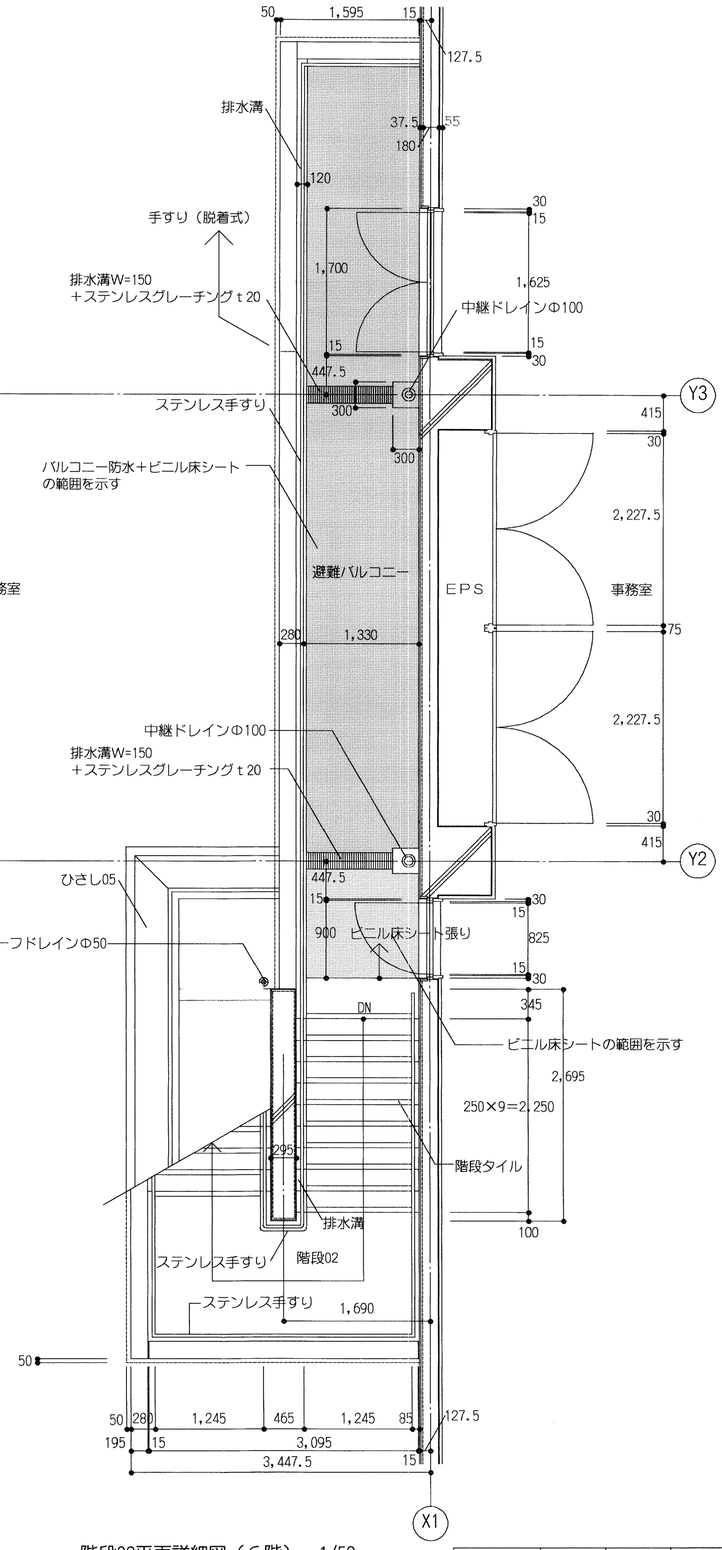

階段02平面詳細図（６階）　1/50

高知市 都市建設部 建築課	課長	課長補佐	係長	係

設計完了		特記事項	MODERN ARCHITECTURAL PLANNING OFFICE 株式会社 現代建築計画事務所	たかじょう庁舎新築工事	階段詳細図03	意匠 56
着　工		コーナーガードの取付場所は平面図による				
竣　工		変更事項		date 99.08.31 / checked by / drawn by 加藤	scale 1/50	
1185			管理建築士　一級建築士 大臣登録 第139741号　窪田謙作			

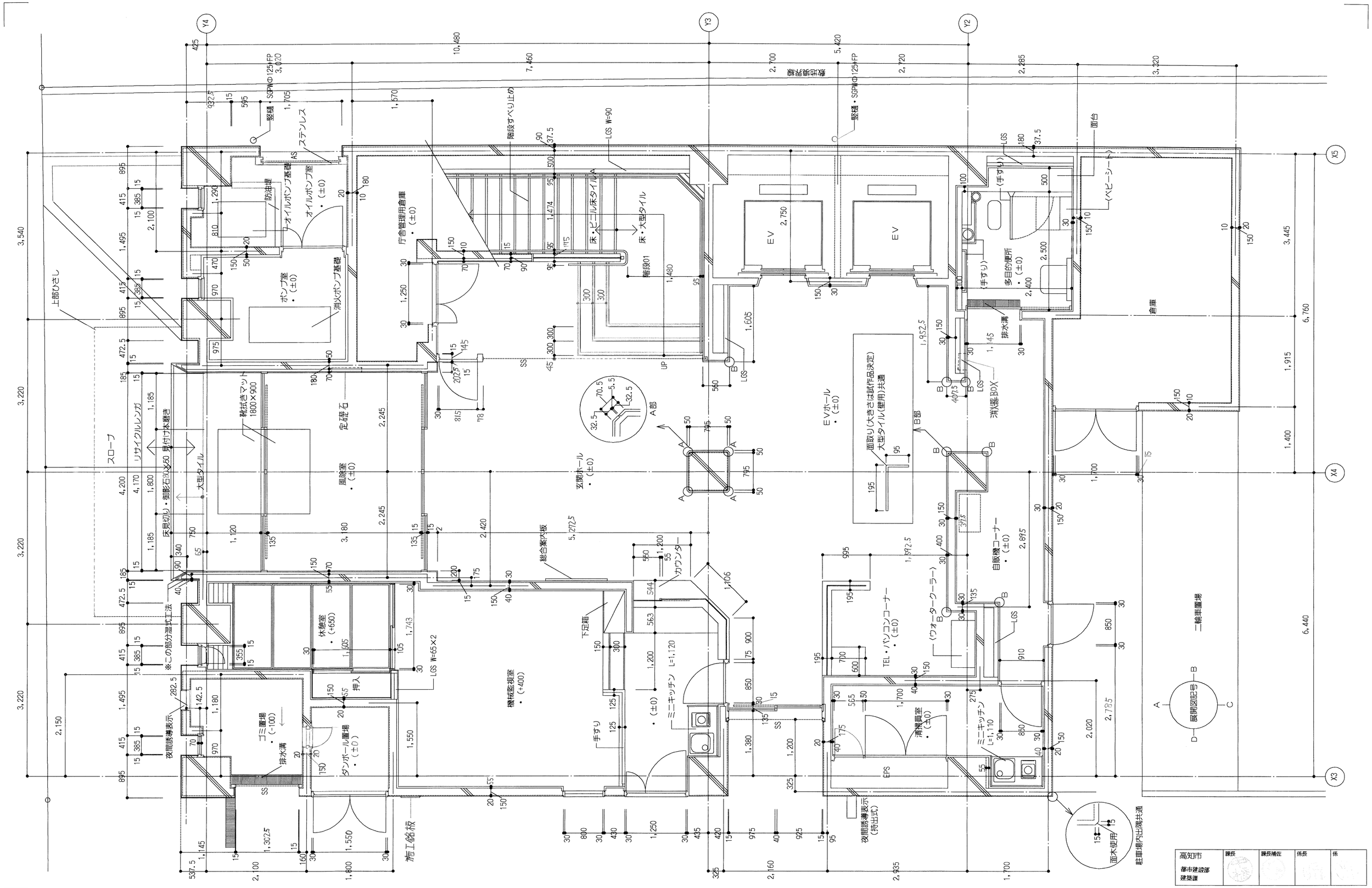

設計完了		特記事項
着　工		床下点検口は平面図による。
竣　工		変更事項
1185		

MODERN ARCHITECTURAL PLANNING OFFICE
株式会社 現代建築計画事務所
管理建築士　一級建築士 大臣登録 第139741号　窪田謙作

たかじょう庁舎新築工事

date	checked by	drawn by	scale
99.08.31		加藤	1/50

平面詳細図01

意匠 57

高知市 都市建設部 建築課	課長	課長補佐	係長	係

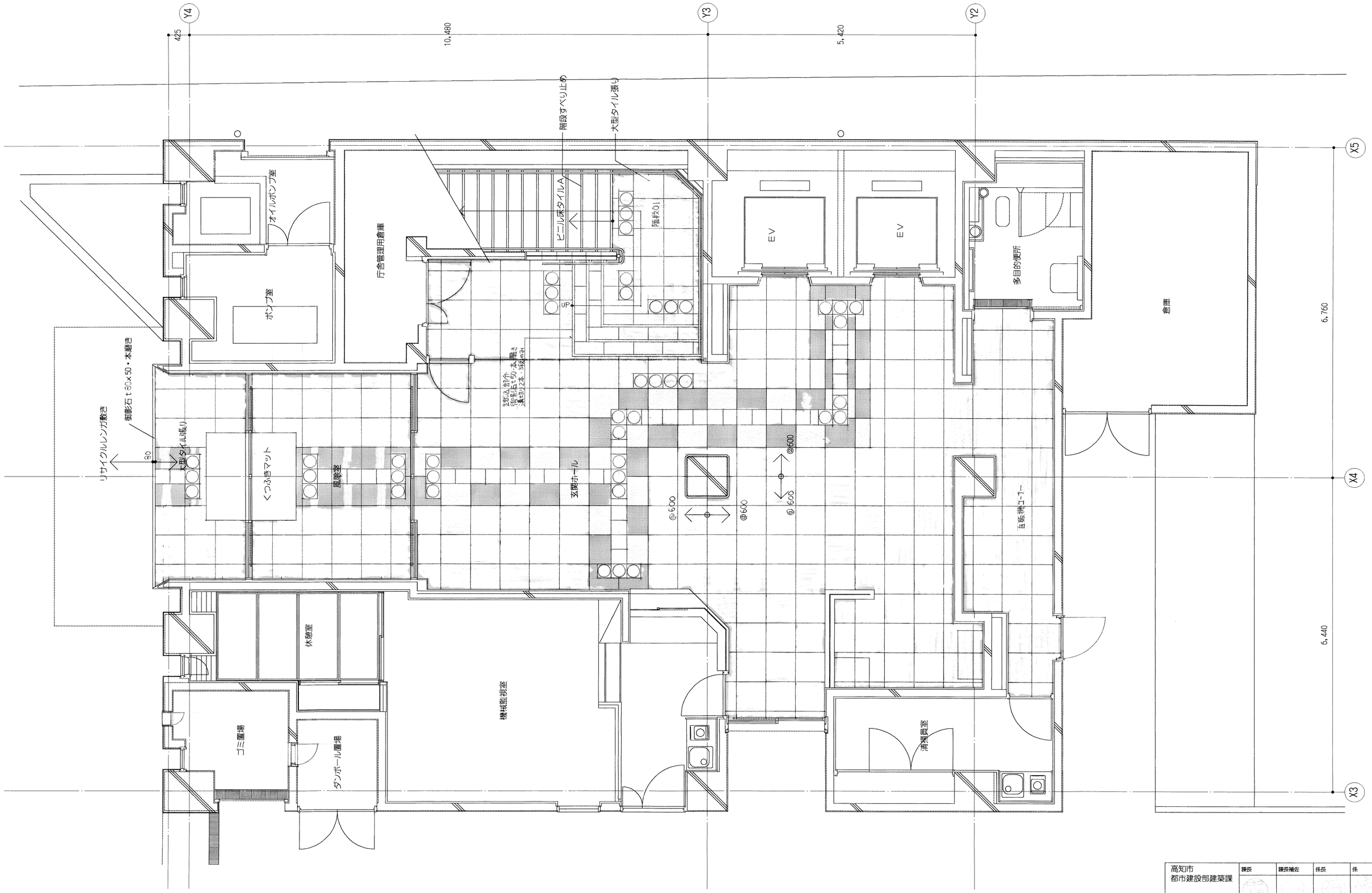

高知市 都市建設部建築課	課長	課長補佐	係長	係

設計完了		特記事項	MODERN ARCHITECTURAL PLANNING OFFICE 株式会社 現代建築計画事務所	たかじょう庁舎新築工事		1階玄関ホール床パターン図	意匠 58
着　工		床下点検口は平面図による。	管理建築士　一級建築士 大臣登録 第139741号　窪田謙作	date 99.08.31	checked by	drawn by Kubota	scale 1/50
竣　工		変更事項					
1185							

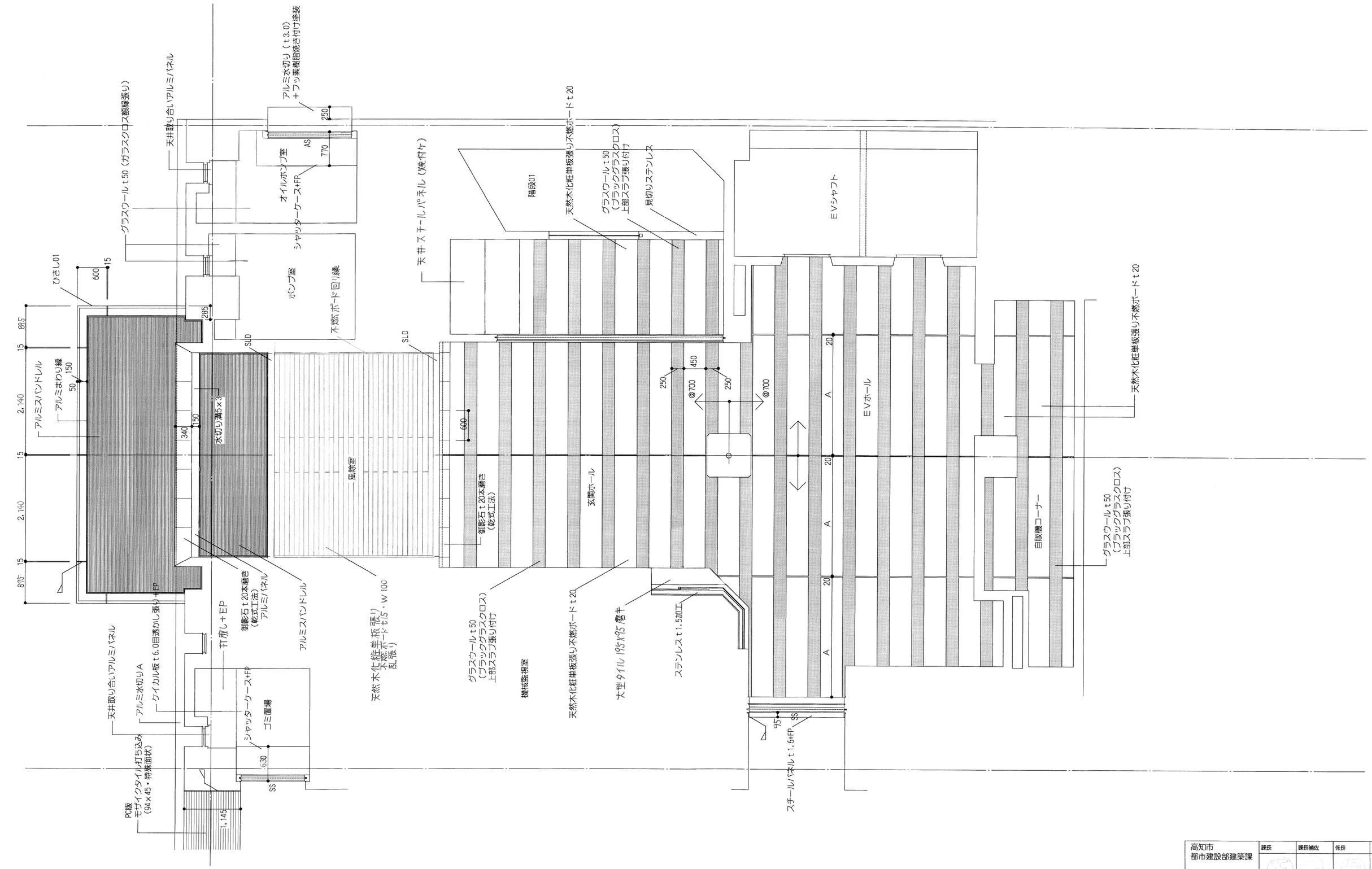

高知市 都市建設部建築課	課長	課長補佐	係長	係

設計完了		特記事項	MODERN ARCHITECTURAL PLANNING OFFICE 株式会社 現代建築計画事務所	たかじょう庁舎新築工事	1階玄関ホール天井伏図	意匠 59
着　工			管理建築士　一級建築士 大臣登録 第139741号　窪田謙作	date 99.08.31 / checked by / drawn by Kubota	scale 1/50	
竣　工		変更事項				
1185						

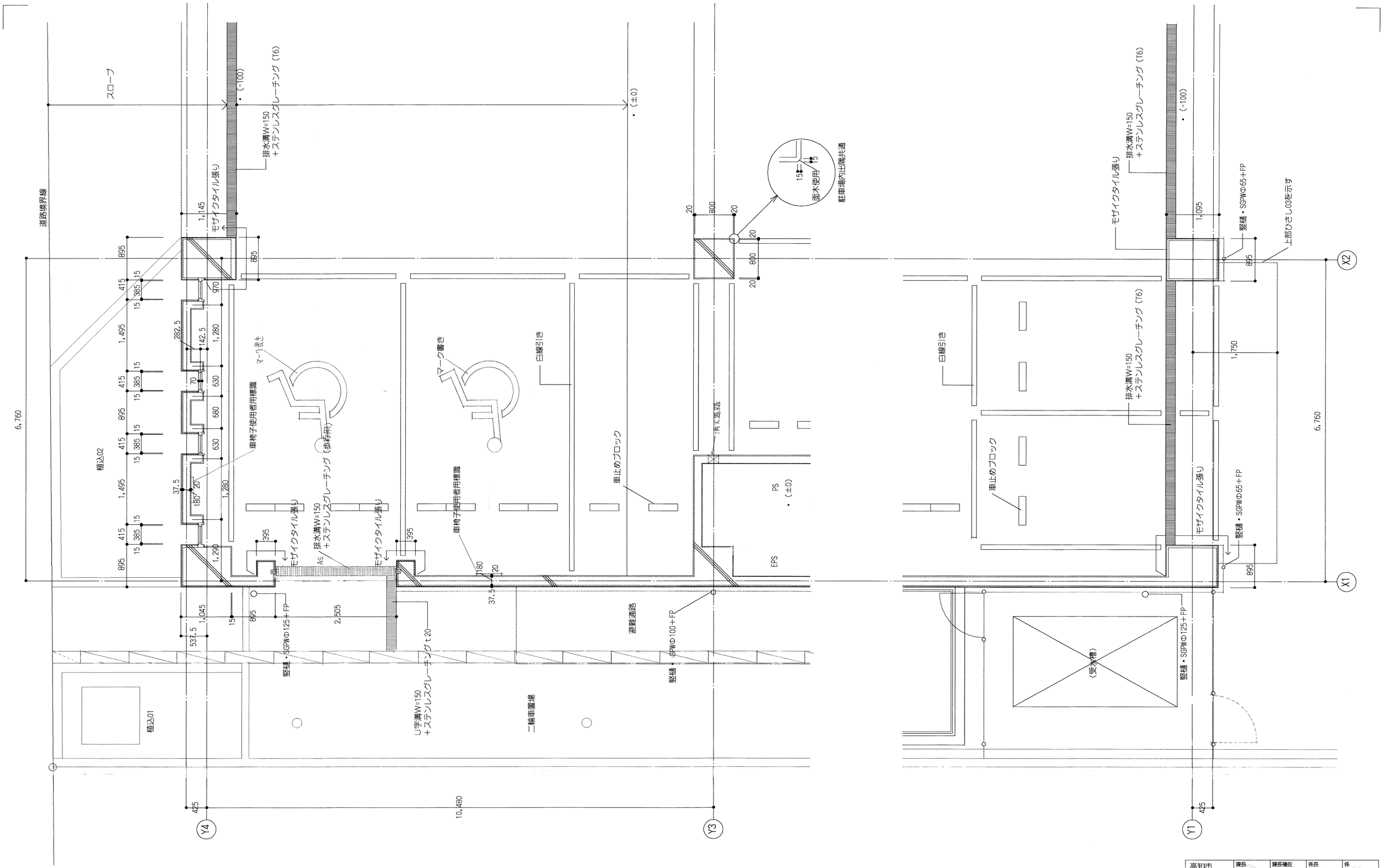

高知市 都市建設部 建築課	課長	課長補佐	係長	係

設計完了		特記事項	MODERN ARCHITECTURAL PLANNING OFFICE 株式会社 現代建築計画事務所	たかじょう庁舎新築工事	平面詳細図02	意匠
着　工		床下点検口は平面図による。	管理建築士　一級建築士 大臣登録 第139741号　窪田謙作	date 99.08.31 / checked by / drawn by 加藤	scale 1/50	01
竣　工		変更事項				
1185						

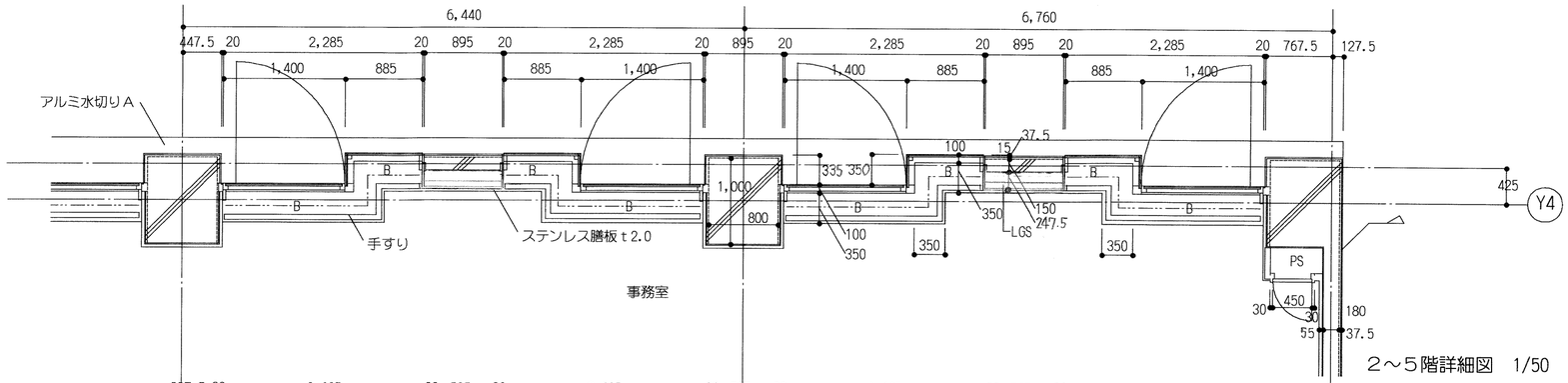

2～5階詳細図　1/50

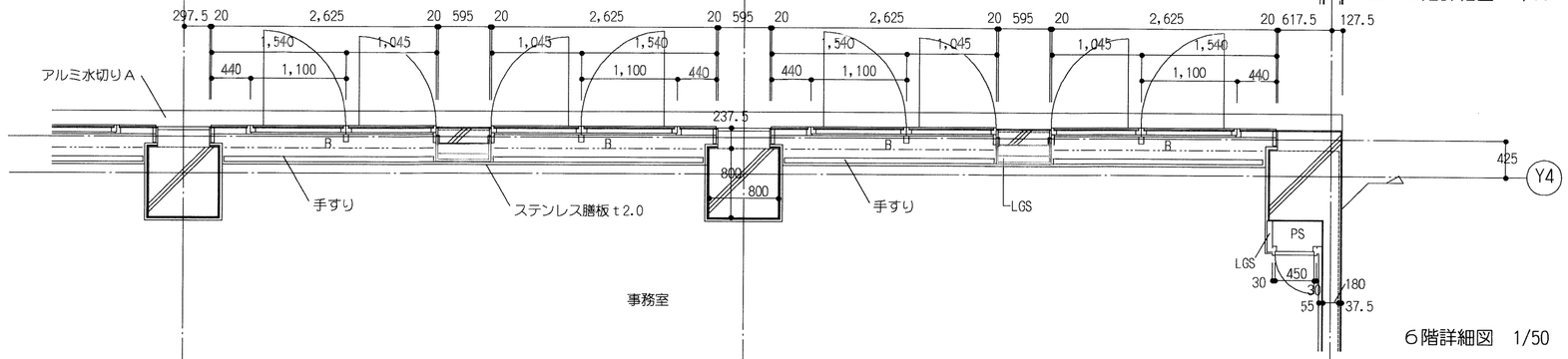

6階詳細図　1/50

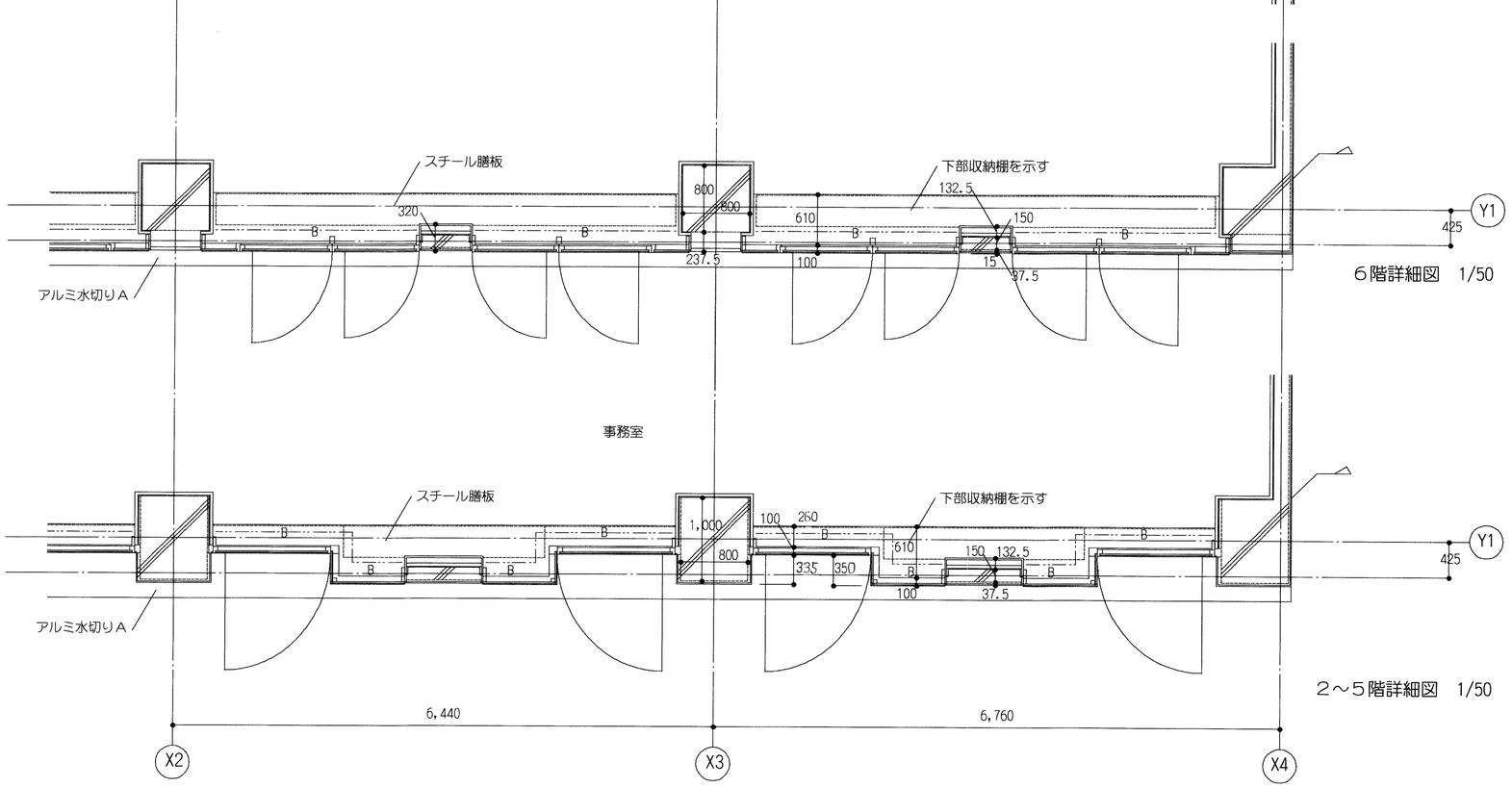

6階詳細図　1/50

2～5階詳細図　1/50

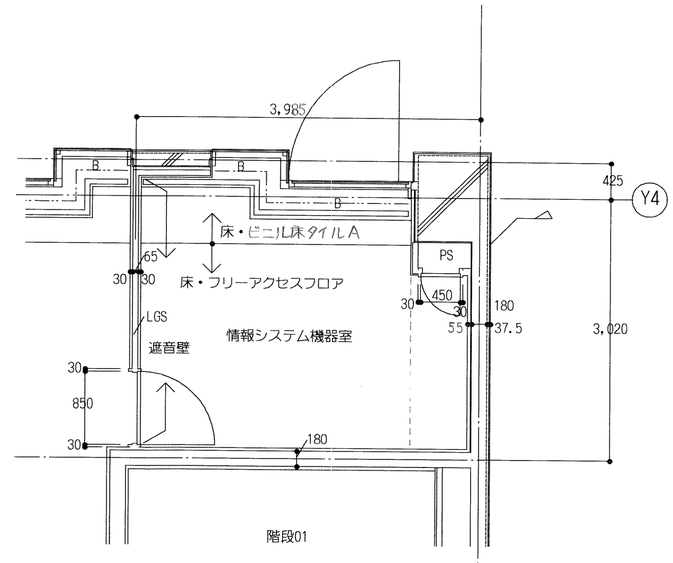

2階情報システム機器室まわり　1/50

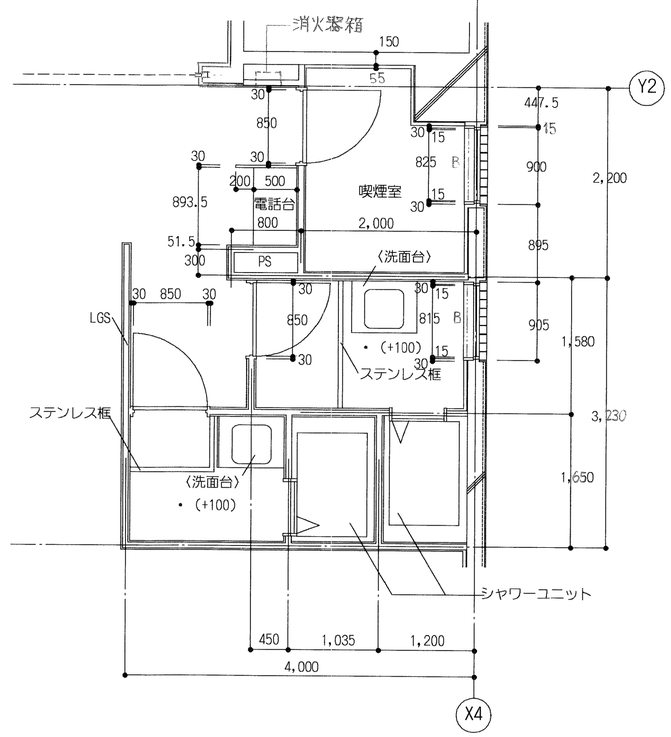

6階シャワー室まわり　1/50

高知市 都市建設部建築課	課長	課長補佐	係長	係

設計完了		特記事項	
着　工		コーナーガードの取付場所は、平面図による。	
竣　工		変更事項	
1185			

MODERN ARCHITECTURAL PLANNING OFFICE　株式会社 現代建築計画事務所

管理建築士　一級建築士 大臣登録 第139741号　窪田謙作

たかじょう庁舎新築工事

平面詳細図03

意匠 G1

date	checked by	drawn by	scale
99.08.31		加藤	1/50

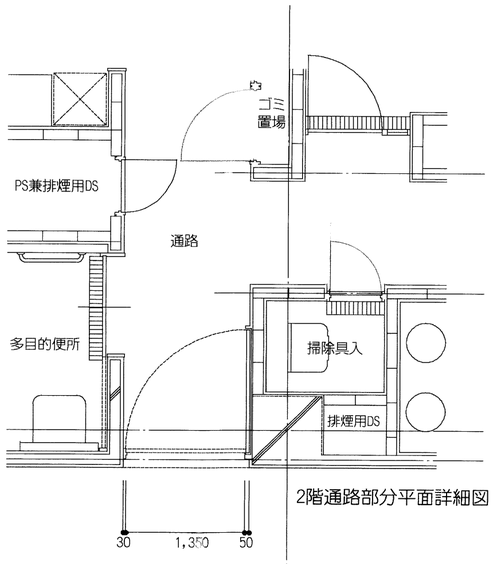

2階通路部分平面詳細図　1/50

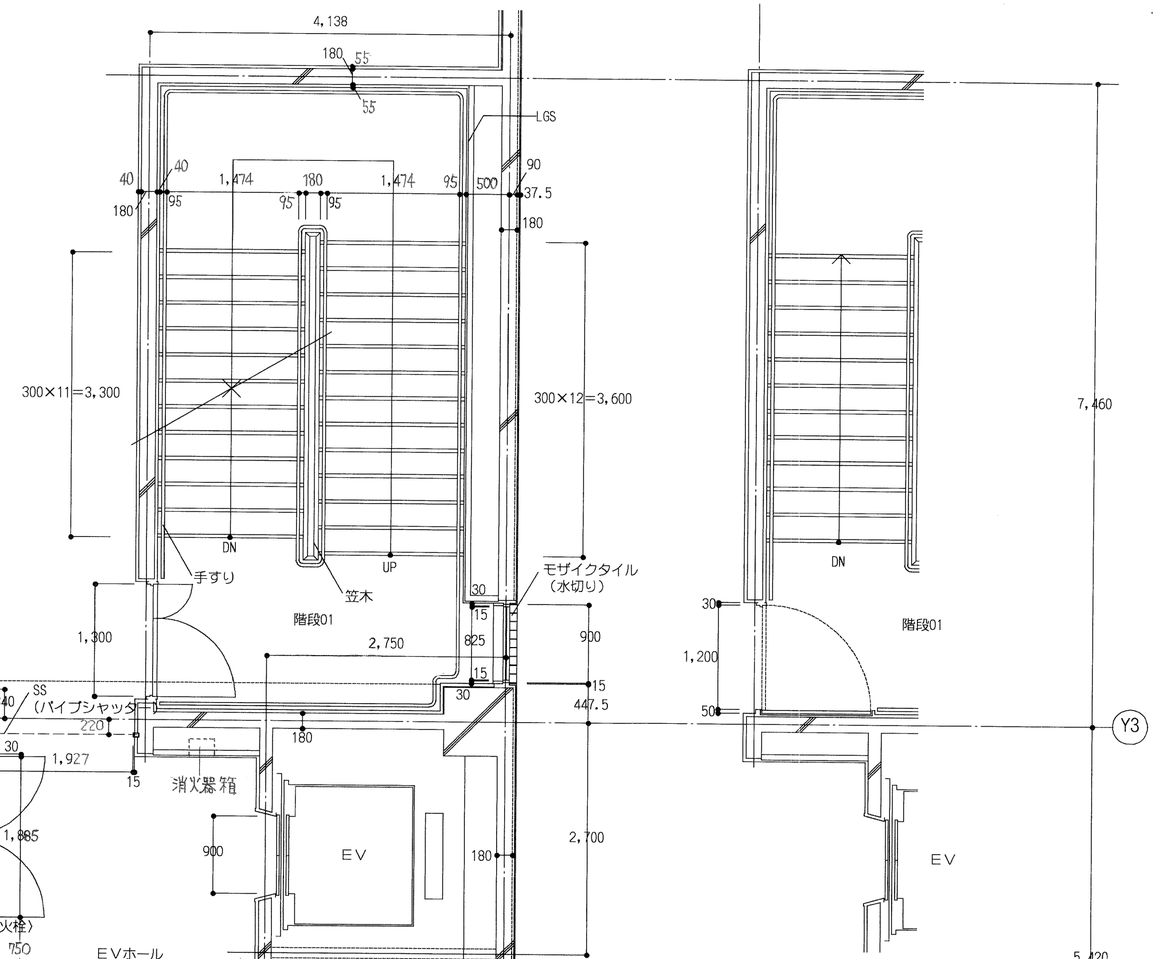

2階階段まわり平面詳細図　1/50

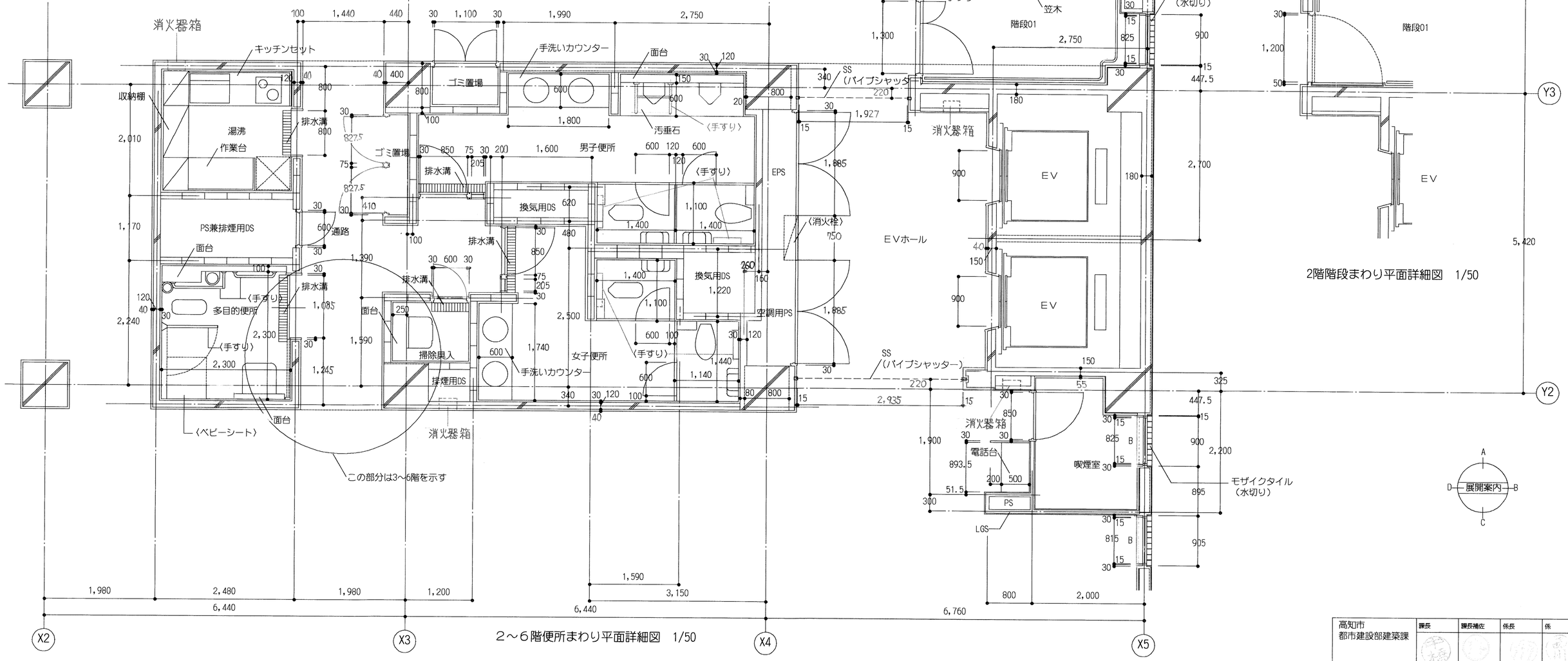

2～6階便所まわり平面詳細図　1/50

高知市 都市建設部建築課	課長	課長補佐	係長	係

設計完了		特記事項
着　工		コーナーガードの取付場所は平面図による
竣　工		変更事項
1185		

MODERN ARCHITECTURAL PLANNING OFFICE　株式会社 現代建築計画事務所

管理建築士　一級建築士 大臣登録 第139741号　窪田謙作

たかじょう庁舎新築工事

平面詳細図04

意匠 62

date	checked by	drawn by	scale
99.08.31		加藤	1/50

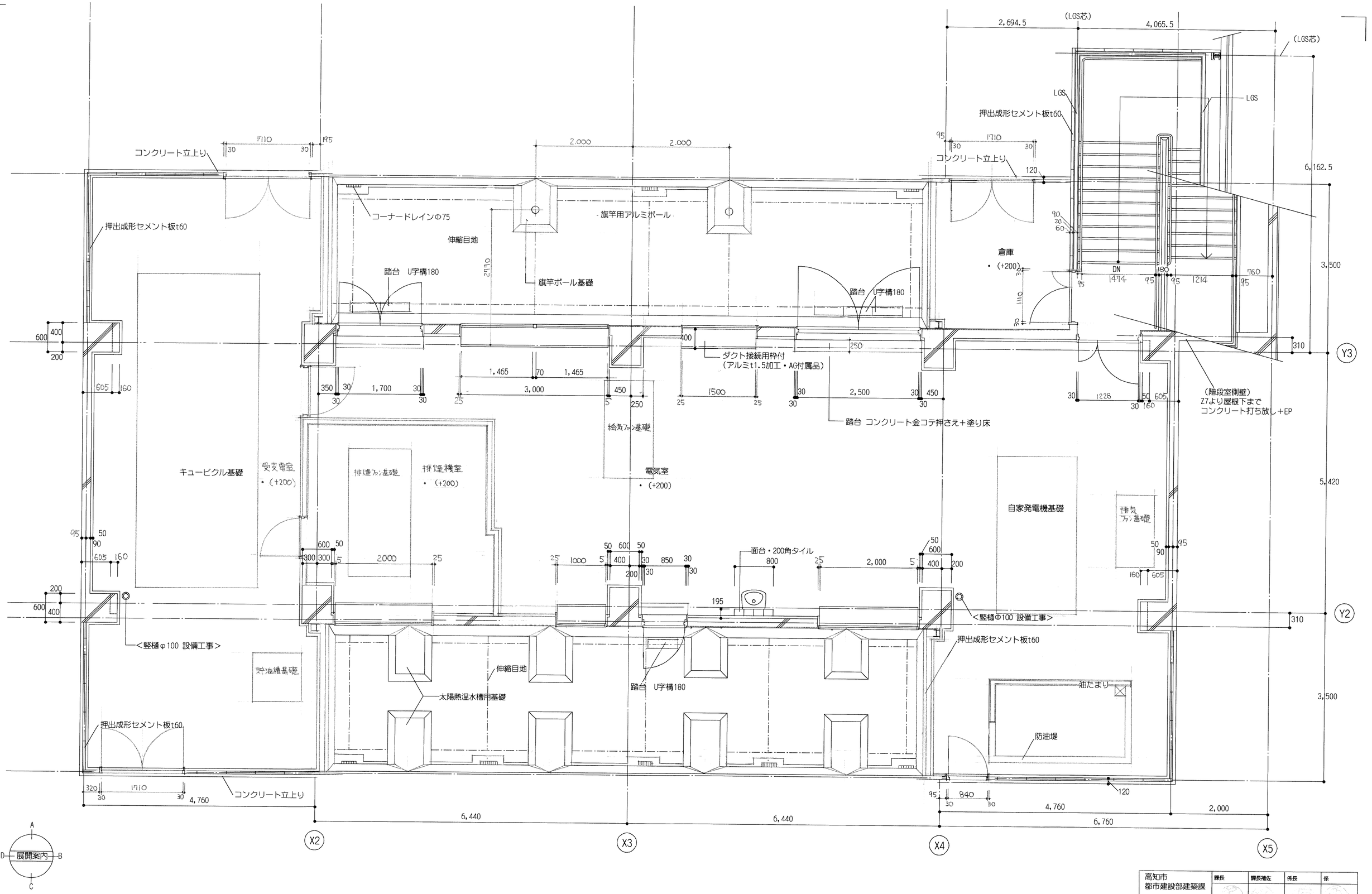

高知市 都市建設部建築課	課長	課長補佐	係長	係

設計完了		特記事項	
着　工			
竣　工		変更事項	
1185			

MODERN ARCHITECTURAL PLANNING OFFICE 株式会社 現代建築計画事務所

管理建築士 一級建築士 大臣登録 第139741号 窪田謙作

たかじょう庁舎新築工事

平面詳細図05

意匠 63

date	checked by	drawn by	scale
99.08.31		加藤	1/50

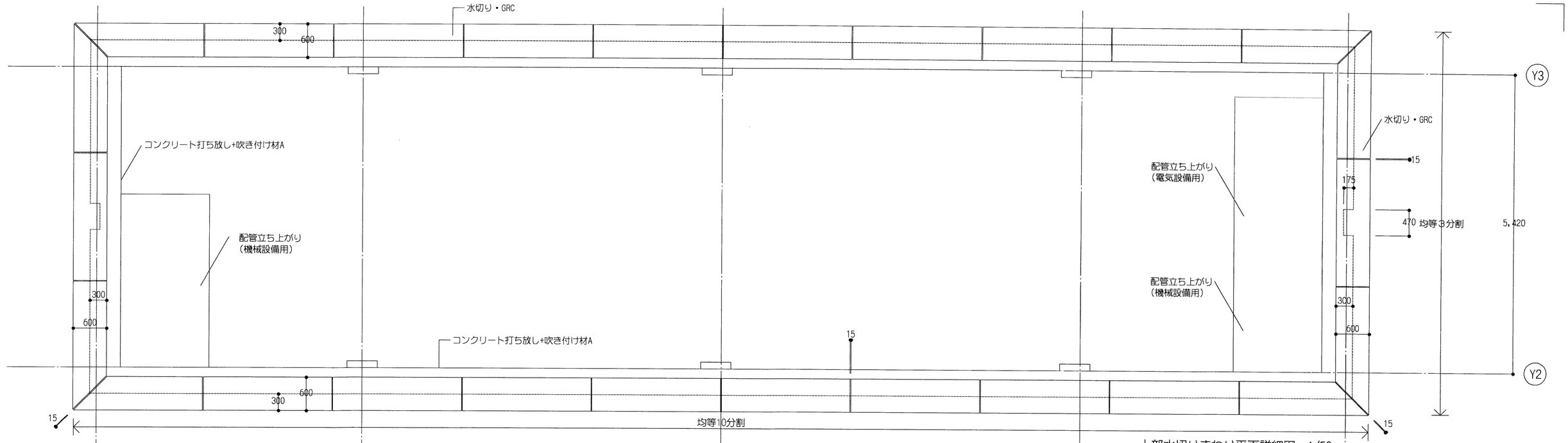

上部水切りまわり平面詳細図　1/50

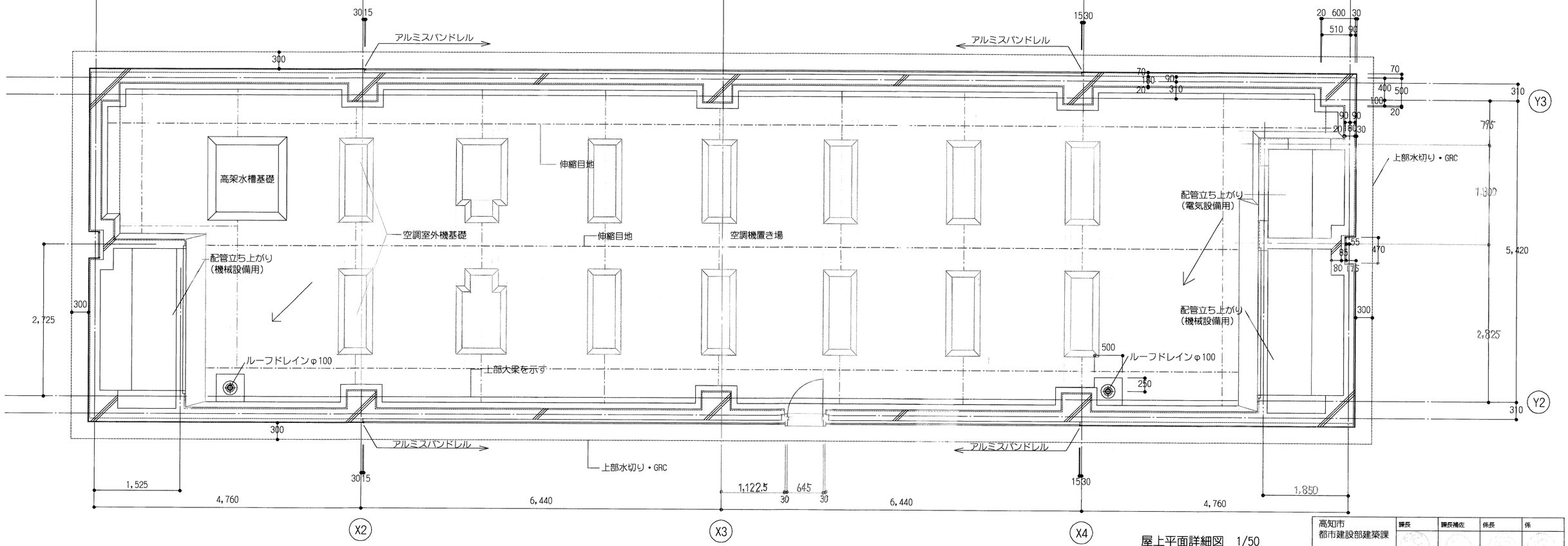

屋上平面詳細図　1/50

高知市 都市建設部建築課	課長	課長補佐	係長	係

設計完了		特記事項	MODERN ARCHITECTURAL PLANNING OFFICE 株式会社 現代建築計画事務所 管理建築士　一級建築士 大臣登録 第139741号　窪田謙作	たかじょう庁舎新築工事		平面詳細図06	意匠 64
着　工							
竣　工		変更事項		date 99.08.31	checked by	drawn by 加藤	scale 1/50
1185							

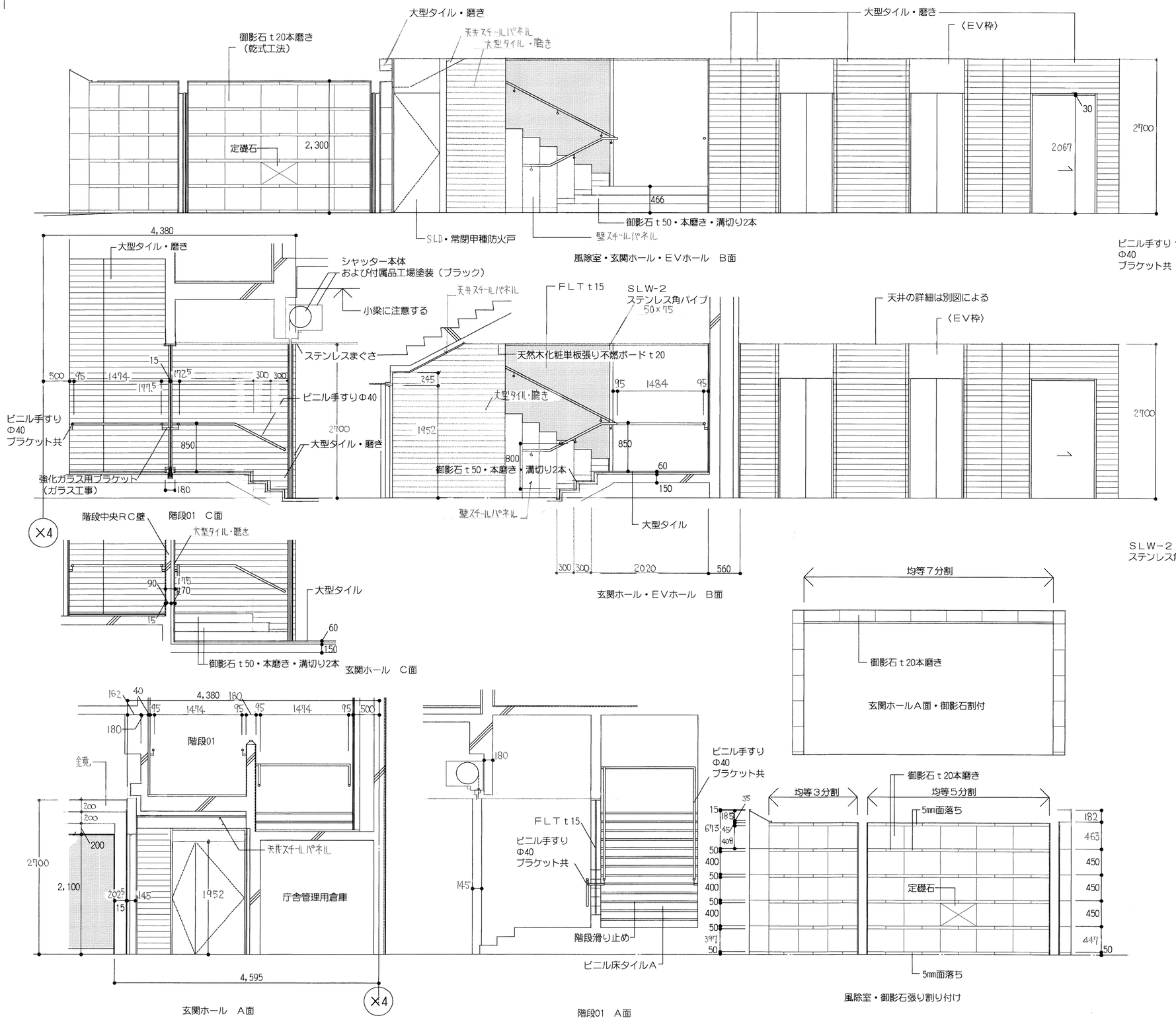

高知市 都市建設部 建築課	課長	課長補佐	係長	係

設計完了		特記事項	MODERN ARCHITECTURAL PLANNING OFFICE 株式会社 現代建築計画事務所	たかじょう庁舎新築工事		展開図01（玄関ホール）	意匠 65
着　工			管理建築士　一級建築士 大臣登録 第139741号　窪田謙作	date 99.08.31	checked by	drawn by Kubota	scale 1/50
竣　工		変更事項					
1185							

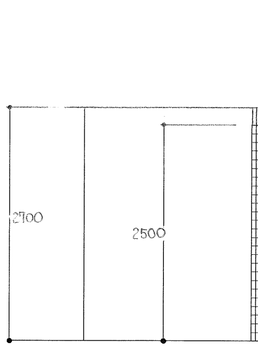

玄関ホール　C面

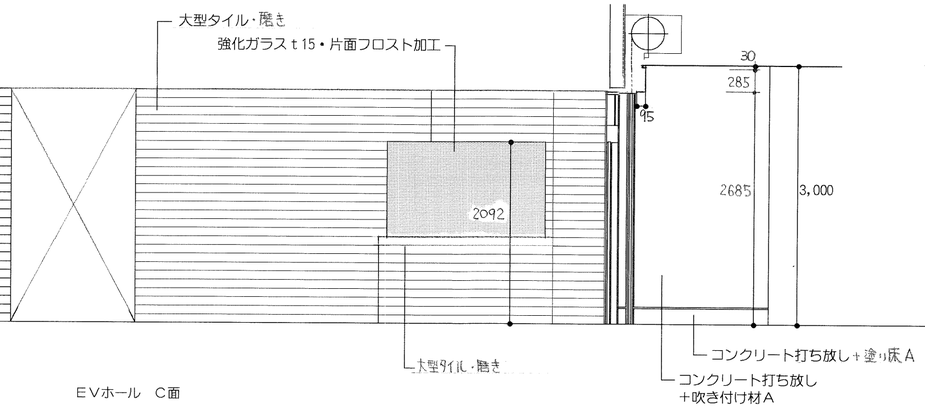

ＥＶホール　C面

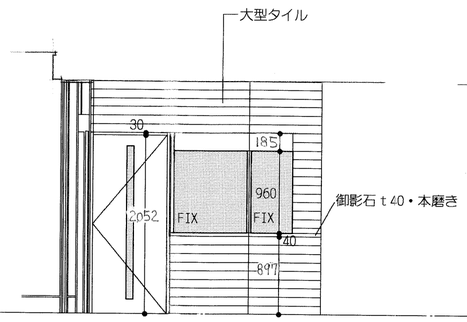

ＥＶホール　A面

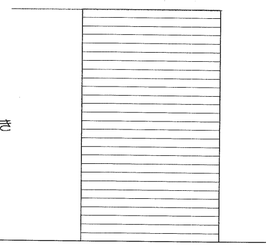

ＥＶホール　A面

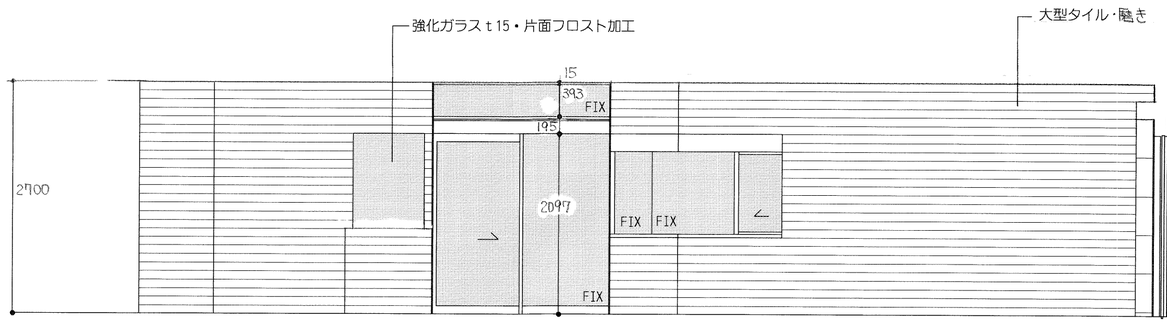

玄関ホール・ＥＶホール　D面

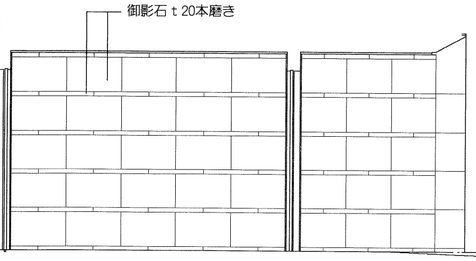

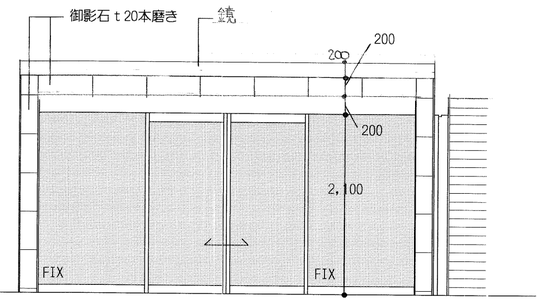

玄関ホール・ＥＶホール　A面

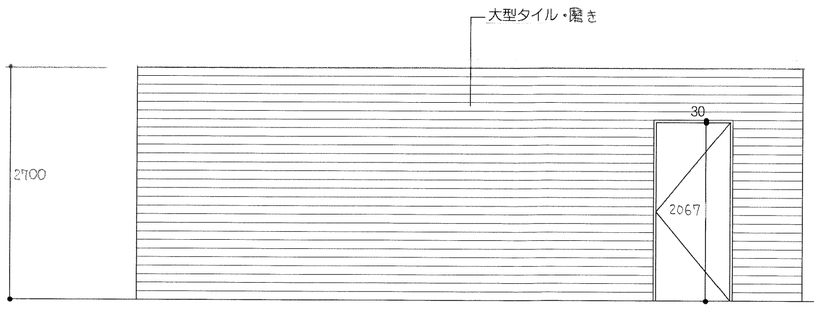

自販機コーナー　C面

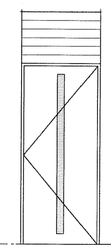

自販機コーナー　D面

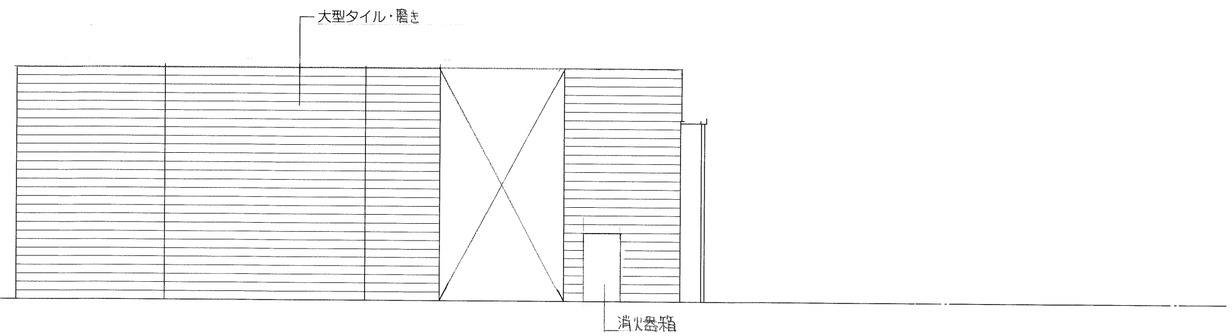

自販機コーナー　A面

高知市 都市建設部建築課	課長	課長補佐	係長	係

設計完了		特記事項	MODERN ARCHITECTURAL PLANNING OFFICE　株式会社 現代建築計画事務所	たかじょう庁舎新築工事			展開図02（玄関ホール）	意匠
着　工			管理建築士　一級建築士 大臣登録 第139741号　窪田謙作	date 99.08.31	checked by	drawn by Kubota	scale 1/50	66
竣　工		変更事項						
1185								

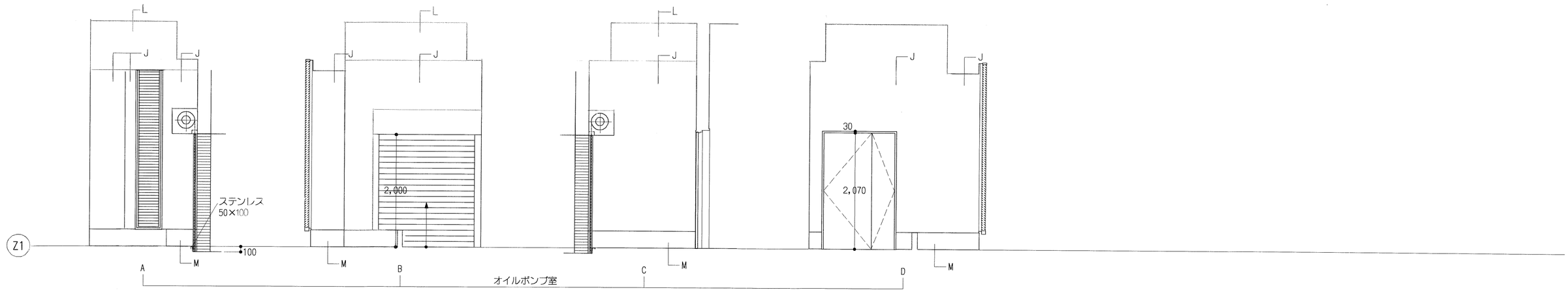

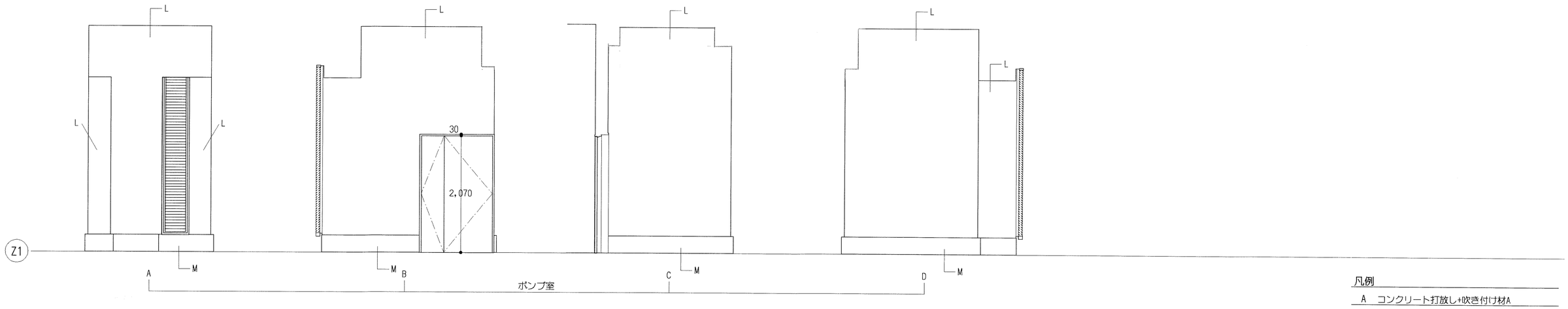

凡例

A	コンクリート打放し+吹き付け材A
B	大型タイル
C	御影石t20本磨き
D	アルミパネル
E	200角タイル
F	GB-R t(12.5+12.5)直張り+EP
G	GB-R t(12.5+12.5)+EP
H	GB-R t(12.5+12.5)+化粧ケイカル板t5.0
I	コンクリート打放し+EP
J	コンクリート打放し
K	ビニル巾木H=75
L	グラスウールt50
M	コンクリート打放し+塗り床B
N	押出成形セメント板t60（見出し）
O	押出成形セメント板t15（見出し）
P	押出成形セメント板t60+吹き付け材A

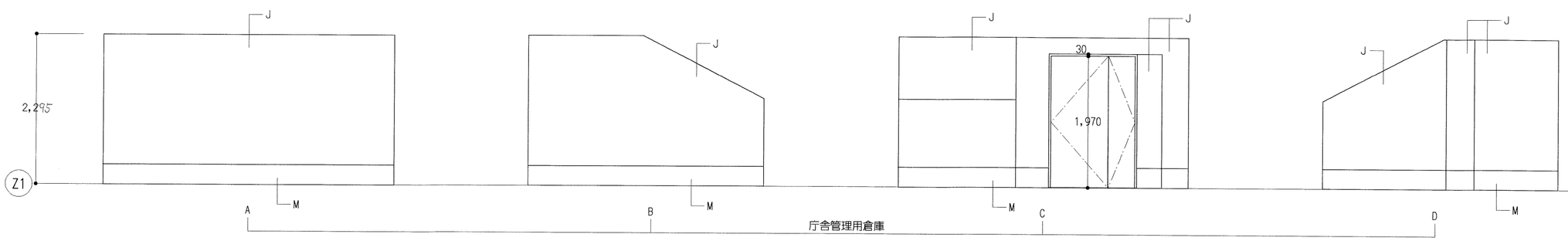

高知市 都市建設部建築課	課長	課長補佐	係長	係

設計完了		特記事項
着　工		
竣　工		変更事項
1185		

MODERN ARCHITECTURAL PLANNING OFFICE

株式会社 現代建築計画事務所

管理建築士　一級建築士 大臣登録 第139741号　窪田謙作

たかじょう庁舎新築工事

展開図03（オイルポンプ室）

意匠 67

date	checked by	drawn by	scale
99.08.31		加藤	1/50

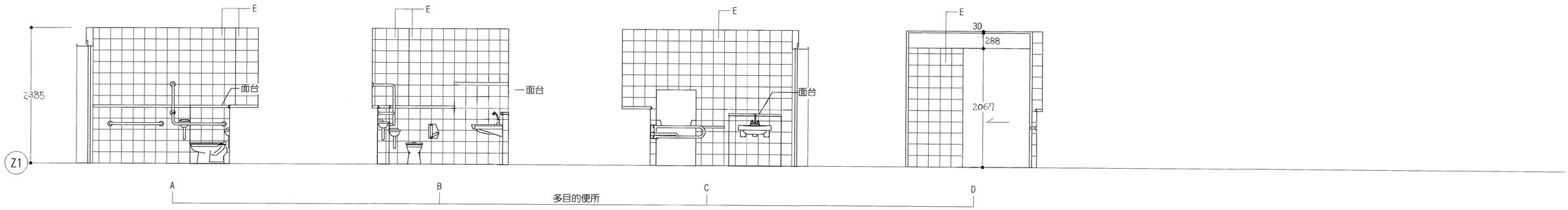

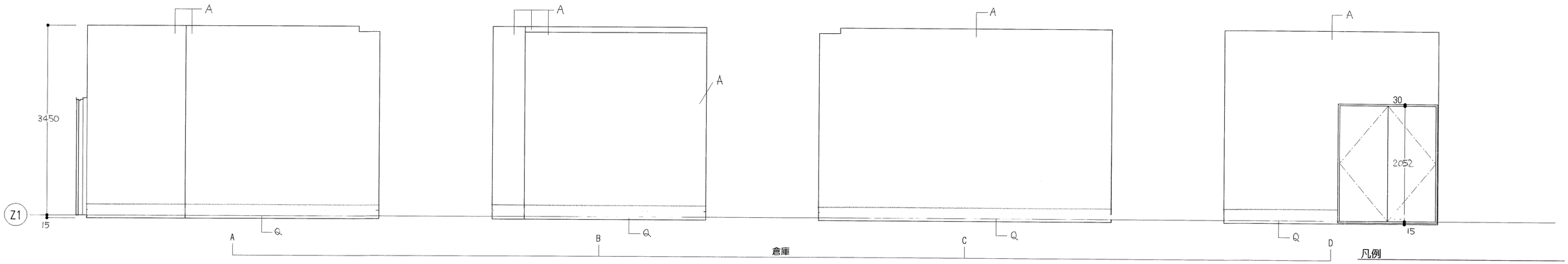

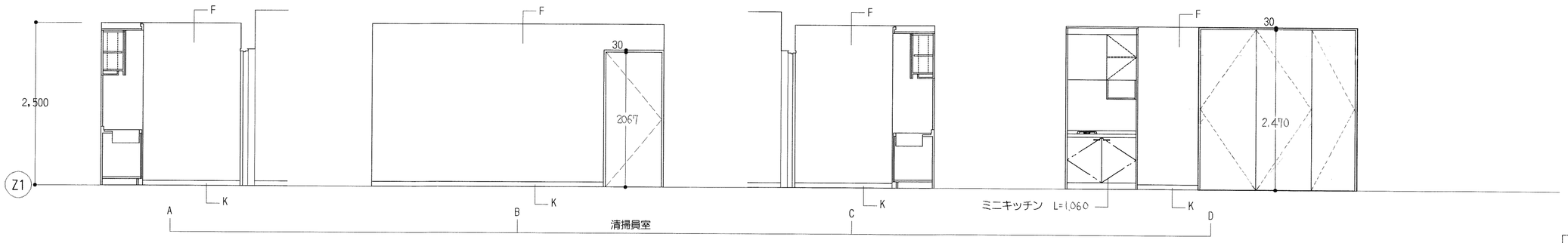

凡例

A	コンクリート打放し+吹き付け材A
B	大型タイル
C	御影石t20本磨き
D	アルミパネル
E	200角タイル
F	GB-R t(12.5+12.5)直張り+EP
G	GB-R t(12.5+12.5)+EP
H	GB-R t(12.5+12.5)+化粧ケイカル板t5.0
I	コンクリート打放し+EP
J	コンクリート打放し
K	ビニル巾木H=75
L	グラスウールt50
M	コンクリート打放し+塗り床B
N	押出成形セメント板t60（見出し）
O	押出成形セメント板t15（見出し）
P	押出成形セメント板t60+吹き付け材A
Q	コンクリート打放し+塗り床A

高知市 都市建設部建築課	課長	課長補佐	係長	係

設計完了		特記事項	
着　工			
竣　工		変更事項	
1185			

MODERN ARCHITECTURAL PLANNING OFFICE 株式会社 現代建築計画事務所

管理建築士　一級建築士 大臣登録 第139741号　窪田謙作

たかじょう庁舎新築工事

date	checked by	drawn by	scale
99.08.31		加藤	1/50

展開図04（清掃員室）

意匠 D6

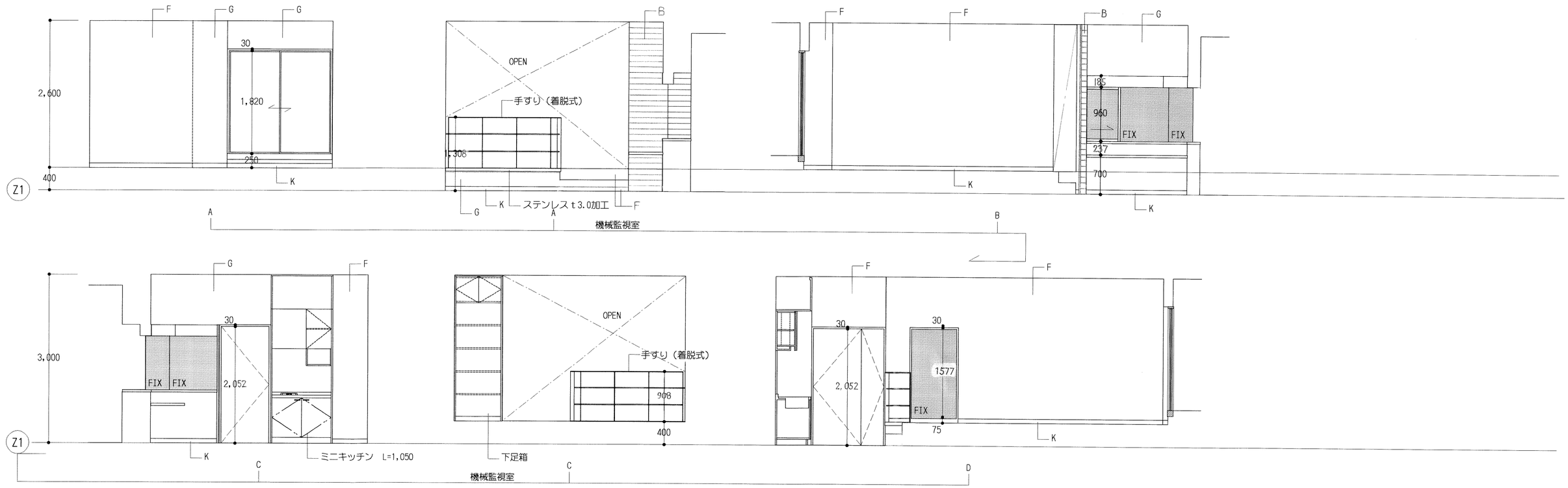

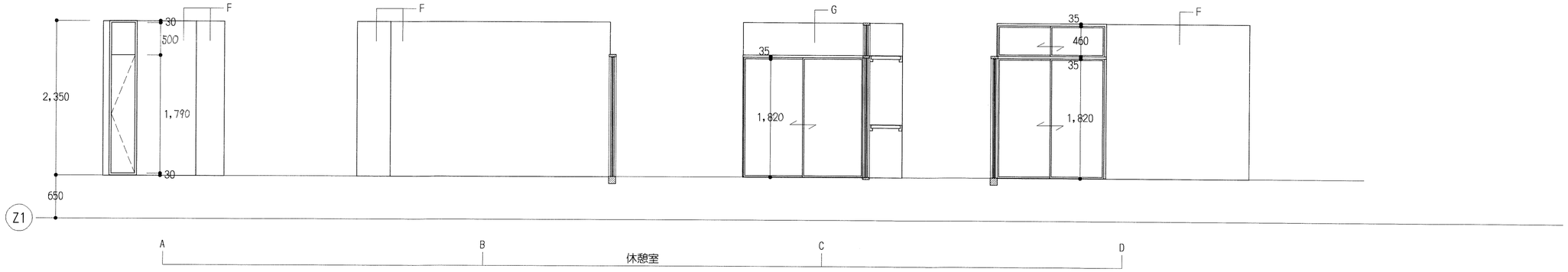

凡例

A	コンクリート打放し+吹き付け材A
B	大型タイル
C	御影石t20本磨き
D	アルミパネル
E	200角タイル
F	GB-R t(12.5+12.5)直張り+EP
G	GB-R t(12.5+12.5)+EP
H	GB-R t(12.5+12.5)+化粧ケイカル板t5.0
I	コンクリート打放し+EP
J	コンクリート打放し
K	ビニル巾木H=75
L	グラスウールt50
M	コンクリート打放し+塗り床B
N	押出成形セメント板t60（見出し）
O	押出成形セメント板t15（見出し）
P	押出成形セメント板t60+吹き付け材A

Z1

高知市 都市建設部建築課	課長	課長補佐	係長	係

設計完了		特記事項
着　工		
竣　工		変更事項
1185		

MODERN ARCHITECTURAL PLANNING OFFICE
株式会社 現代建築計画事務所
管理建築士　一級建築士 大臣登録 第139741号　窪田謙作

たかじょう庁舎新築工事

展開図05（機械監視室）

意匠 69

date	checked by	drawn by	scale
99.08.31		加藤	1/50

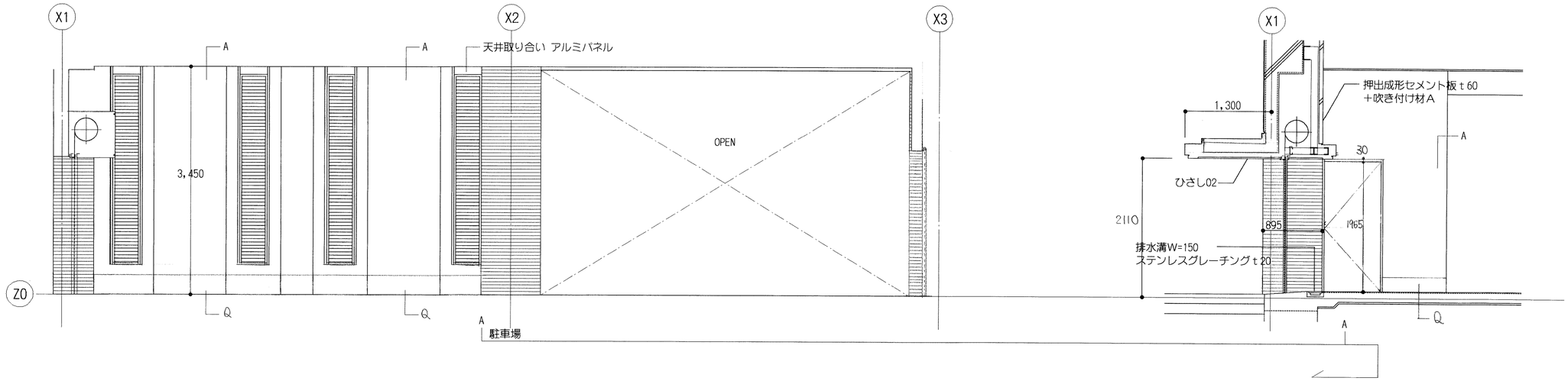

凡例

A	コンクリート打放し+吹き付け材A
B	大型タイル
C	御影石t20本磨き
D	アルミパネル
E	200角タイル
F	GB-R t(12.5+12.5)直張り+EP
G	GB-R t(12.5+12.5)+EP
H	GB-R t(12.5+12.5)+化粧ケイカル板t 5.0
I	コンクリート打放し+EP
J	コンクリート打放し
K	ビニル巾木H=75
L	グラスウールt50
M	コンクリート打放し+塗り床B
N	押出成形セメント板t60（見出し）
O	押出成形セメント板t15（見出し）
P	押出成形セメント板t60+吹き付け材A
Q	コンクリート打放し＋塗り床A

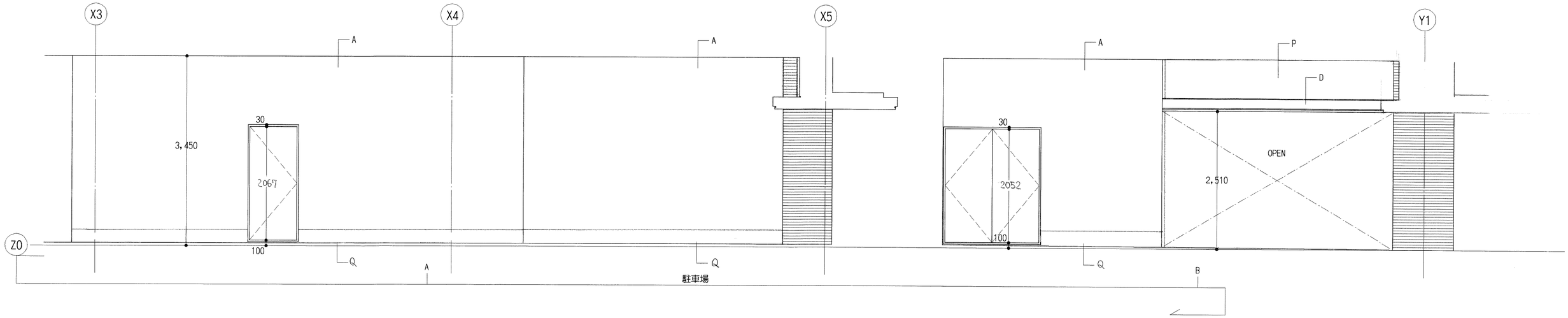

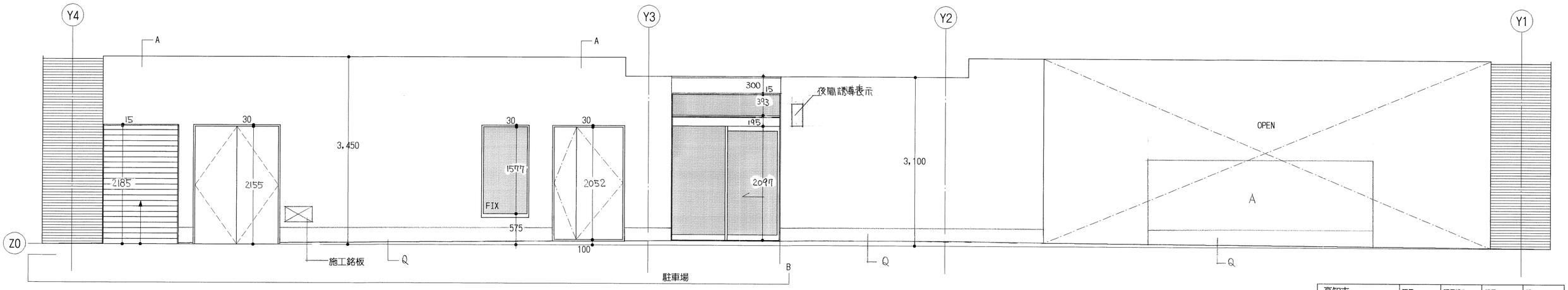

高知市 都市建設部建築課	課長	課長補佐	係長	係

設計完了		特記事項	MODERN ARCHITECTURAL PLANNING OFFICE 株式会社 現代建築計画事務所	たかじょう庁舎新築工事		展開図06（駐車場）	意匠 70
着　工			管理建築士　一級建築士 大臣登録 第139741号　窪田謙作	date 99.08.31	checked by	drawn by 加藤	scale 1/50
竣　工		変更事項					
1185							

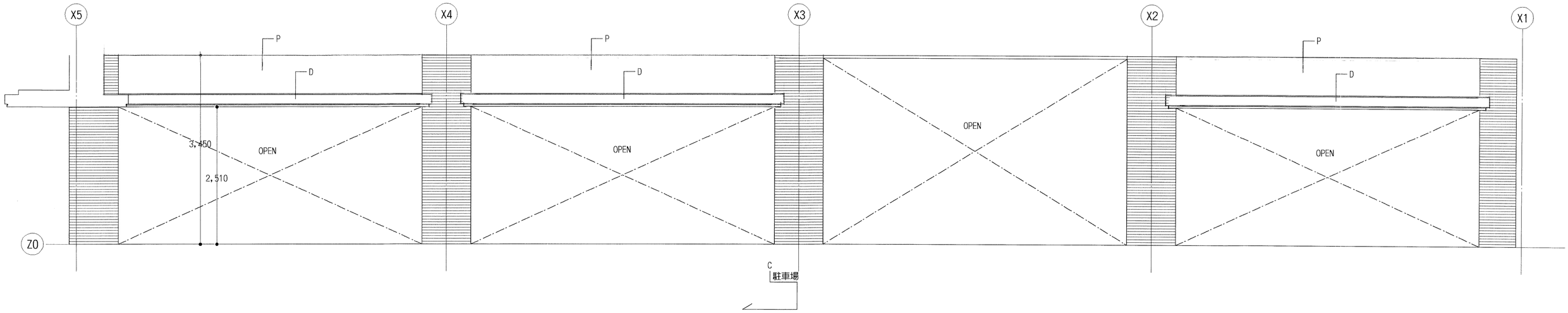

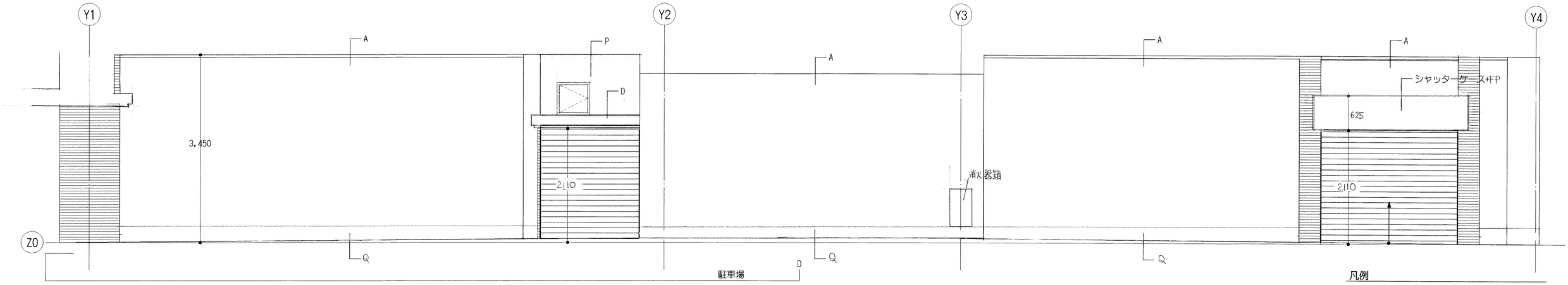

凡例

A	コンクリート打放し+吹き付け材A
B	大型タイル
C	御影石t20本磨き
D	アルミパネル
E	200角タイル
F	GB-R t(12.5+12.5)直張り+EP
G	GB-R t(12.5+12.5)+EP
H	GB-R t(12.5+12.5)+化粧ケイカル板t 5.0
I	コンクリート打放し+EP
J	コンクリート打放し
K	ビニル巾木H=75
L	グラスウールt50
M	コンクリート打放し+塗り床B
N	押出成形セメント板t60（見出し）
O	押出成形セメント板t15（見出し）
P	押出成形セメント板t60+吹き付け材A
Q	コンクリート打放し+塗り床A

高知市 都市建設部建築課	課長	課長補佐	係長	係

設計完了		特記事項	
着　工			
竣　工		変更事項	
1185			

MODERN ARCHITECTURAL PLANNING OFFICE
株式会社 現代建築計画事務所
管理建築士　一級建築士 大臣登録 第139741号　窪田謙作

たかじょう庁舎新築工事

展開図07（駐車場）

意匠 71

date	checked by	drawn by	scale
99.08.31		加藤	1/50

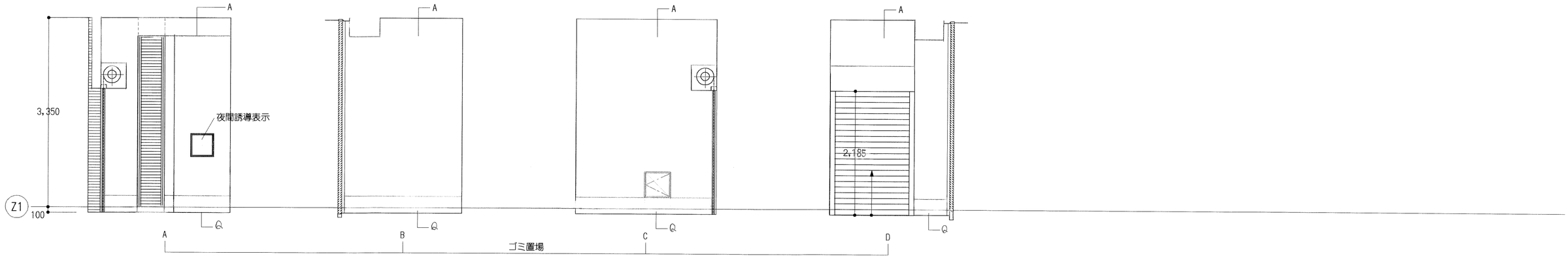

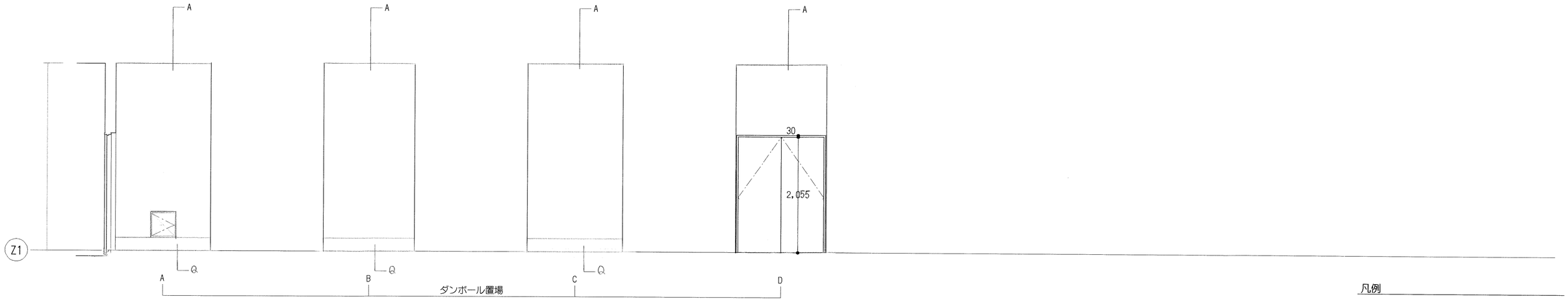

凡例

A	コンクリート打放し+吹き付け材A
B	大型タイル
C	御影石t20本磨き
D	アルミパネル
E	200角タイル
F	GB-R t(12.5+12.5)直張り+EP
G	GB-R t(12.5+12.5)+EP
H	GB-R t(12.5+12.5)+化粧ケイカル板t5.0
I	コンクリート打放し+EP
J	コンクリート打放し
K	ビニル巾木H=75
L	グラスウールt50
M	コンクリート打放し+塗り床B
N	押出成形セメント板t60（見出し）
O	押出成形セメント板t15（見出し）
P	押出成形セメント板t60+吹き付け材A
Q	コンクリート打放し＋塗り床A

Z1

高知市 都市建設部建築課	課長	課長補佐	係長	係

設計完了		特記事項	
着　工			
竣　工		変更事項	
1185			

MODERN ARCHITECTURAL PLANNING OFFICE
株式会社 現代建築計画事務所
管理建築士　一級建築士 大臣登録 第139741号　窪田謙作

たかじょう庁舎新築工事

date	checked by	drawn by	scale
99.08.31		加藤	1/50

展開図08（ゴミ置場）

意匠 72

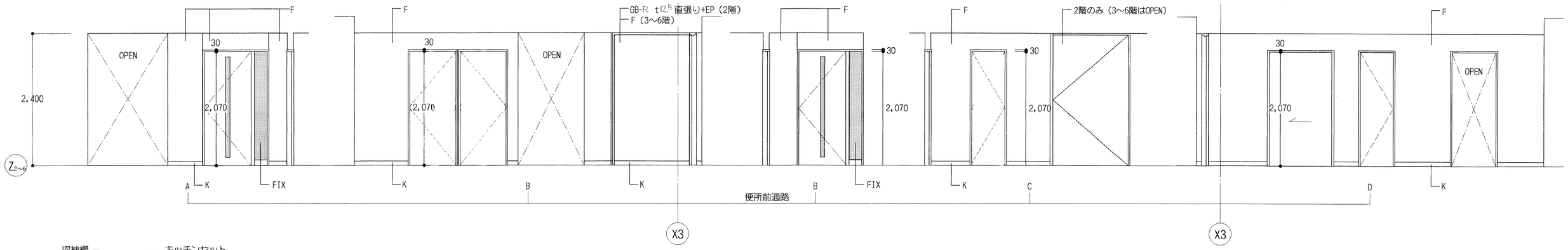

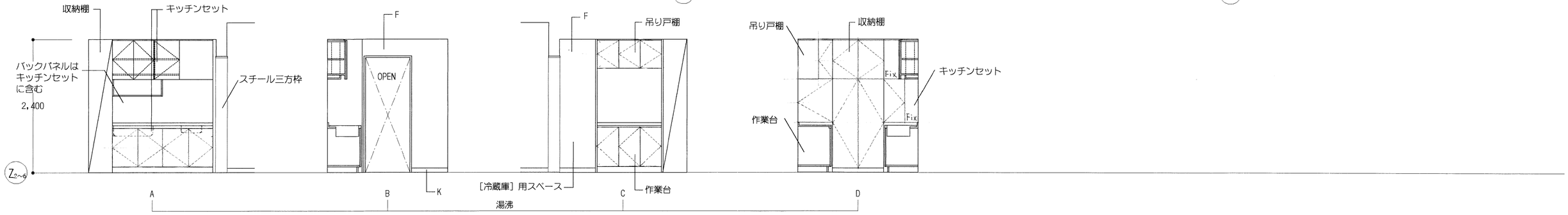

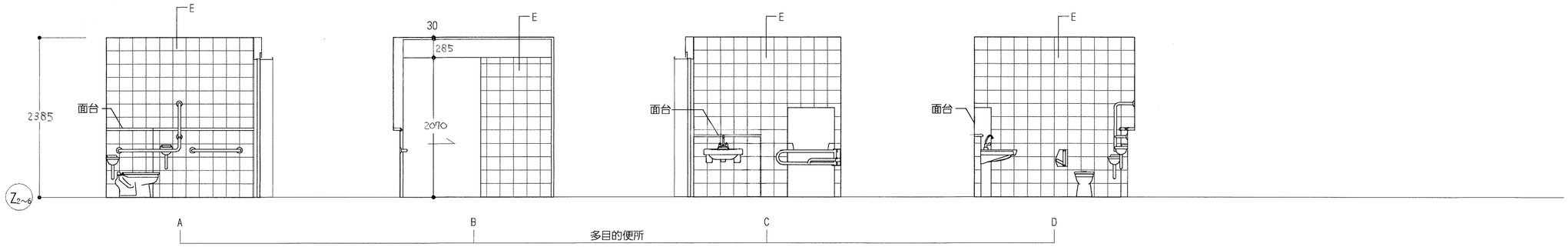

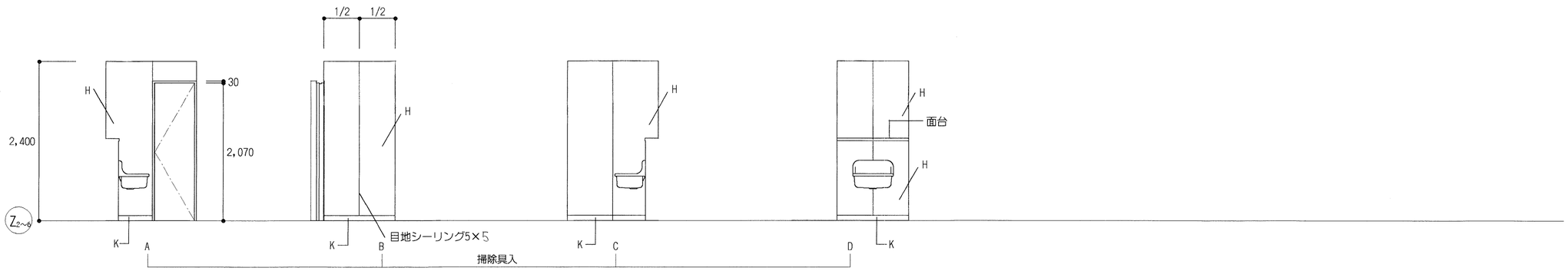

凡例

A	コンクリート打放し+吹き付け材A
B	大型タイル
C	御影石t20本磨き
D	アルミパネル
E	200角タイル
F	GB-R t(12.5+12.5)直張り+EP
G	GB-R t(12.5+12.5)+EP
H	GB-R t(12.5+12.5)+化粧ケイカル板t 5.0
I	コンクリート打放し+EP
J	コンクリート打放し
K	ビニル巾木H=75
L	グラスウールt50
M	コンクリート打放し+塗り床B
N	押出成形セメント板t60（見出し）
O	押出成形セメント板t15（見出し）

高知市 都市建設部建築課	課長	課長補佐	係長	係

設計完了		特記事項	MODERN ARCHITECTURAL PLANNING OFFICE 株式会社 現代建築計画事務所	たかじょう庁舎新築工事		展開図09（通路・湯沸）	意匠 73
着　工			管理建築士　一級建築士 大臣登録 第139741号　窪田謙作	date 99.08.31	checked by	drawn by 加藤	scale 1/50
竣　工		変更事項					
1185							

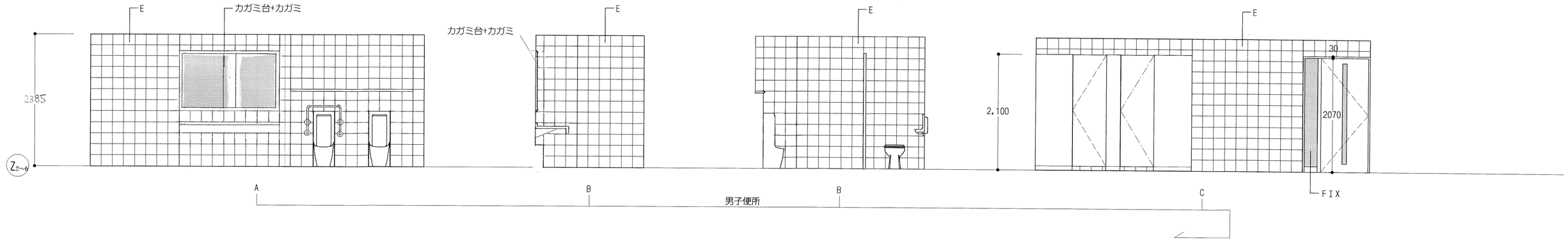

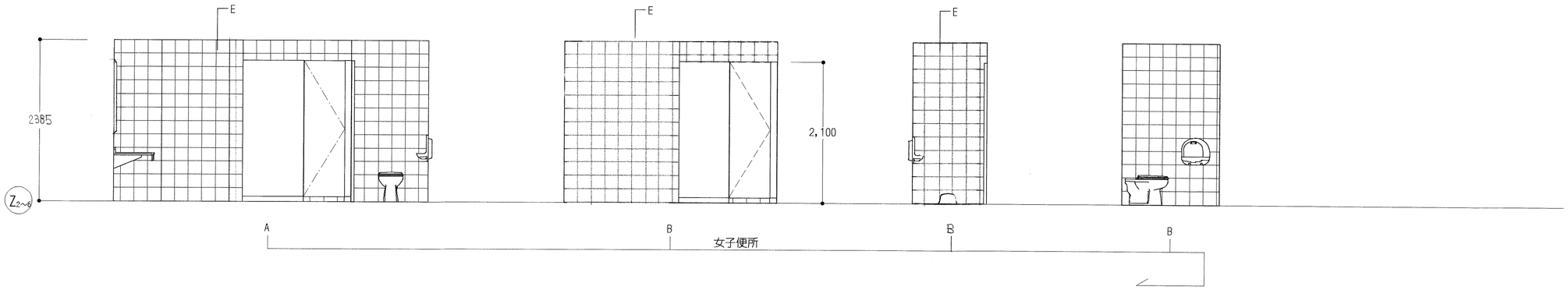

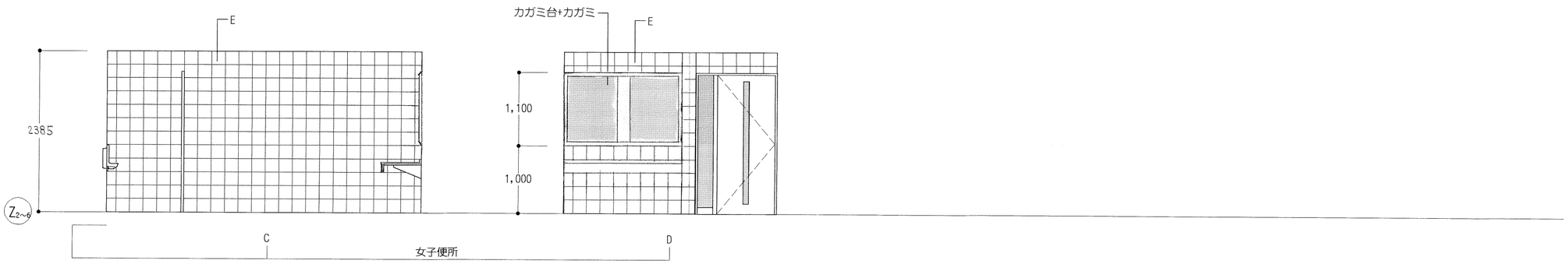

凡例

A	コンクリート打放し+吹き付け材A
B	大型タイル
C	御影石t20本磨き
D	アルミパネル
E	200角タイル
F	GB-R t(12.5+12.5)直張り+EP
G	GB-R t(12.5+12.5)+EP
H	GB-R t(12.5+12.5)+化粧ケイカル板t 5.0
I	コンクリート打放し+EP
J	コンクリート打放し
K	ビニル巾木H=75
L	グラスウールt50
M	コンクリート打放し+塗り床B
N	押出成形セメント板t60（見出し）
O	押出成形セメント板t15（見出し）

高知市 都市建設部建築課	課長	課長補佐	係長	係

設計完了		特記事項	MODERN ARCHITECTURAL PLANNING OFFICE 株式会社 現代建築計画事務所	たかじょう庁舎新築工事	展開図10（男子・女子便所）	意匠 74
着　工			管理建築士　一級建築士 大臣登録 第139741号　窪田謙作	date 99.08.31 / checked by	drawn by 加藤	scale 1/50
竣　工		変更事項				
1185						

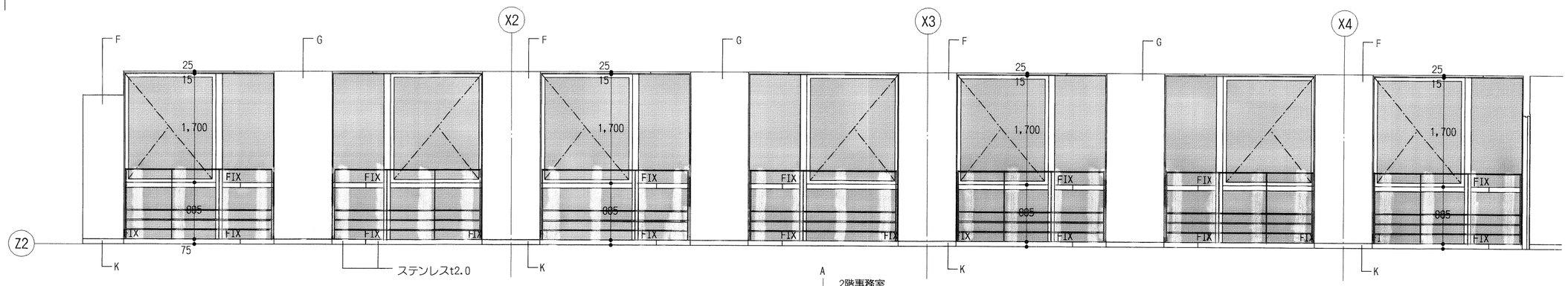

凡例

A	コンクリート打ち放し+吹き付け材A
B	大型タイル
C	御影石t20本磨き
D	アルミパネル
E	200角タイル
F	GB-R t(12.5+12.5)直張り+EP
G	GB-R t(12.5+12.5)+EP
H	GB-R t(12.5+12.5)+化粧ケイカル板t5.0
I	コンクリート打放し+EP
J	コンクリート打放し
K	ビニル巾木H=75
L	グラスウールt50
M	コンクリート打放し+塗り床B
N	押出成形セメント板t60（見出し）
O	押出成形セメント板t15（見出し）

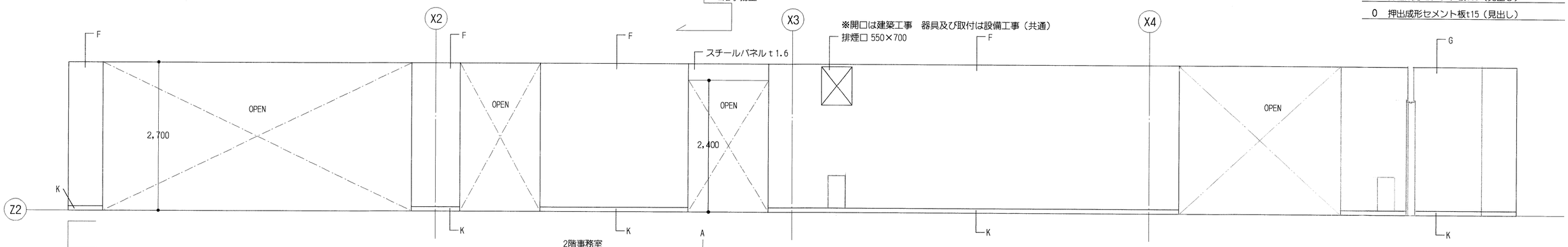

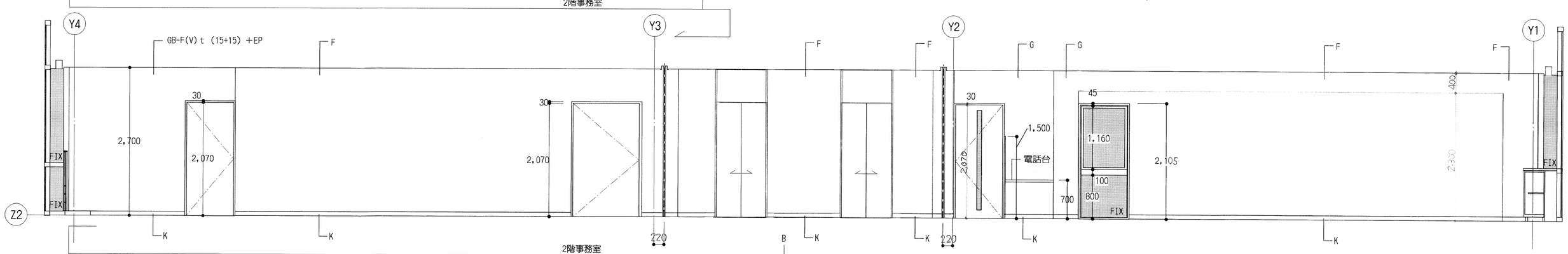

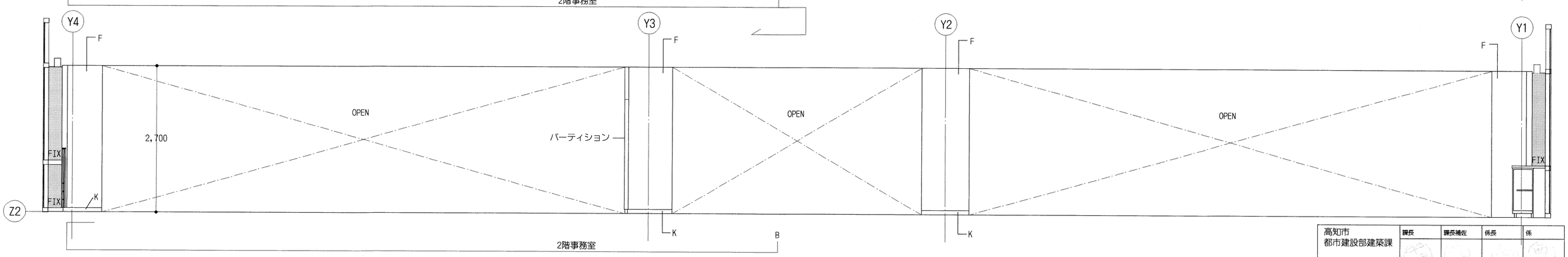

高知市 都市建設部建築課	課長	課長補佐	係長	係

設計完了		特記事項	MODERN ARCHITECTURAL PLANNING OFFICE 株式会社 現代建築計画事務所 管理建築士　一級建築士 大臣登録 第139741号　窪田謙作	たかじょう庁舎新築工事		展開図11（2階事務室）	意匠 75
着　工				date 99.08.31	checked by	drawn by 加藤	scale 1/50
竣　工		変更事項					
1185							

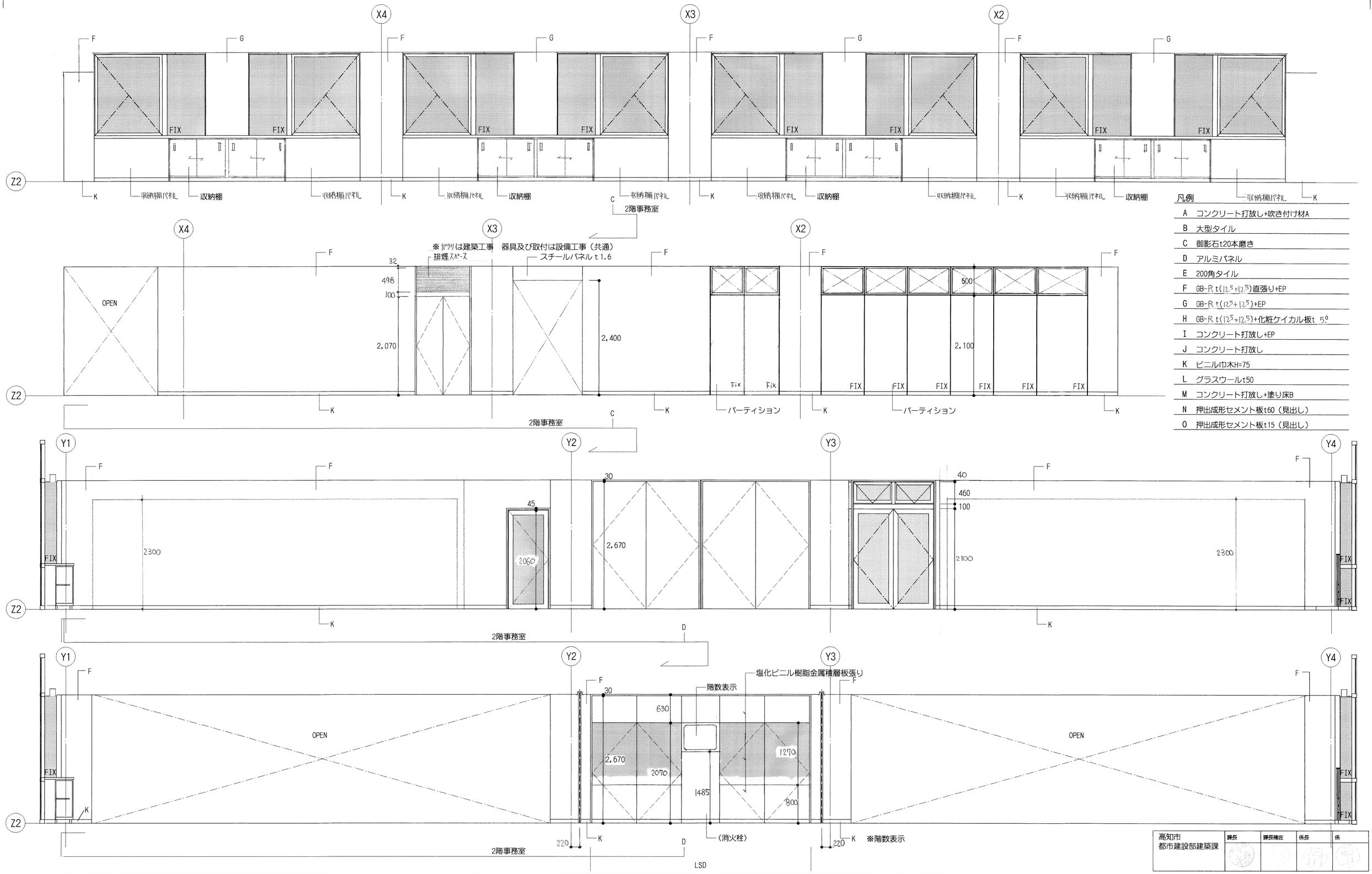

凡例

A	コンクリート打放し+吹き付け材A
B	大型タイル
C	御影石t20本磨き
D	アルミパネル
E	200角タイル
F	GB-R t(12.5+12.5)直張り+EP
G	GB-R t(12.5+12.5)+EP
H	GB-R t(12.5+12.5)+化粧ケイカル板t 5.0
I	コンクリート打放し+EP
J	コンクリート打放し
K	ビニル巾木H=75
L	グラスウールt50
M	コンクリート打放し+塗り床B
N	押出成形セメント板t60（見出し）
O	押出成形セメント板t15（見出し）

高知市 都市建設部建築課	課長	課長補佐	係長	係

設計完了		特記事項	
着　工			
竣　工		変更事項	
1185			

MODERN ARCHITECTURAL PLANNING OFFICE　株式会社 現代建築計画事務所

管理建築士　一級建築士 大臣登録 第139741号　窪田謙作

たかじょう庁舎新築工事

展開図12（２階事務室）

意匠 76

date	checked by	drawn by	scale
99.08.31		加藤	1/50

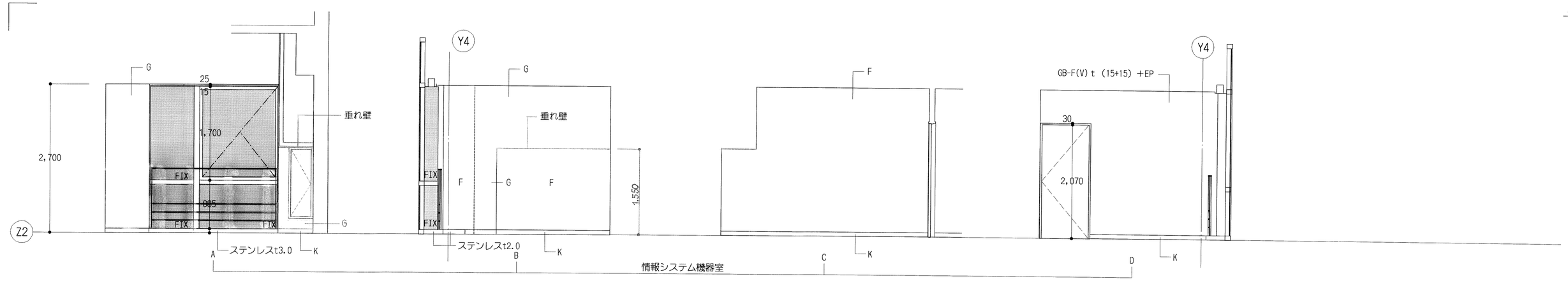

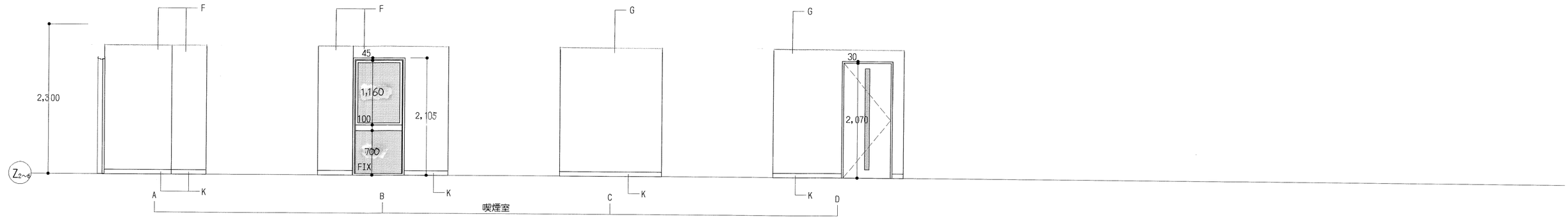

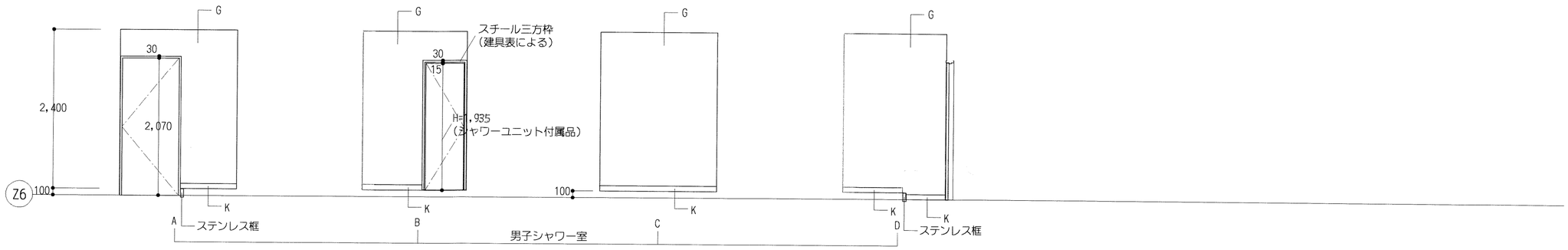

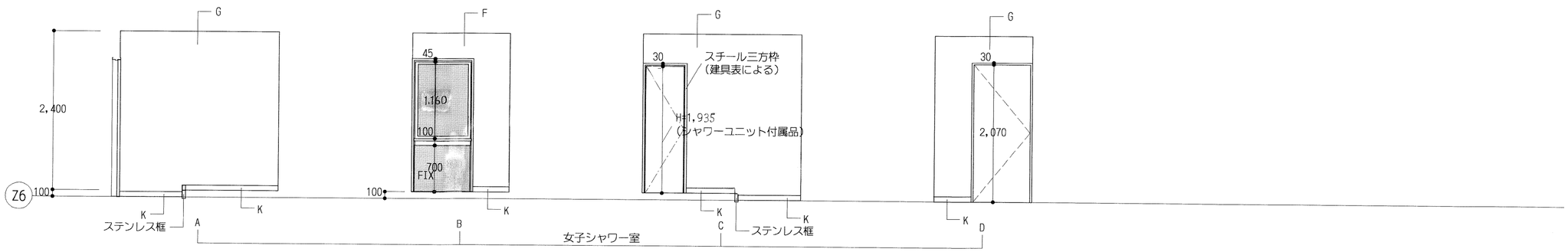

凡例

A	コンクリート打放し+吹き付け材A
B	大型タイル
C	御影石t20本磨き
D	アルミパネル
E	200角タイル
F	GB-R t(12.5+12.5)直張り+EP
G	GB-R t(12.5+12.5)+EP
H	GB-R t(12.5+12.5)+化粧ケイカル板t5.0
I	コンクリート打放し+EP
J	コンクリート打放し
K	ビニル巾木H=75
L	グラスウールt50
M	コンクリート打放し+塗り床B
N	押出成形セメント板t60（見出し）
O	押出成形セメント板t15（見出し）

高知市 都市建設部建築課	課長	課長補佐	係長	係

設計完了		特記事項	
着　工			
竣　工		変更事項	
1185			

MODERN ARCHITECTURAL PLANNING OFFICE 株式会社 現代建築計画事務所

管理建築士　一級建築士 大臣登録 第139741号　窪田謙作

たかじょう庁舎新築工事

展開図13（情報システム機器室）

意匠 77

date	checked by	drawn by	scale
99.08.31		加藤	1/50

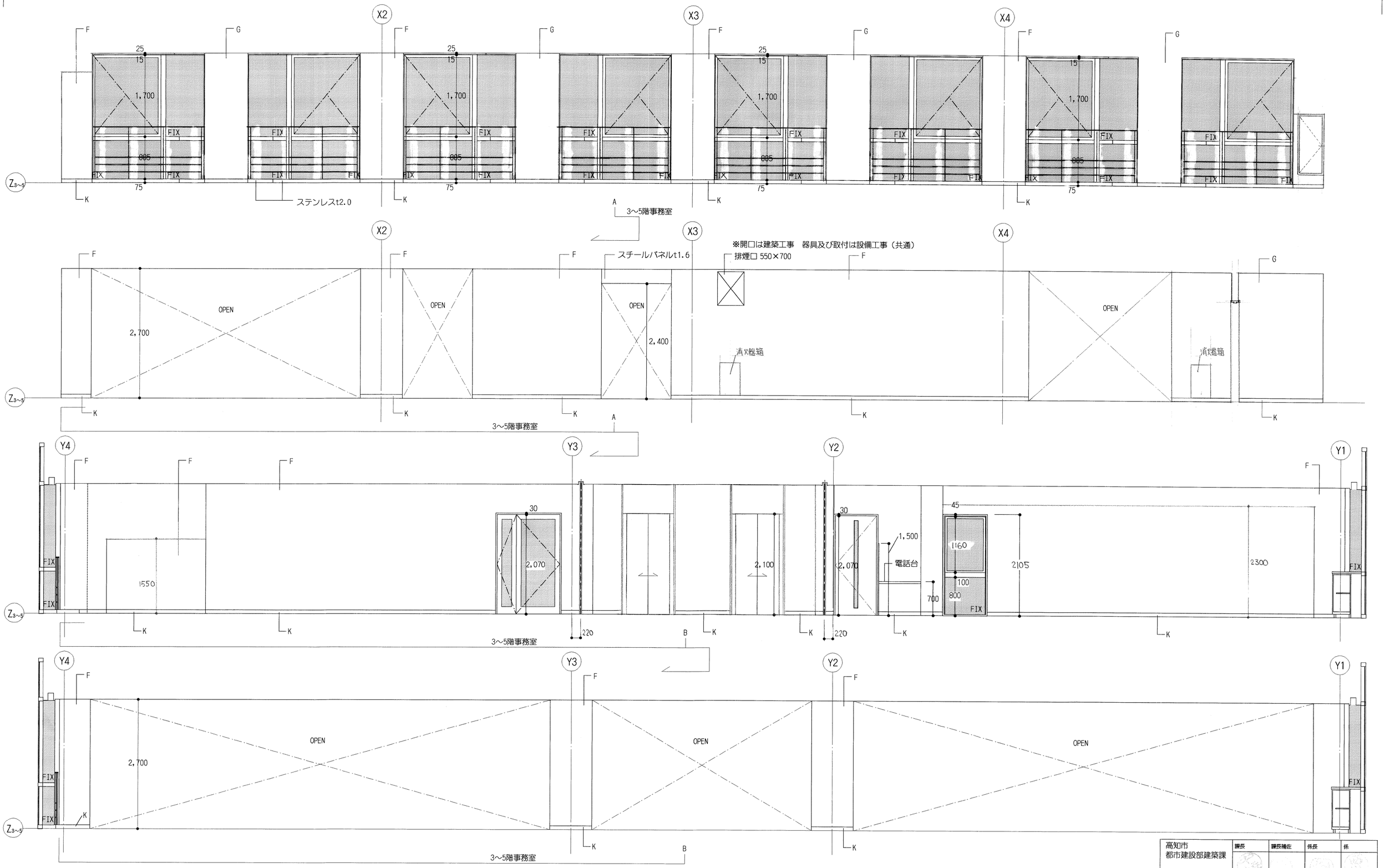

高知市 都市建設部建築課	課長	課長補佐	係長	係

設計完了		特記事項	MODERN ARCHITECTURAL PLANNING OFFICE	株式会社 現代建築計画事務所	たかじょう庁舎新築工事		展開図14（3～5階事務室）	意匠 78
着　工			管理建築士　一級建築士 大臣登録 第139741号　窪田謙作		date 99.08.31	checked by	drawn by 加藤	scale 1/50
竣　工		変更事項						
1185								

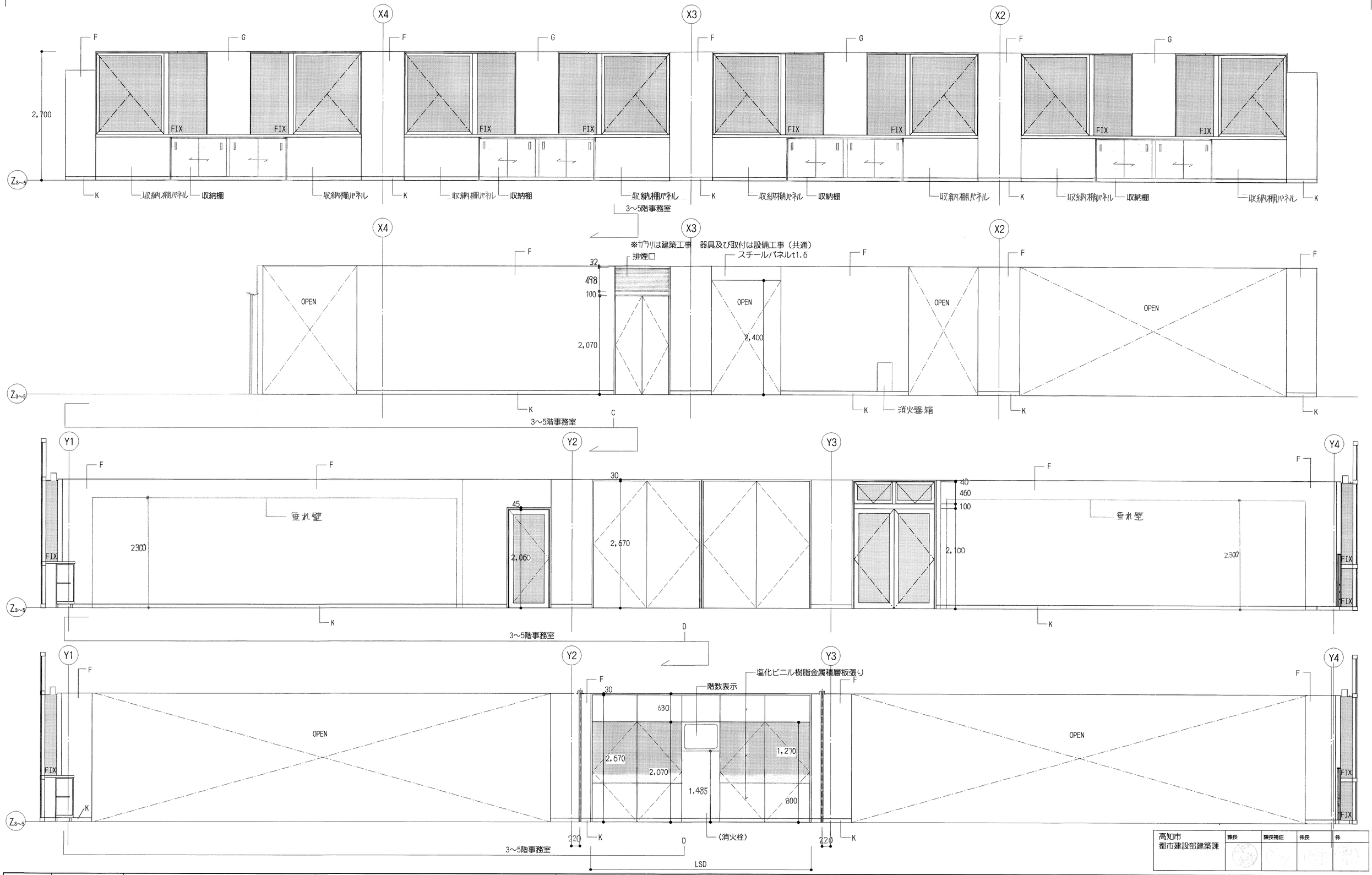

高知市 都市建設部建築課	課長	課長補佐	係長	係

設計完了		特記事項	MODERN ARCHITECTURAL PLANNING OFFICE 株式会社 現代建築計画事務所	たかじょう庁舎新築工事	展開図15（3～5階事務室）	意匠 79
着　工			管理建築士　一級建築士 大臣登録 第139741号　窪田謙作	date 99.08.31 / checked by / drawn by 加藤	scale 1/50	
竣　工		変更事項				
1185						

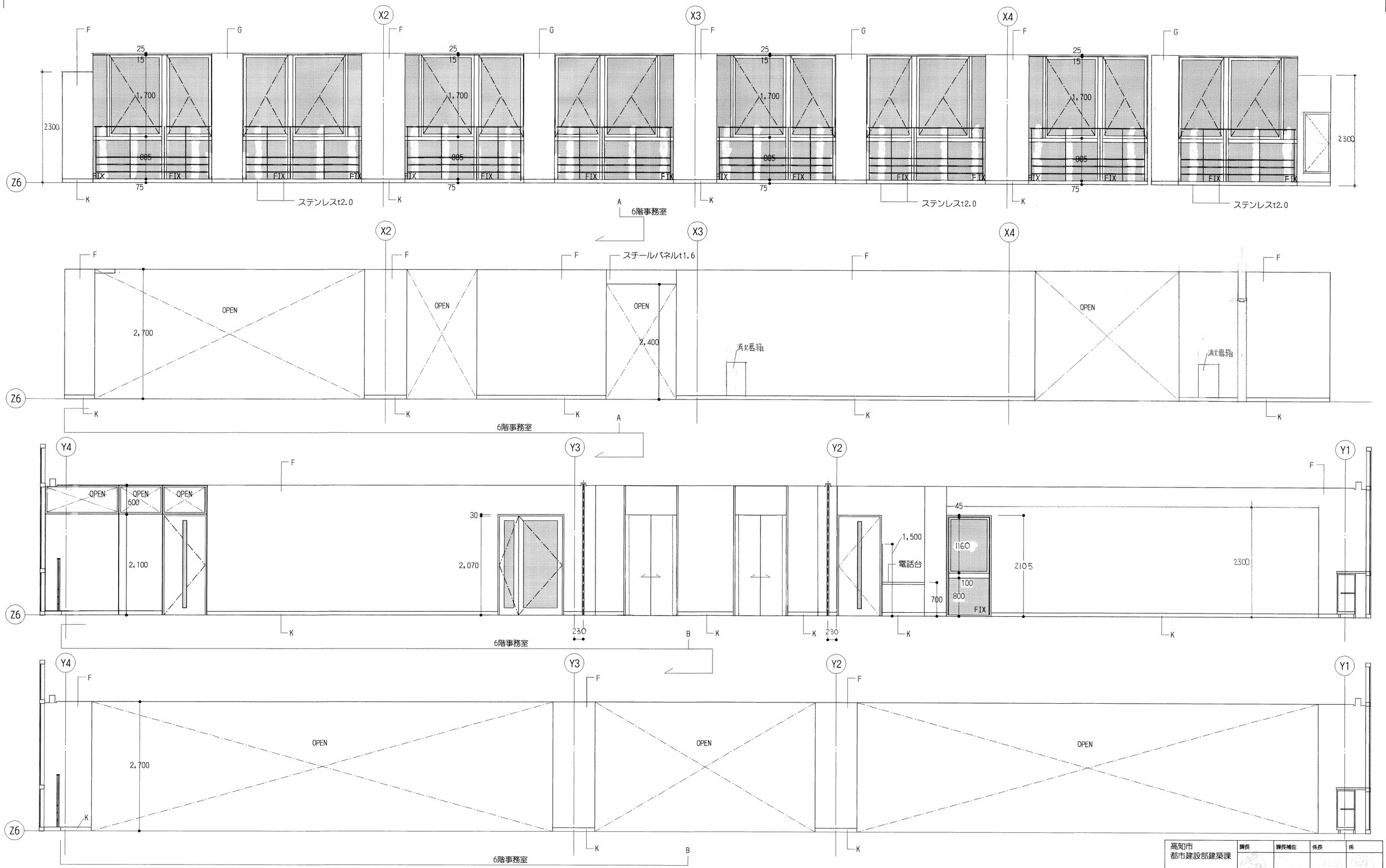

高知市 都市建設部建築課	課長	課長補佐	係長	係

設計完了		特記事項	MODERN ARCHITECTURAL PLANNING OFFICE 株式会社 現代建築計画事務所	たかじょう庁舎新築工事		展開図16（6階事務室）	意匠 80
着　工			管理建築士　一級建築士 大臣登録 第139741号　窪田謙作	date 99.08.31	checked by	drawn by 加藤	scale 1/50
竣　工		変更事項					
1185							

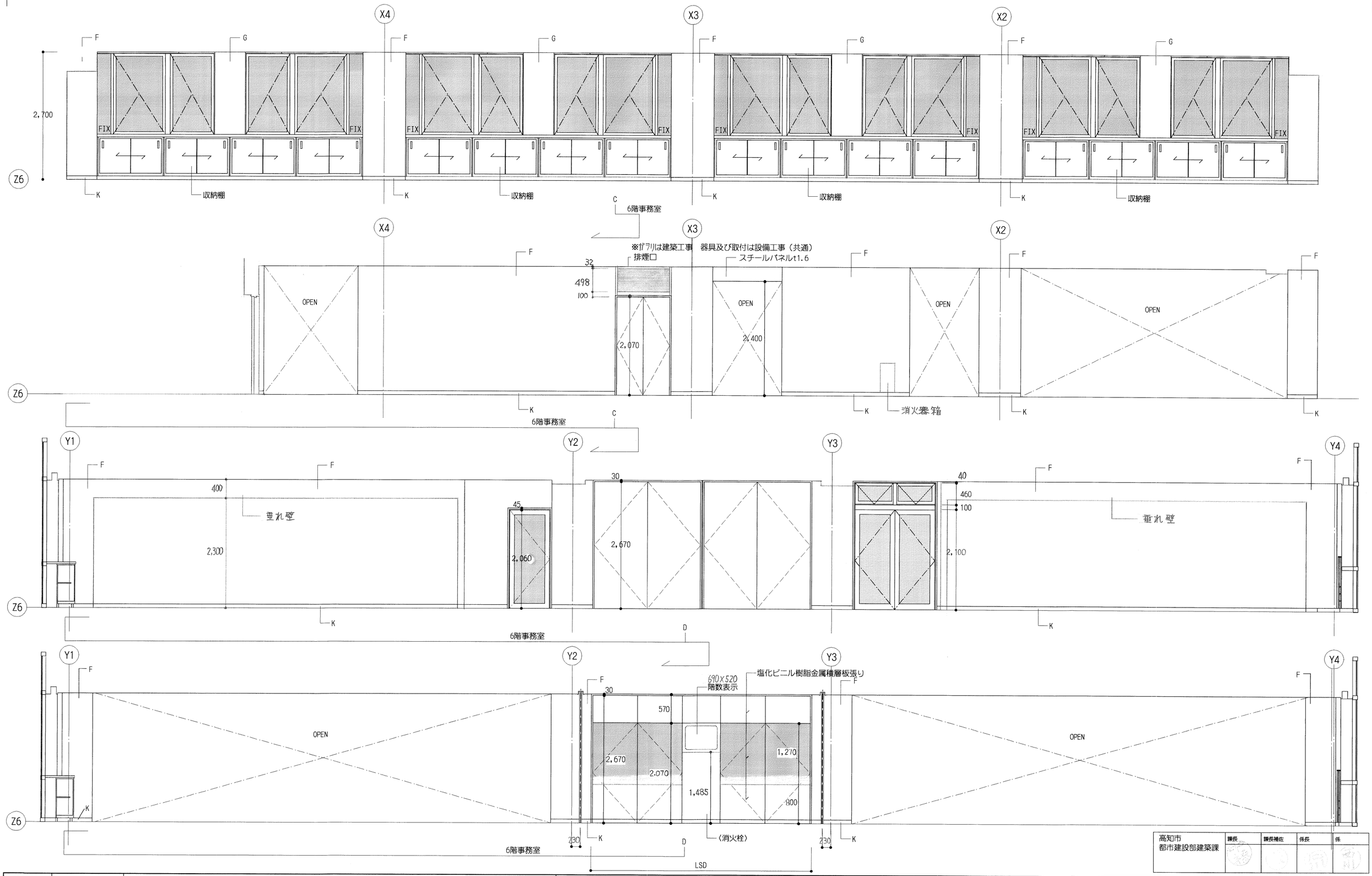

高知市 都市建設部建築課	課長	課長補佐	係長	係

設計完了		特記事項
着　工		
竣　工		変更事項
1185		

MODERN ARCHITECTURAL PLANNING OFFICE

株式会社 現代建築計画事務所

管理建築士　一級建築士 大臣登録 第139741号　窪田謙作

たかじょう庁舎新築工事

展開図17（6階事務室）

意匠 81

date	checked by	drawn by	scale
99.08.31		加藤	1/50

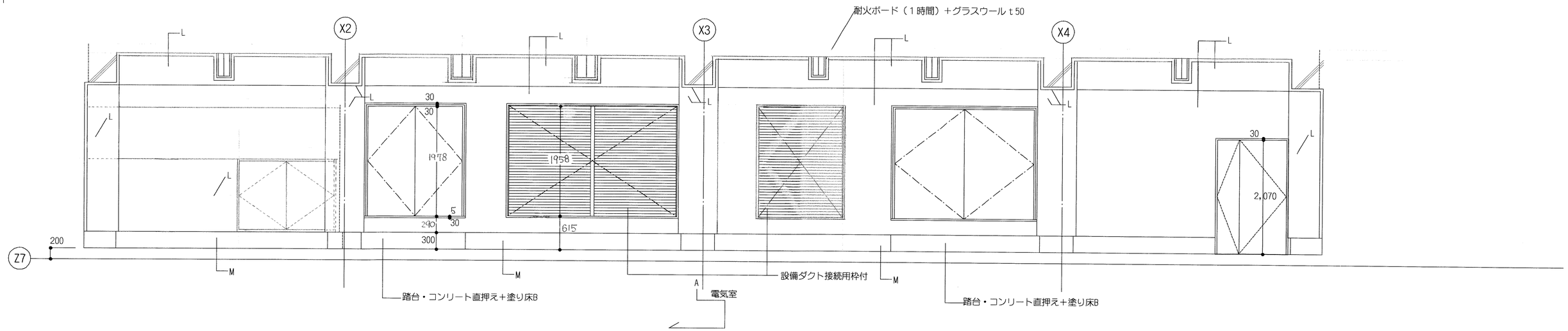

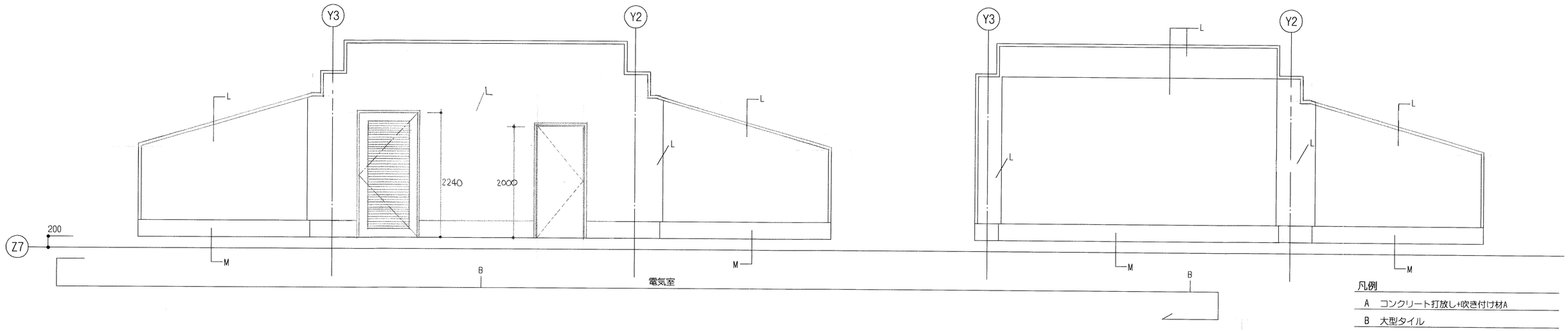

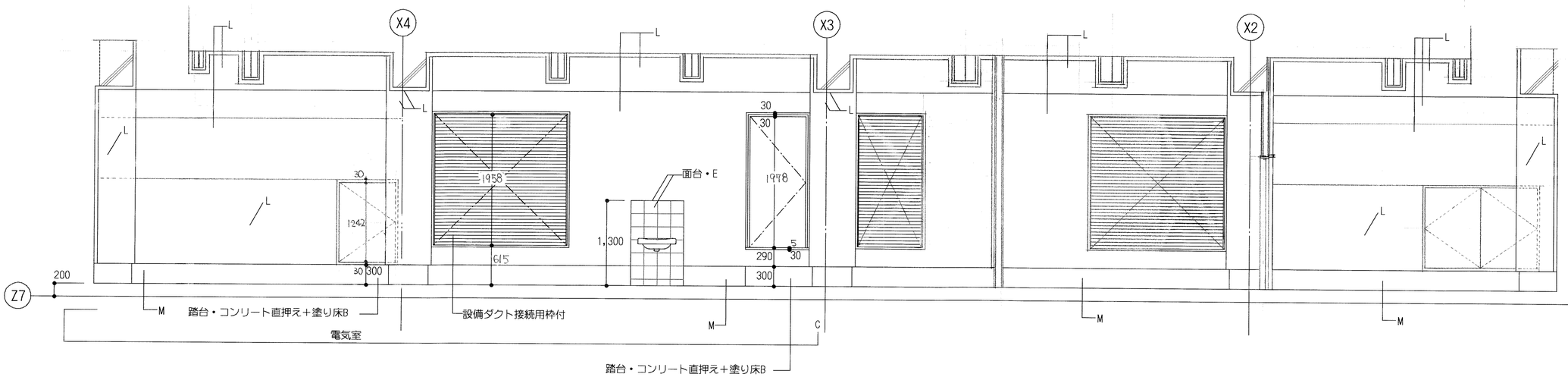

凡例

A	コンクリート打放し+吹き付け材A
B	大型タイル
C	御影石t20本磨き
D	アルミパネル
E	200角タイル
F	GB-R t(12.5+12.5)直張り+EP
G	GB-R t(12.5+12.5)+EP
H	GB-R t(12.5+12.5)+化粧ケイカル板t 5.0
I	コンクリート打放し+EP
J	コンクリート打放し
K	ビニル巾木H=75
L	グラスウールt50
M	コンクリート打放し+塗り床B
N	押出成形セメント板t60（見出し）
O	押出成形セメント板t15（見出し）

高知市 都市建設部建築課	課長	課長補佐	係長	係

設計完了		特記事項
着　工		
竣　工		変更事項
1185		

MODERN ARCHITECTURAL PLANNING OFFICE　株式会社 現代建築計画事務所

管理建築士　一級建築士 大臣登録 第139741号　窪田謙作

たかじょう庁舎新築工事

展開図18（電気室）

意匠 82

date	checked by	drawn by	scale
99.08.31		加藤	1/50

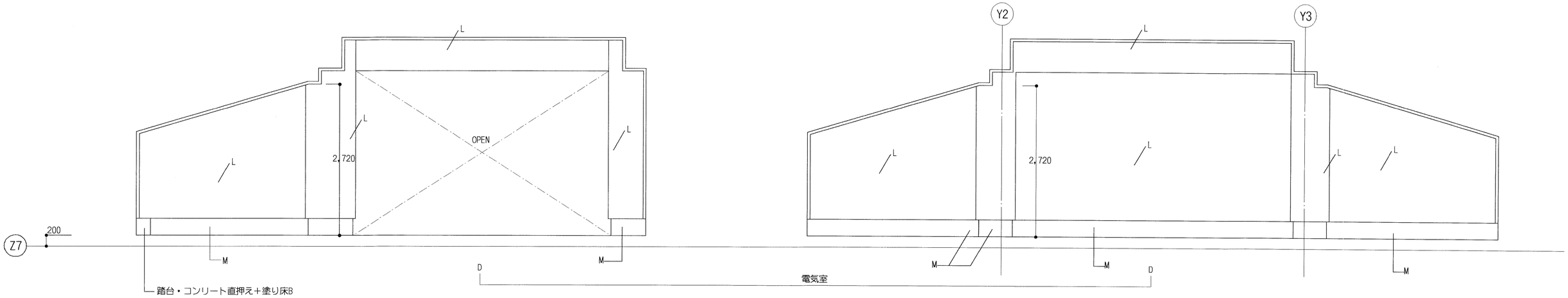

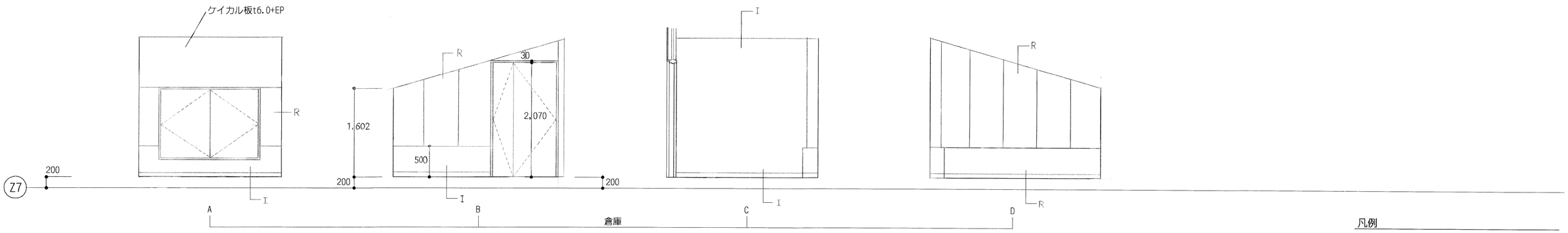

凡例

A	コンクリート打放し+吹き付け材A
B	大型タイル
C	御影石t20本磨き
D	アルミパネル
E	200角タイル
F	GB-R t(12.5+12.5)直張り+EP
G	GB-R t(12.5+12.5)+EP
H	GB-R t(12.5+12.5)+化粧ケイカル板t .0
I	コンクリート打放し+EP
J	コンクリート打放し
K	ビニル巾木H=75
L	グラスウールt50
M	コンクリート打放し+塗り床B
N	押出成形セメント板t60（見出し）
O	押出成形セメント板t15（見出し）
Q	コンクリート打放し＋塗り床A
R	押出成形セメント板t60＋EP

高知市 都市建設部建築課	課長	課長補佐	係長	係

設計完了		特記事項	MODERN ARCHITECTURAL PLANNING OFFICE 株式会社 現代建築計画事務所	たかじょう庁舎新築工事	展開図19（電気室）	意匠 83
着　工			管理建築士　一級建築士 大臣登録 第139741号　窪田謙作	date 99.08.31 / checked by / drawn by 加藤	scale 1/50	
竣　工		変更事項				
1185						

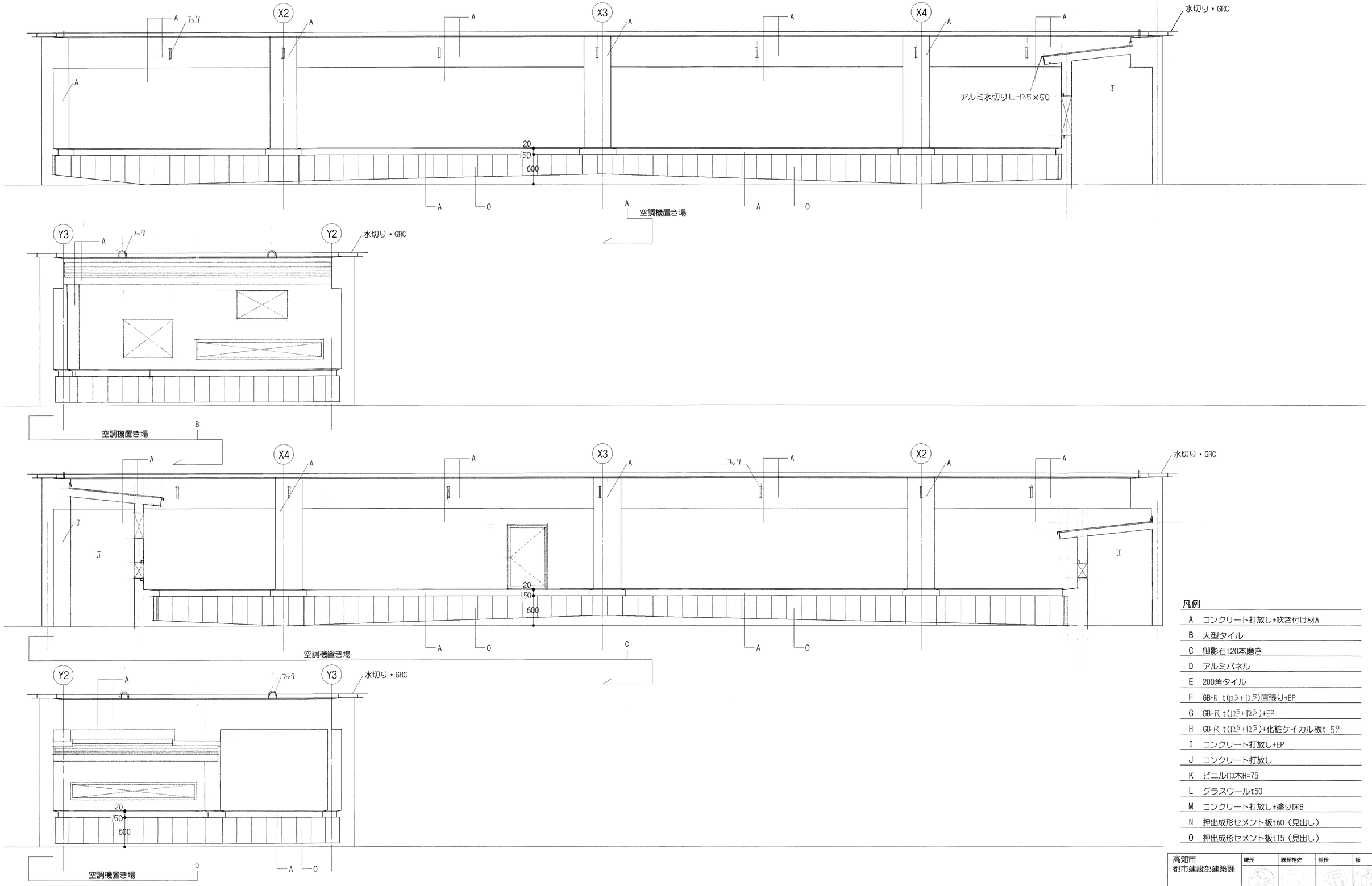

凡例

A	コンクリート打放し+吹き付け材A
B	大型タイル
C	御影石t20本磨き
D	アルミパネル
E	200角タイル
F	GB-R t(12.5+12.5)直張り+EP
G	GB-R t(12.5+12.5)+EP
H	GB-R t(12.5+12.5)+化粧ケイカル板t 5.0
I	コンクリート打放し+EP
J	コンクリート打放し
K	ビニル巾木H=75
L	グラスウールt50
M	コンクリート打放し+塗り床B
N	押出成形セメント板t60（見出し）
O	押出成形セメント板t15（見出し）

高知市 都市建設部建築課	課長	課長補佐	係長	係

設計完了		特記事項	
着　工			
竣　工		変更事項	
1185			

MODERN ARCHITECTURAL PLANNING OFFICE
株式会社 現代建築計画事務所
管理建築士　一級建築士 大臣登録 第139741号　窪田謙作

たかじょう庁舎新築工事

date	checked by	drawn by	scale
99.08.31		加藤	1/50

展開図20（空調機置き場）

意匠 E4